AVE®

CHAINS, MODULAR BELTS & CONVEYOR COMPONENTS

CADENAS Y COMPONENTES PARA TRANSPORTADORES
CHAINS & CONVEYOR COMPONENTS
CHAÎNES ET COMPOSANTS POUR CONVOYEURS
SCHARNIERBANDKETTEN UND BAUTEILE FÜR FÖRDERANLAGEN

2016 - 04

ALGUNOS EJEMPLOS DE UTILIZACION / SOME EXAMPLES OF USES
QUELQUES EXEMPLES D'UTILISATION / EINIGE ANWENDUNGSBEISPIELE

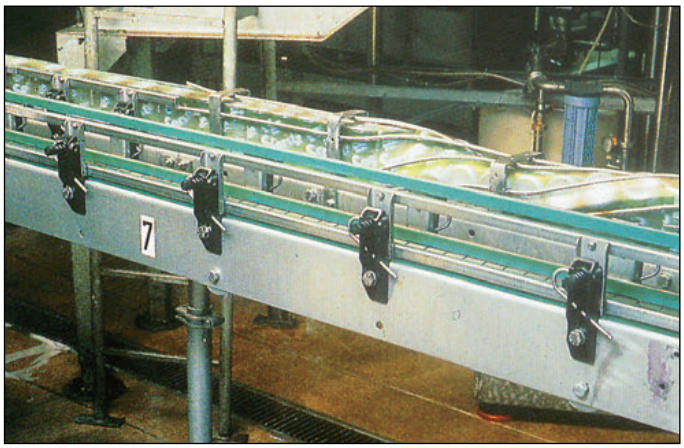

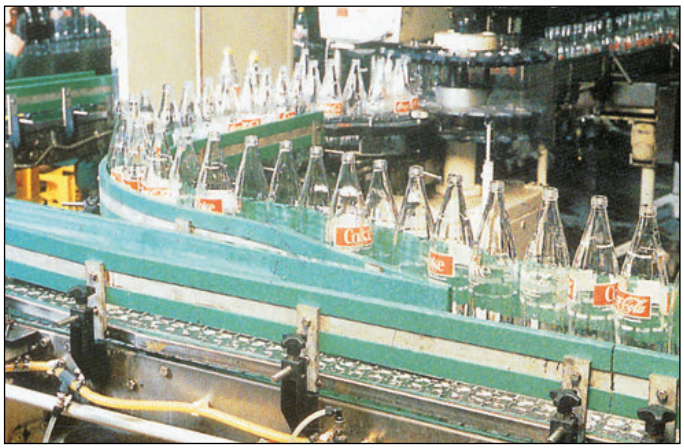





LOS DIBUJOS DE ESTE CATÁLOGO SON ÚNICAMENTE ILUSTRATIVOS Y NO CONSTRUCTIVOS.

TRANSMISIONES MECÁNICAS AVE, S.A. SE RESERVA EL DERECHO DE VARIAR LAS DIMENSIONES AQUÍ INDICADAS SI ASÍ LO CONSIDERA NECESARIO PARA MEJORAS TECNICAS.

QUEDA PROHIBIDA LA REPRODUCCIÓN TOTAL O PARCIAL DE ESTE CATÁLOGO SIN NUESTRO CONSENTIMIENTO EXPRESO.

THE DRAWINGS IN THIS CATALOGUE ARE FOR ILLUSTRATIVE PURPOSES ONLY AND ARE NOT INTENDED AS CONSTRUCTIONAL DRAWINGS.

TRANSMISIONES MECÁNICAS AVE S.A. RESERVES THE RIGHT TO ALTER THE MEASUREMENTS INDICATED IN THIS CATALOGUE WITHOUT PRIOR NOTICE WHENEVER IT CONSIDERS THIS NECESSARY FOR THE SAKE OF TECHNICAL IMPROVEMENTS.

COPYRIGHT BY TRNAMISIONES MACANICAS AVE S.A. THIS CATALOGUE MAY NOT BE REPRODUCED IN PART OR IN WHOLE WITHOUT T.M. AVE'S EXPRESS PERMISSION.

LES DESSINS FIGURANT DANS CE CATALOGE SONT ILLUSTRATIFS ET NE DOIVENT PAS ÊTRE CONSIDERES COMME DESSINS INDUSTRIELS

LA FIRME TRANSMISIONES MECÁNICAS AVE, S.A. SE RÉSERVE LE DROIT A TOUS MOMENTS DE MODIFIER LES DIMENSIONS ET CARACTERISTIQUES DE SES FABRICATIONS SI NECESSAIRE SANS POUR CELA EN INFORMER SYSTEMATIQUEMENT SA CLIENTÉLE.

LA REPRODUCTION TOTALE OU PARTIEL DE NOTRE CATALOGUE EST STRICTEMENT INTERDITE SAUF ACCORD PRÉALABLE

DIE ABBILDUNGEN IN DIESEM KATALOG DIENEN AUSSCHLIESSLICH DER ILLUSTRATION UND SIND NICHT ALS KONSTRUKTIONSZEICHNUNG ZU VERSTEHEN.

DIE FIRMA TRANSMISIONES MECÁNICAS AVE, S.A. BEHÄLT SICH DAS RECHT VOR, JEDERZEIT UND OHNE VORANKÜNDIGUNG DIE ANGEGEBENEN ABMESSUNGEN ZU ÄNDERN, WENN DIE VERBESSERUNG DER TECHNISCHEN EIGENSCHAFTEN DIES ERFORDERT.

DIE AUSZUGSWEISE ODER VOLLSTÄNDIGE VERVIELFÄLTIGUNG DIESES KATALOGS IST OHNE UNSERE AUSDRÜCKLICHE ZUSTIMMUNG UNTERSAGT.

COPYRIGHT BY T.M. AVE

AVE
CHAINS, MODULAR BELTS & CONVEYOR COMPONENTS

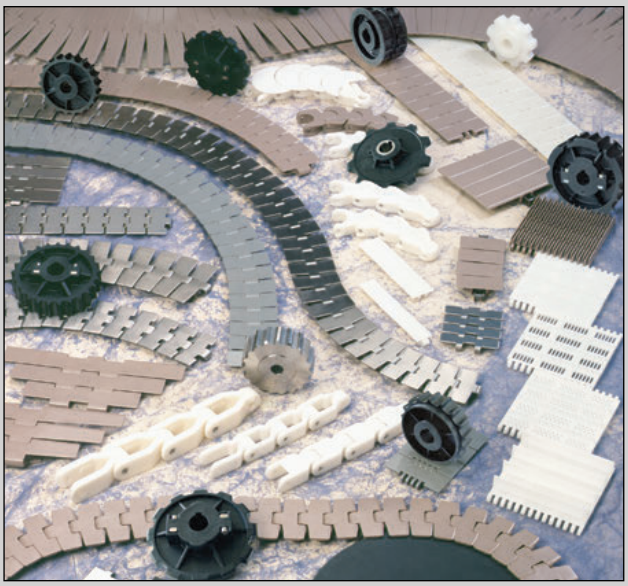





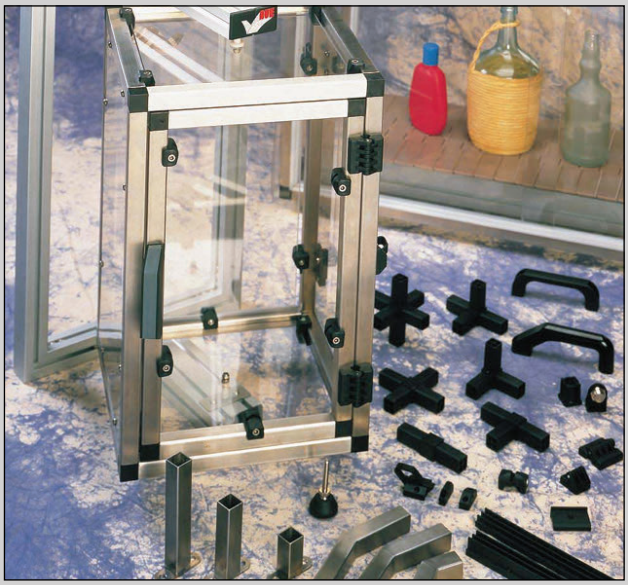



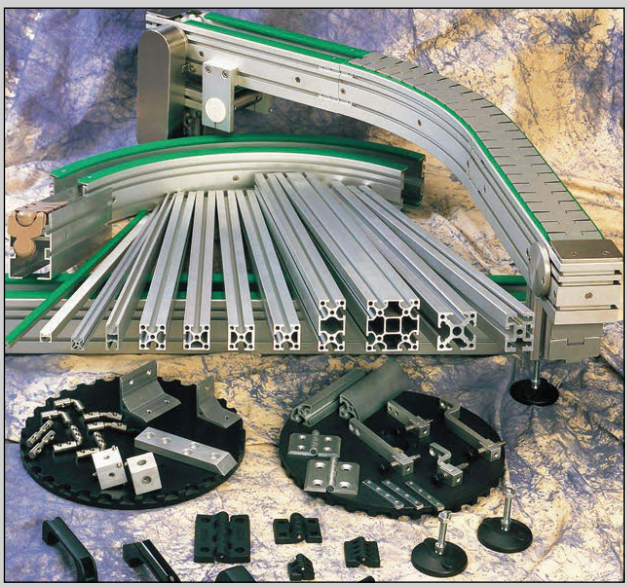

CHAINS, MODULAR BELTS & CONVEYOR COMPONENTS



AVE Transmisiones Mecánicas, fundada en 1953, y situada en Barcelona, es líder de mercado en España y está especializada en la fabricación de: CADENAS DE TABLILLAS, RUEDAS, GUIAS DE DESLIZAMIENTO, ACCESORIOS Y COMPONENTES, PERFILES Y SOPORTES DE RODAMIENTOS, principalmente para las Industrias del envase y embalaje.
Avalada por más de 50 años de experiencia en el mercado y con presencia en más de 50 países, garantizan la credibilidad y calidad de nuestros fabricados, incluyendo ergonomía, funcionalidad, y una muy buena relación calidad/precio. Las más altas normativas de calidad son aplicadas a todos nuestros fabricados y control de calidad (ISO 9001-2000, certificado por TÜV).

Barcelona - based, AVE® Chains -founded in 1953- is a market leader in Spain, specialized in manufacturing: ARTICULATED PLATE CHAINS, ACCESSORIES AND COMPONENTS, SLIDING GUIDES - DESLIDUR PE-UHMW, ALUMINIUM PROFILES, BEARING SUPPORTS..., mainly for the bottling and packaging industry.
Over 50 years in the market and a major presence in more than 50 countries, guarantee our product reliability and quality, including ergonomics, functionality and, a very good quality/price relationship. The highest technological standards are applied to our manufactures and quality control (ISO 9001-2000), certified by TÜV.


Certificate

Standard ISO 9001:2008

Certificate Registr. No. 01 100 78064

TÜV Rheinland Cert GmbH certifies:

Certificate Holder: TRANSMISIONES MECÁNICAS AVE, S.A.
C/ Tirso de Molina, s/n
Polígon Industrial Almeda
E-08940 Cornellà de Llobregat (Barcelona)

Scope: Design, production and service of thermoplastic and stainless steel plate chains; guides, modular components and indoor conveyor systems for the bottling and packaging industry.

An audit was performed, Report No. 78064. Proof has been furnished that the requirements according to ISO 9001:2008 are fulfilled.
The due date for all future audits is 31-07 (dd-mm).

Validity: The certificate is valid from 2011-07-31 until 2014-07-31.
First certification 2002-07-31.

2011-08-30

TÜVRheinland®
Precisely Right.

AVE fondé en 1953 et situé à 5 Km. de Barcelone, est spécialisée en la fabrication de: CHAÎNES À PALETTES, ROUES, GUIDES DE GLISSEMENT, ACCESSOIRES ET COMPOSANTS, PROFILS ET SUPPORTS DE PALIERS pour l'industrie de l'emballage et la mise en bouteilles principalement.
Plus de 50 années d'expérience au marché donnent son aval à AVE, toujours avec le plus haut niveau technologique dans la fabrication et control de qualité de ses produits (ISO 9001 - 2000). Tout ça fa devenir AVE le fournisseur leader dans le marché national et avec une très important présence en plus de 50 Pays .

AVE Transmisiones Mecánicas, gegründet im Jahr 1953, und befindet sich ca. 5 km von Barcelona entfernt, ist auf die Herstellung folgender Produkte, spezialisiert: PLATTENBANDKETTEN, KETTENRÄDER, GLEITLEISTEN, ZUBEHÖR UND KOMPONENTEN, PROFILE UND LAGERBÖCKE, und zwar in erster Linie für die Verpackungsindustrie.
Sowohl unsere mehr als 50-jährige Markterfahrung als auch unser hohes technisches Niveau bei der Fertigung und Qualitätskontrolle unserer Produkte (ISO 9001-2000) bürgen für uns und haben uns zum nationalen Marktführer mit einer wichtigen Präsenz in über 50 Ländern werden lassen.

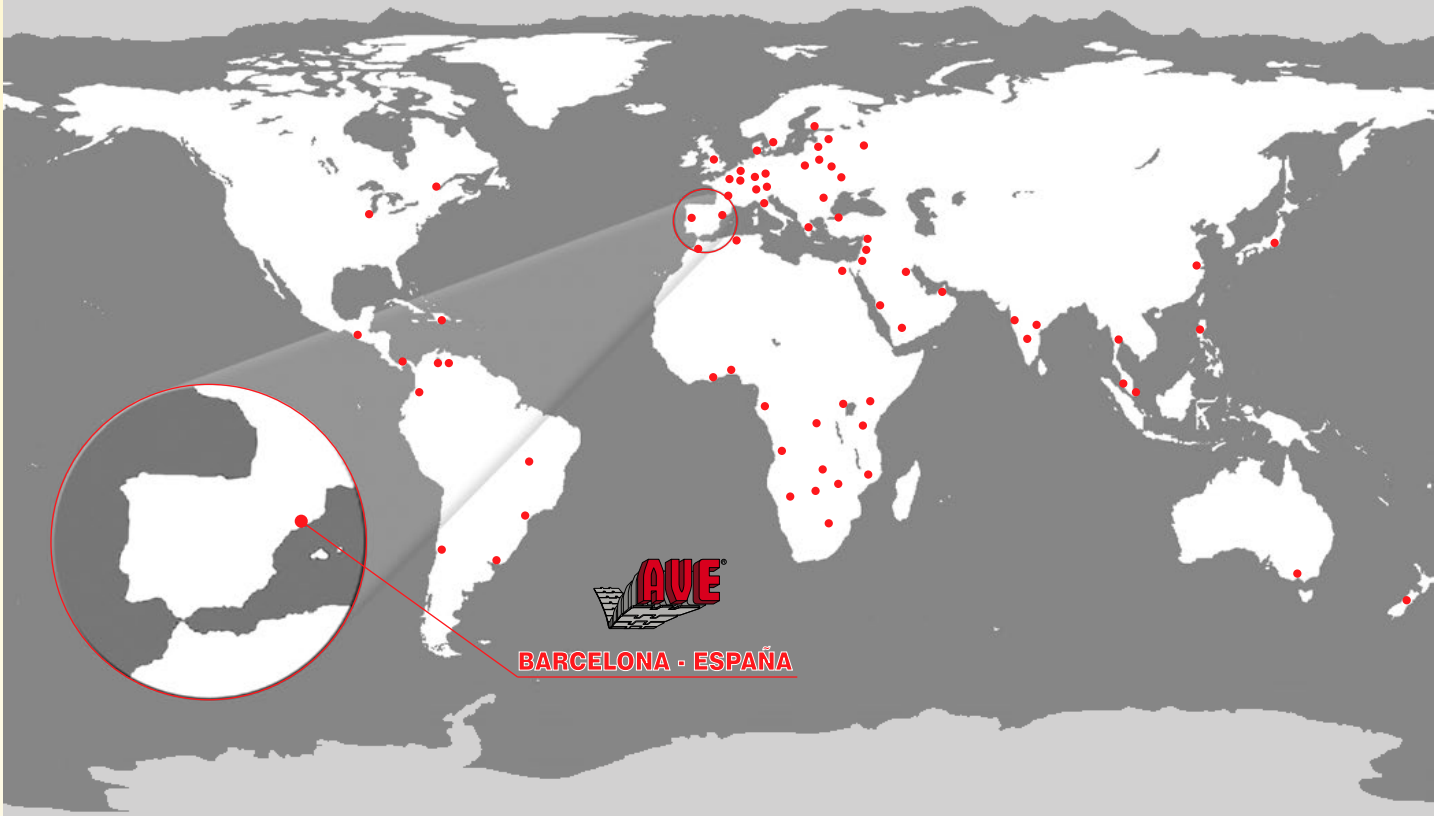

• Distribuidores - Distributors - Distributeurs - Verteileren

Abreviaturas
Abbreviations
Abréviations
Abkürzungen
XXVII

Índice códigos
Code index
Index code
Inhalt Code
XXVIII - XXXV

ÍNDICE FOTOGRÁFICO
PHOTOGRAPHIC INDEX
INDEX PHOTOGRAPHIQUE
FOTOGRAFISCHES REGISTER

Pies
Feets
Pieds
Füsse
IV

Componentes
Conveyor
Composants
Bauteile
IV - IX

Cadenas
Chains
Chaines
Ketten
X - XX

Curvas
Curves
Courbes
Kurven
XXI

Ruedas
Sprockets
Roues
Kettenräder
XXII - XXIII

Perfiles
Profiles
Profils
Profile
XXIV - XXVI

Rodamientos
Bearings
Paliers
Flanschlager
XXVII

Aluminio
Aluminium
Aluminium
Aluminium
XXVIII

Otros productos
Other products
Autres produits
Andere Produkte
XXIX



Pies y elementos de soporte / Feets / Pieds / Füsse A1 - A32 — A



Componentes / Conveyor / Composants / Bauteile B1 - B102 — B

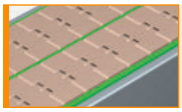

Cadenas / Chains / Chaines / Ketten C1 - C77 — C



Curvas / Curves / Courbes / Kurven C78 - C91 — C



Ruedas / Sprockets / Roues / Kettenräder C92 - C129 — C

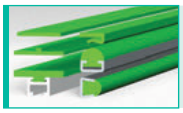

Perfiles / Profiles / Profils / Profile D1 - D29 — D



Rodamientos / Bearings / Paliers / Flanschlager E1 - E15 — E

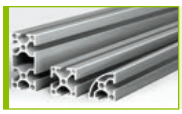

Aluminio / Aluminium / Aluminium / Aluminium F1 - F29 — F



Otros productos / Other products / Autres produits / Andere Produkte G1 - G5 — G



Información técnica / Technical information / Informations techniques / Technische Informationen T1 - T12 — T

INDICE / TABLE OF CONTENTS

INDEX DES RÉFÉRENCES / INHALT

 Pag. A/1	 Pag. A/1	 Pag. A/1	 Pag. A/2
 Pag. A/2	 Pag. A/6 A/10 A/14 A/18	 Pag. A/3 A/4 A/5 A/6	 Pag. A/7
 Pag. A/8	 **Pag.** A/09 A/10 A/13 A/14 A/17 A/18	 Pag. A/11 A/12 A/15 A/16 A/29 A/20	 Pag. A/21 A/22
 Pag. A/23 A/24 A/25	 Pag. A/26 A/27 A/28 A/29	 Pag. A/30	 Pag. A/30
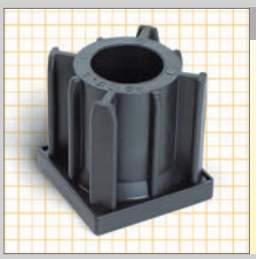 Pag. A/31	 Pag. A/32	 Pag. B/1	 Pag. B/1
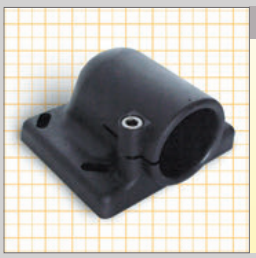 Pag. B/1	 Pag. B/2	 Pag. B/2	 Pag. B/3 B/4
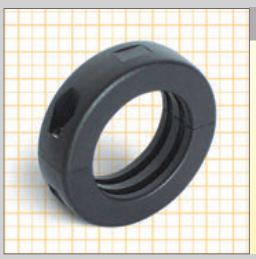 Pag. B/5	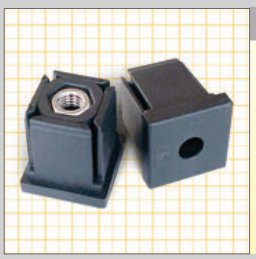 Pag. B/6	 Pag. B/7	 Pag. B/7

INDICE / TABLE OF CONTENTS

INDEX DES RÉFÉRENCES / INHALT


Pag. B/8


Pag. B/8

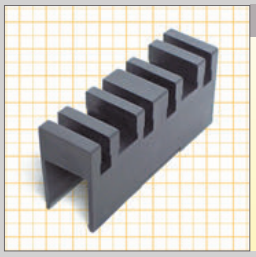
Pag. B/9

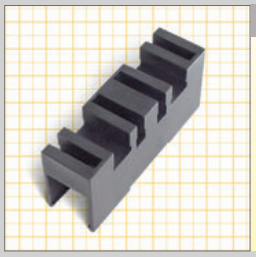
Pag. B/10

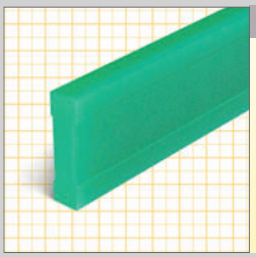
Pag. B/9

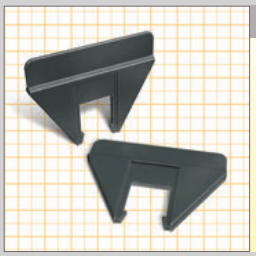
Pag. B/11

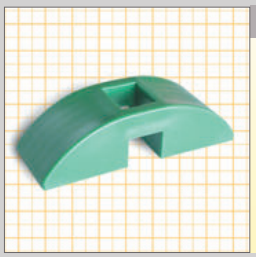
Pag. B/12

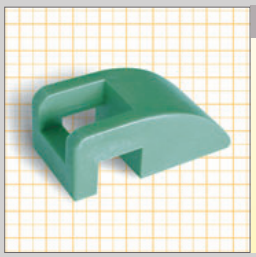
Pag. B/12

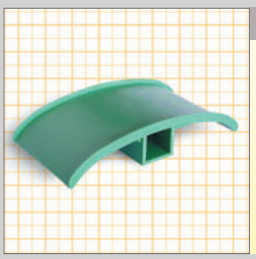
Pag. B/13

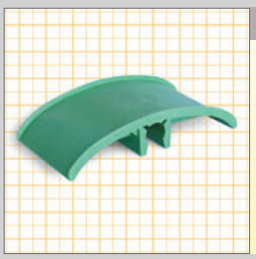
Pag. B/13

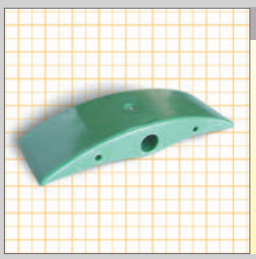
Pag. B/14

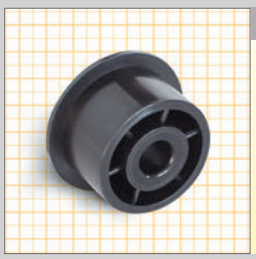
Pag. B/15
B/16
B/19


Pag. B/15


Pag. B/17
B/18


Pag. B/17
B/18

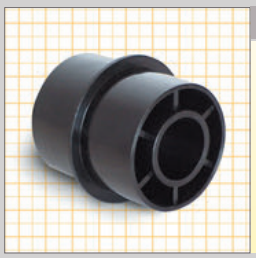
Pag. B/15

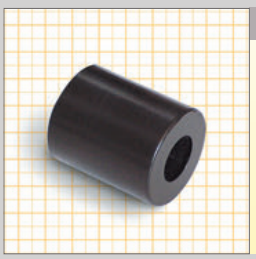
Pag. B/19

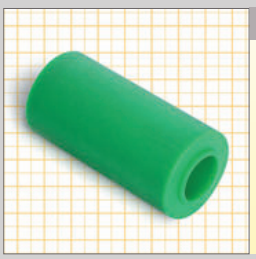
Pag. B/20


Pag. B/20
B/21


Pag. B/20

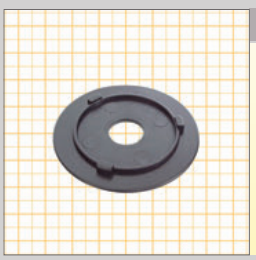
Pag. B/20


Pag. B/21


Pag. B/22


Pag. B/22

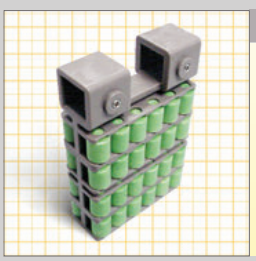
Pag. B/23

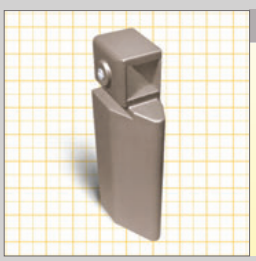
Pag. B/23


Pag. B/24

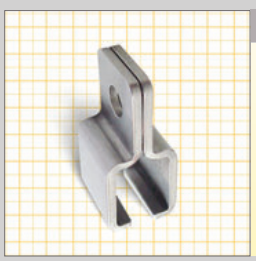
Pag. B/24

INDICE / TABLE OF CONTENTS

INDEX DES RÉFÉRENCES / INHALT

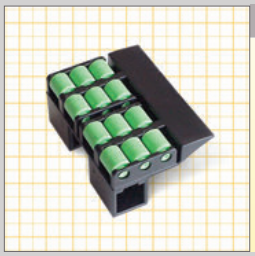
Pag. B/25


Pag. B/26


Pag. B/27


Pag. B/28


Pag. B/29

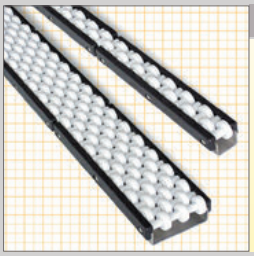
Pag. B/29 B/30


Pag. B/31


Pag. B/31


Pag. B/33


Pag. B/33


Pag. B/33


Pag. B/34


Pag. B/34


Pag. B/34


Pag. B/35


Pag. B/35


Pag. B/35


Pag. B/36


Pag. B/36


Pag. B/36


Pag. B/37


Pag. B/38


Pag. B/32


Pag. B/39 B/40 B/41


Pag. B/43


Pag. B/43


Pag. B/44


Pag. B/45

INDICE / TABLE OF CONTENTS

INDEX DES RÉFÉRENCES / INHALT


Pag. B/45


Pag. B/46


Pag. B/46


Pag. B/47


Pag. B/48


Pag. B/48


Pag. B/49



Pag. B/49


Pag. B/50

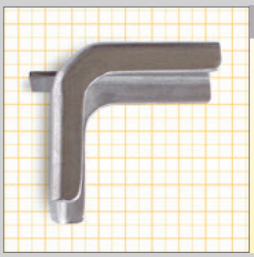
Pag. B/51


Pag. B/51


Pag. B/53 B/54

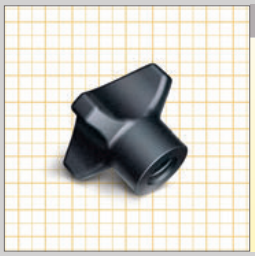
Pag. B/55


Pag. B/55


Pag. B/55


Pag. B/56


Pag. B/56


Pag. B/57


Pag. B/57


Pag. B/57


Pag. B/57

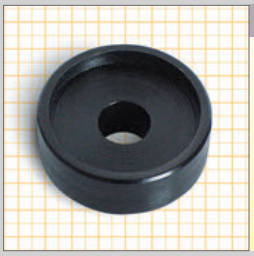
Pag. B/58


Pag. B/58


Pag. B/58


Pag. B/59


Pag. B/59


Pag. B/59


Pag. B/59

INDICE / TABLE OF CONTENTS

INDEX DES RÉFÉRENCES / INHALT

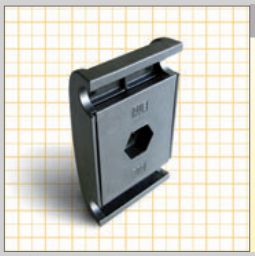
Pag. B/60 B/65 B/69

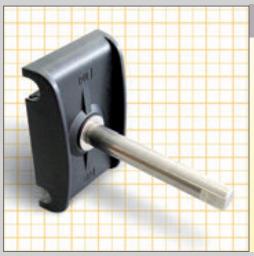
Pag. B/60 B/65 B/69


Pag. B/61 B/62 B/65 B/66 B/69 B/70


Pag. B/61 B/62 B/65 B/66 B/69 B/70


Pag. B/63 B/64 B/67 B/68 B/71 B/72


Pag. B/63 B/64 B/67 B/68 B/71 B/72


Pag. B/64 B/68 B/72

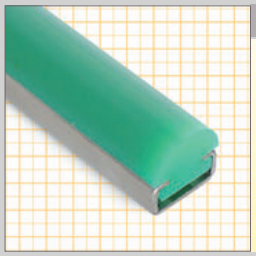
Pag. B/68 D/7

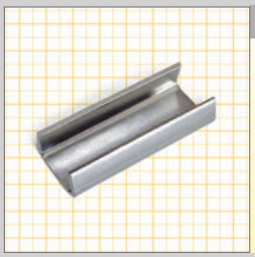
Pag. B/73


Pag. B/73

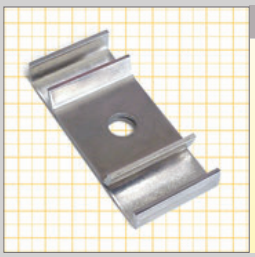
Pag. B/73

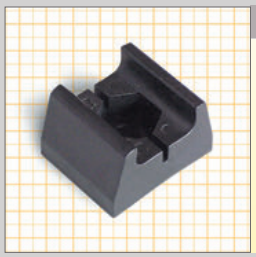
Pag. B/74


Pag. B/74

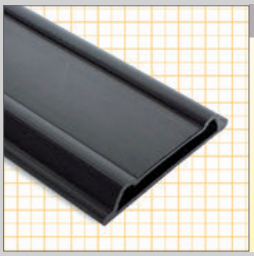
Pag. B/75 B/76

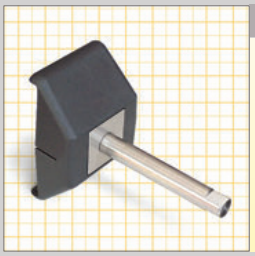
Pag. B/75 B/76

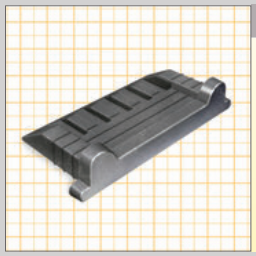
Pag. B/77 B/78

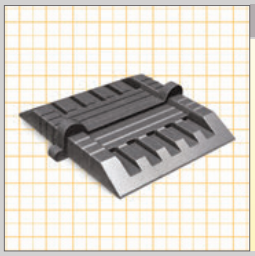
Pag. B/77 B/78


Pag. B/79

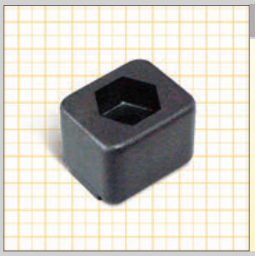
Pag. B/80


Pag. B/80

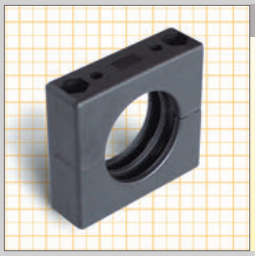
Pag. B/80


Pag. B/81

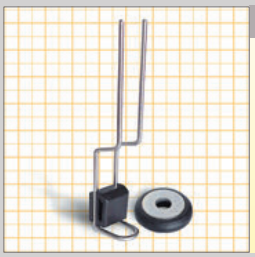
Pag. B/82



Pag. B/83 B/84

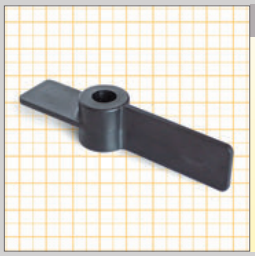
Pag. B/85


Pag. B/85


Pag. B/86


Pag. B/86

INDICE / TABLE OF CONTENTS

INDEX DES RÉFÉRENCES / INHALT


Pag. B/87


Pag. B/87

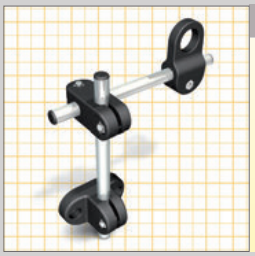
Pag. B/88


Pag. B/89


Pag. B/90 B/91


Pag. B/90 B/91


Pag. B/92

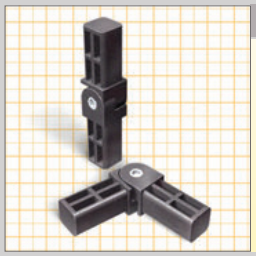
Pag. B/93

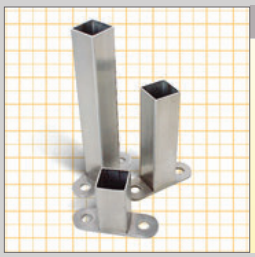
Pag. B/93

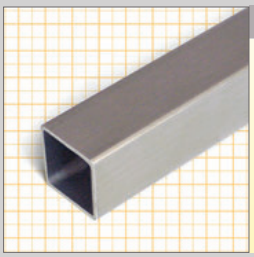
Pag. B/93

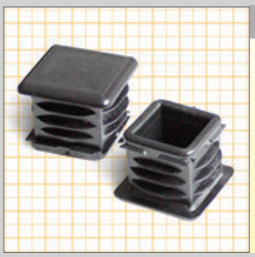
Pag. B/94

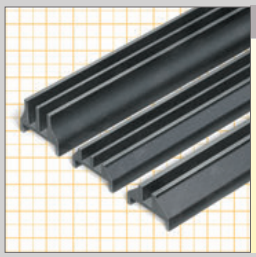
Pag. B/94

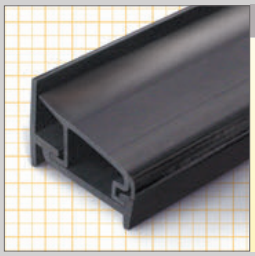
Pag. B/94


Pag. B/95


Pag. B/95

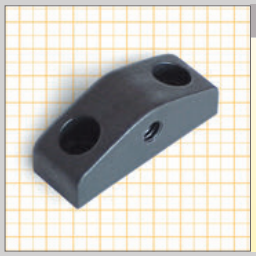
Pag. B/95


Pag. B/96

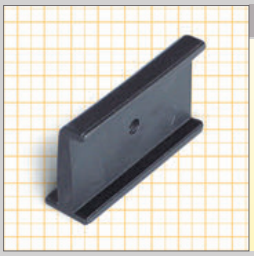
Pag. B/96


Pag. B/97


Pag. B/98 B/99


Pag. B/98 B/99


Pag. B/98


Pag. B/100 G/4



Pag. B/101 B/102

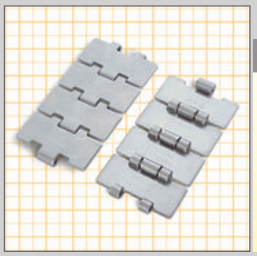

SERIES 815

C/21 C/22 | C/93 C/94 C/95 | C/123 C/126

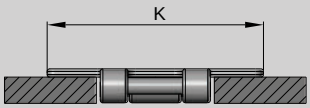

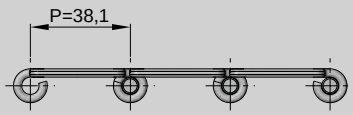



SERIES 815 TAB

C/21 C/22 | C/93 C/94 C/95 | C/123 C/126

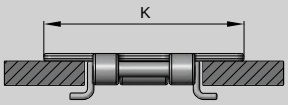

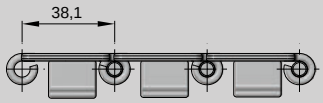

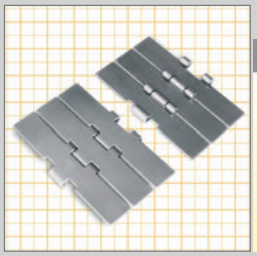

SERIES 8157

C/21 C/22 | C/93 C/94 C/95 | C/123 C/126

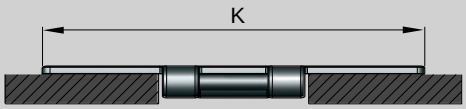

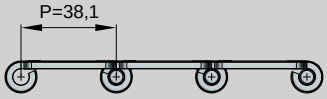

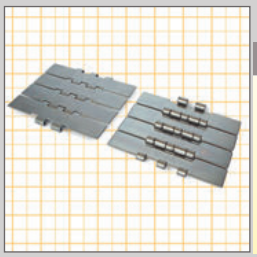

SERIES 805

C/23 | C/99 C/100 C/101 C/102 | C/124 C/127

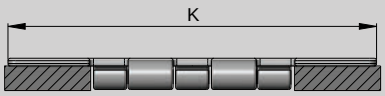

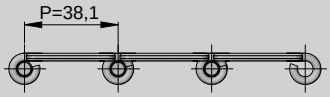

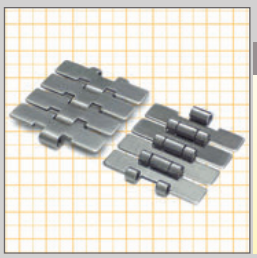

SERIES 515

C/24 | C/117

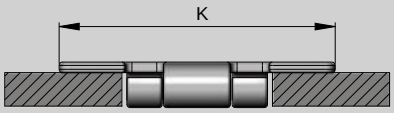

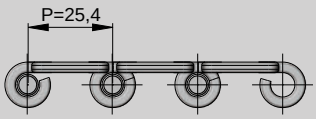

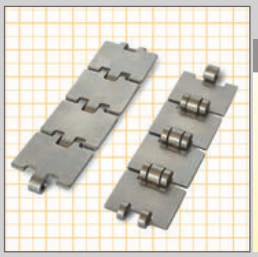

SERIES 810

C/24 | C/117

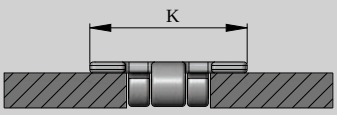

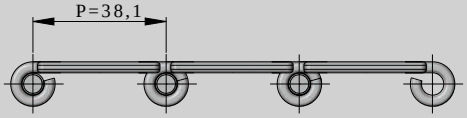

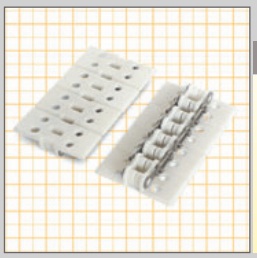

SERIES 400

C/25 | C/117

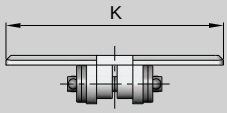

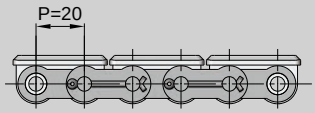



SERIES 450

C/25

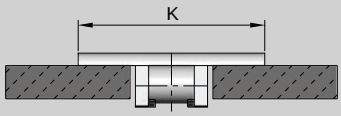

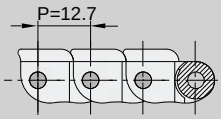

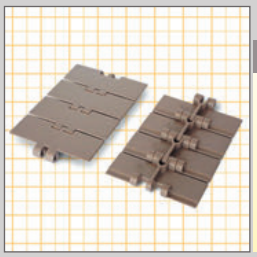

SERIES 820

C/26 C/95 C/96 C/123 C/126

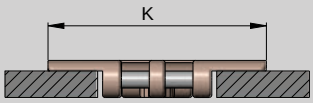

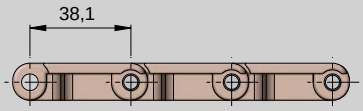

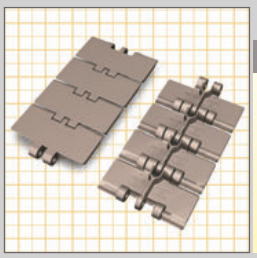

SERIES 831

C/26 C/95 C/96 C/123 C/126





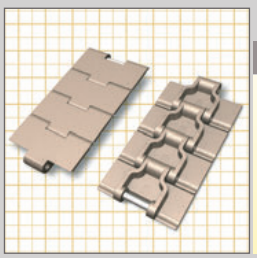

SERIES 828

C/27 C/104 C/105 C/123 C/126

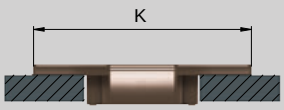

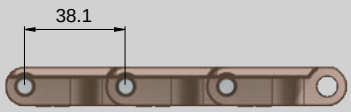

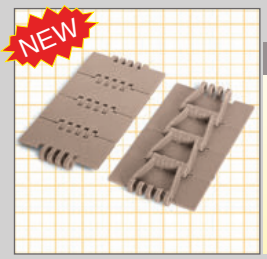

SERIES 900

C/27 C/118 C/123 C/126

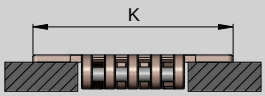

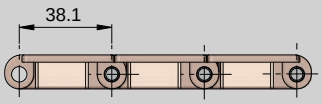

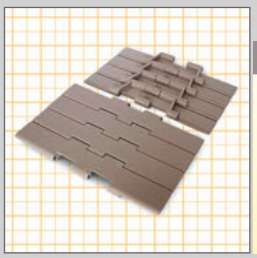

SERIES 821

C/28 C/99 C/100 C/101 C/102 C/124

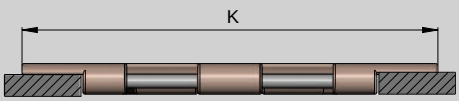

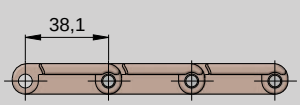

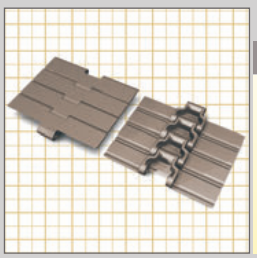

SERIES 8257

C/28 C/113 C/114

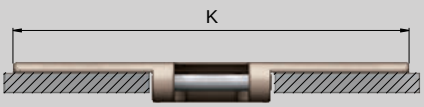

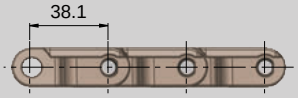

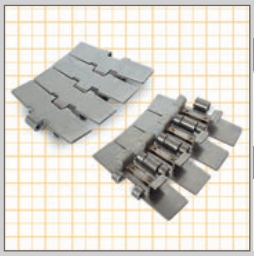

SERIES 881 TAB

C/30 C/97 C/123 C/98 C/80 C/81

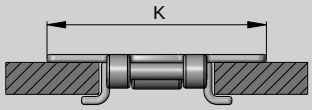

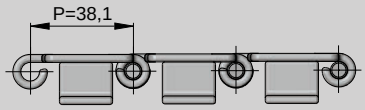

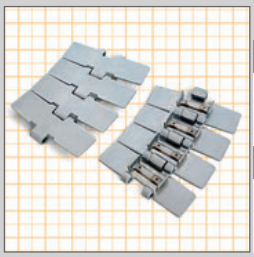

SERIES 881

C/30 C/97 C/123 C/98 C/126 C/79 C/81

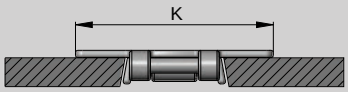

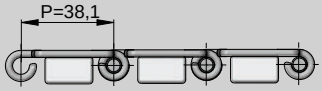

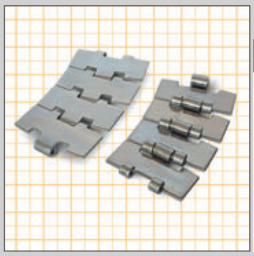

SERIES 881 M

C/31 C/93 C/123 C/94 C/126

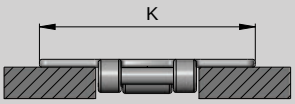

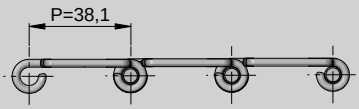



SERIES 8811 R TAB

C/32 C/97 C/123 C/98

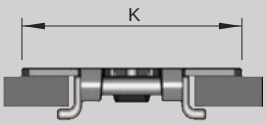

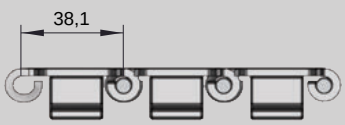

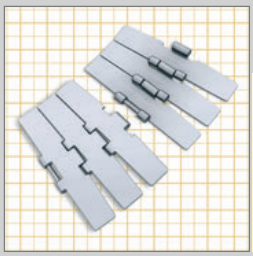

SERIES 8857 M

C/32 C/106 C/107



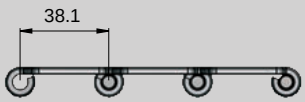

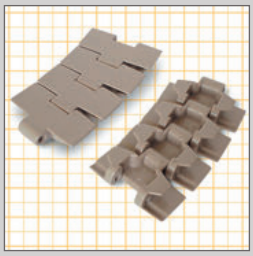

SERIES 880 TAB

C/33 C/104 C/123 C/105 C/80 C/81

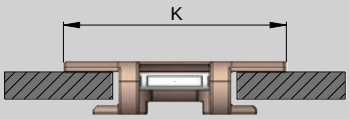

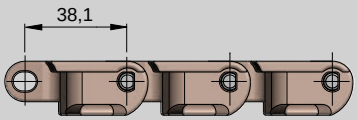

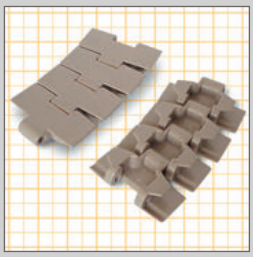

SERIES 879 TAB

C/33 C/104 C/123 C/105 C/126 C/80 C/81

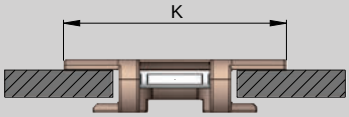

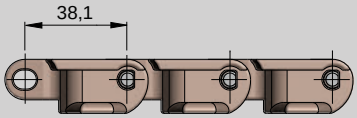



SERIES 880

C/34 C/104 C/123
C/105 C/126
C/79
C/81

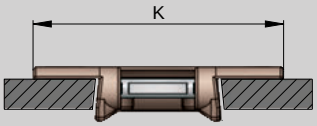

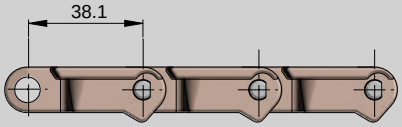

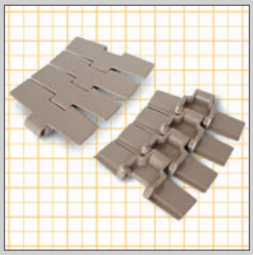

SERIES 879

C/34 C/104 C/123
C/105 C/126
C/79
C/81

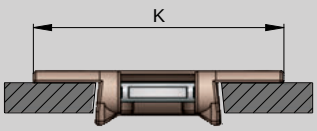

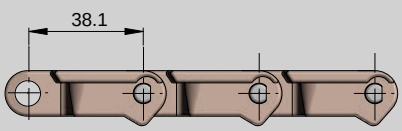

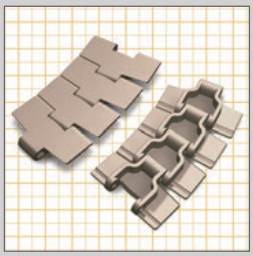

SERIES 880 M

C/35 C/104 C/123
C/105 C/126



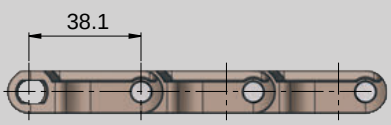

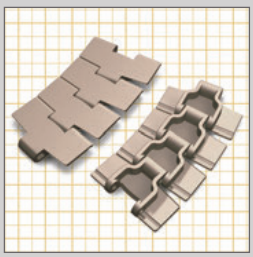

SERIES 879 M

C/35 C/104 C/123
C/105 C/126



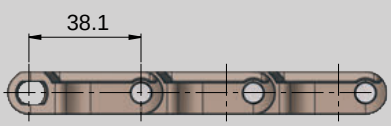



SERIES 880 R

C/36 C/89 C/123
C/104
C/105
C/112
C/80
C/81

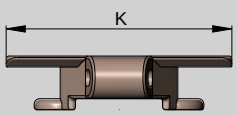

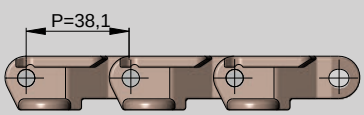



SERIES 889 TAB

C/36 C/89 C/123
C/104
C/105
C/112
C/79
C/81

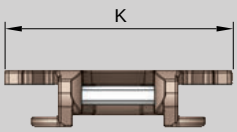

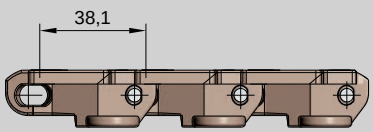

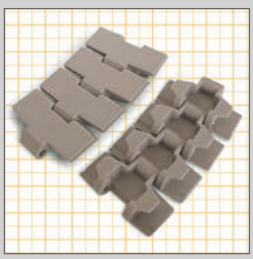

SERIES 887 TAB

C/37 C/104 C/123
C/105
C/80
C/81

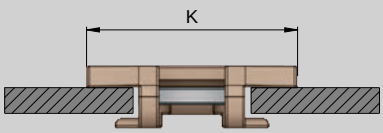

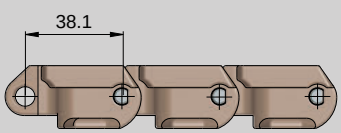

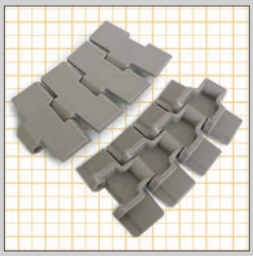

SERIES 887

C/37 C/104 C/105 C/123 C/126

C/79 C/81

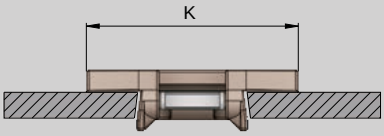

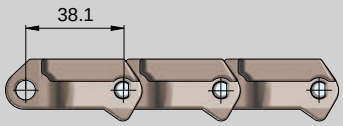

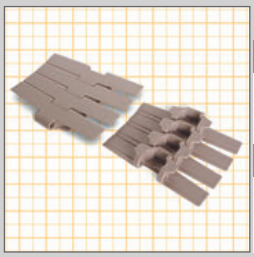

SERIES 882 TAB

C/38 C/113 C/114

C/82 C/83

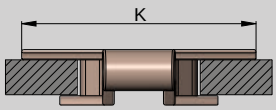

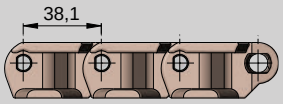

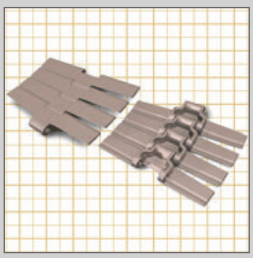

SERIES 882 M

C/38 C/113 C/114



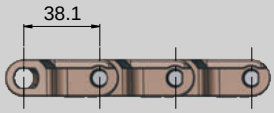



SERIES 2503 FT

C/39 C/115 C/116

C/80 C/81

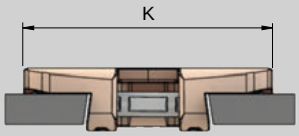

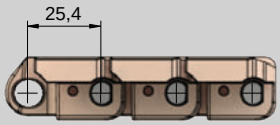



SERIES 2505 FT

C/39 C/115 C/116

C/79 C/81

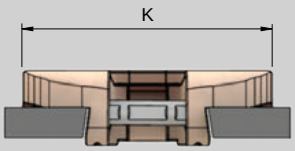

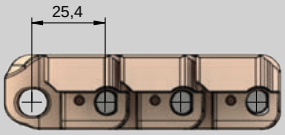



SERIES 2503 FG

C/40 C/115 C/116



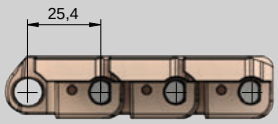



SERIES 2505 FG

C/40 C/115 C/116

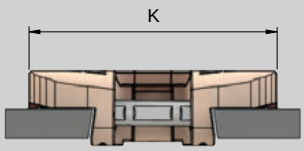

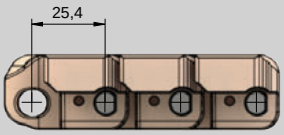



SERIES 2503 FT M

C/41 C/115 C/116



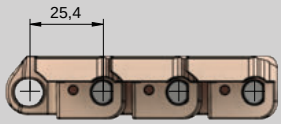



SERIES 2505 FT M

C/41 C/115 C/116

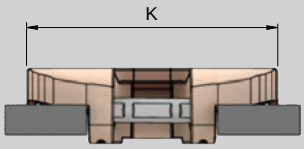

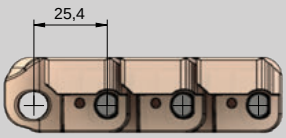



SERIES 2503 FG M

C/42 C/115 C/116

C/70 C/71



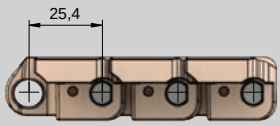



SERIES 2505 FG M

C/42 C/115 C/116

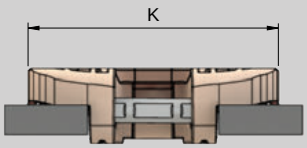

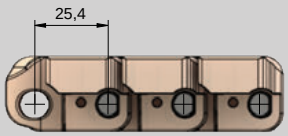



SERIES 2503 FT TAB

C/43 C/115 C/116

C/80 C/81

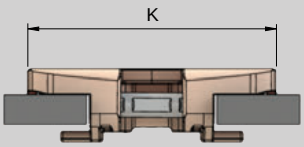

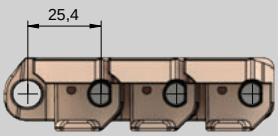



SERIES 2505 FT TAB

C/43 C/115 C/116

C/80 C/81

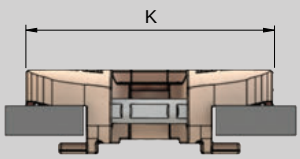

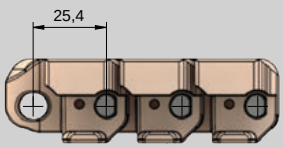



SERIES 2503 FG TAB

C/44 C/115 C/116

C/80 C/81

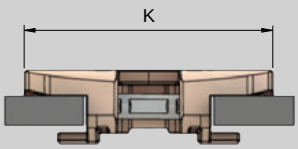

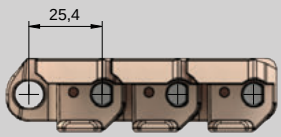



SERIES 2505 FG TAB

C/44 C/115 C/116
C/80 C/81

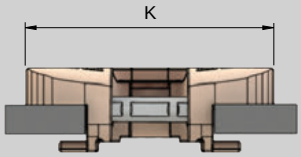

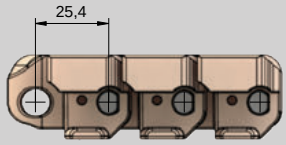

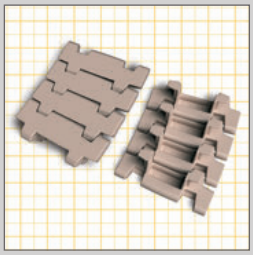

SERIES 7253 TAB

C/45 C/108 C/109 C/110 C/111 C/123 C/126
C/80 C/81

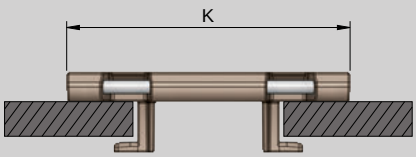

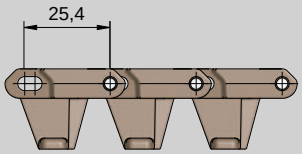

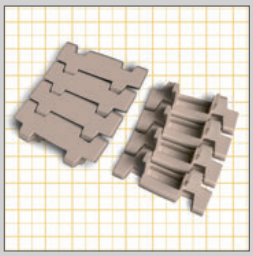

SERIES 7253

C/45 C/108 C/109 C/110 C/111 C/123 C/126
C/79 C/81

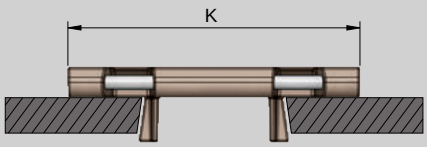

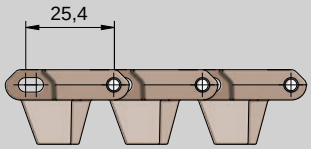

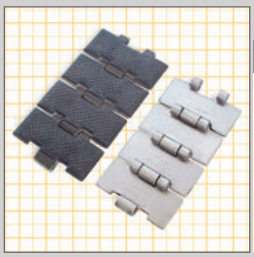

SERIES 815 G

C/47 C/93 C/94 C/95 C/123 C/126

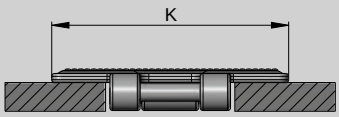

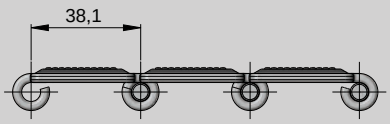

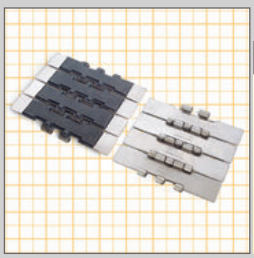

SERIES 805 G

C/47 C/99 C/100 C/101 C/102 C/124 C/127

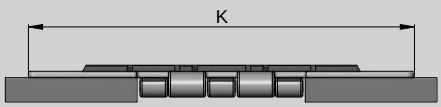

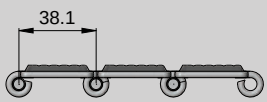



SERIES 8157 G

C/48 C/93 C/94 C/95 C/123 C/126

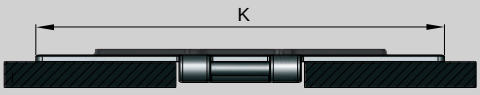

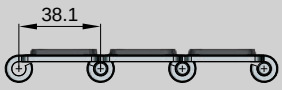

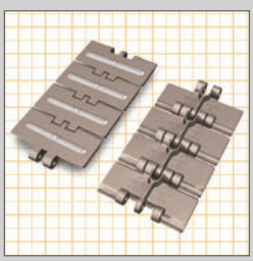

SERIES 831 GF

C/49 C/95 C/96 C/123 C/126



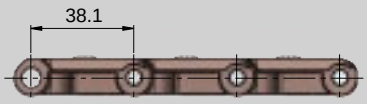

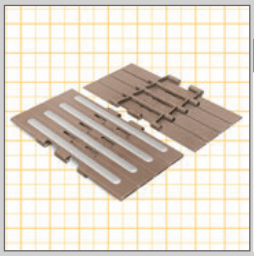

SERIES 821 GF

C/50 C/99 C/100 C/101 C/102 C/124

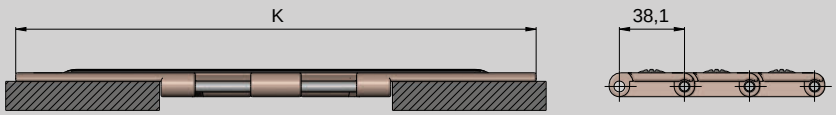

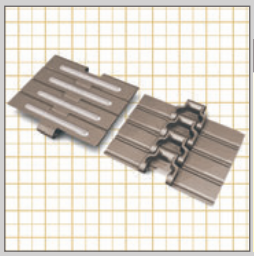

SERIES 8257 GF

C/51 C/113 C/114

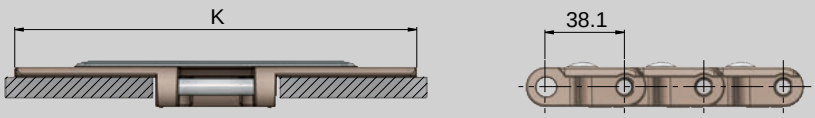

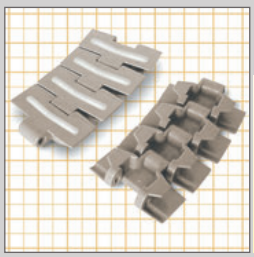

SERIES 879 TAB GF

C/53 C/104 C/105

C/80 C/81



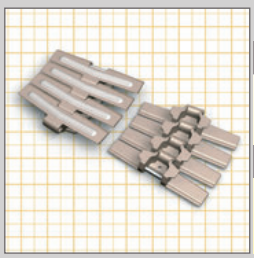

SERIES 882 TAB GF

C/54 C/113 C/114

C/82 C/83

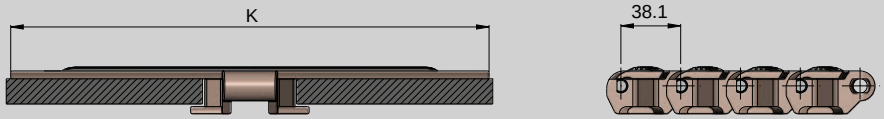

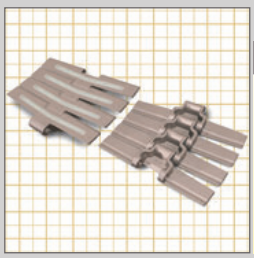

SERIES 882 M GF

C/55 C/113 C/114

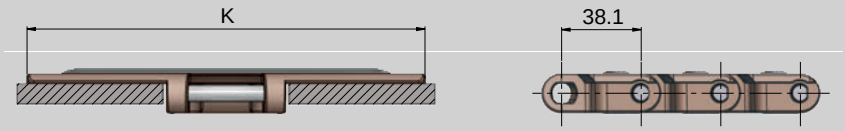



SERIES 889 TAB GF

C/56 C/89 **C/123** C/104 C/105 C/112

C/79 C/81





SERIES 1873 GF

C/57 C/121

C/90 C/91

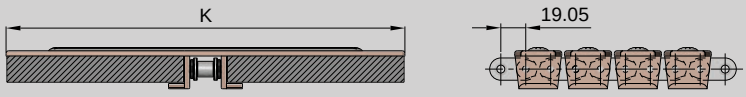



SERIES 821 BP

C/59 C/99 C/100 C/101 C/102 C/124

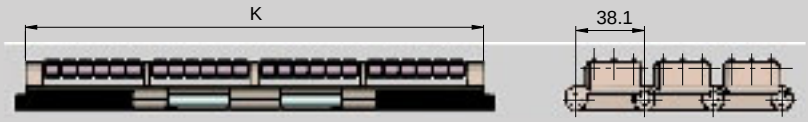



SERIES 8257 BP

C/59 C/113 C/114

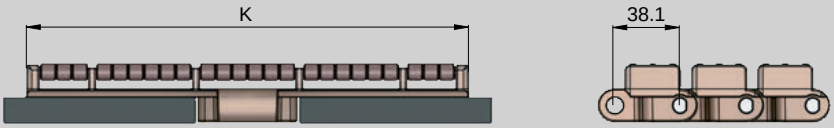



SERIES 882 TAB BP

C/60 C/113 C/114

C/82 C/83

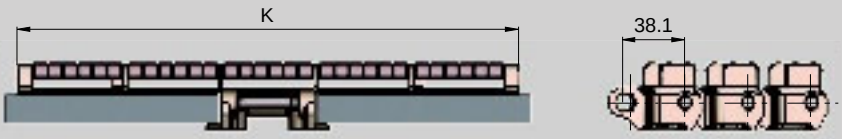



SERIES 882 M BP

C/60 C/113 C/114

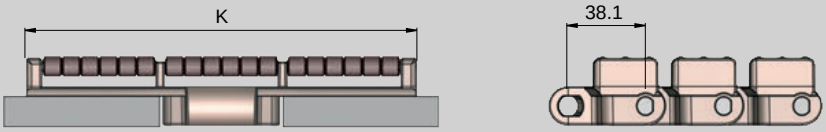



SERIES 843

C/63

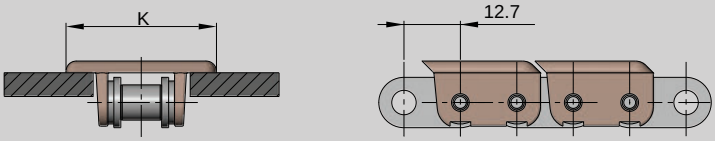

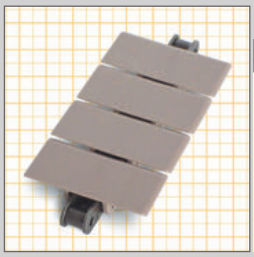

SERIES 863

C/63

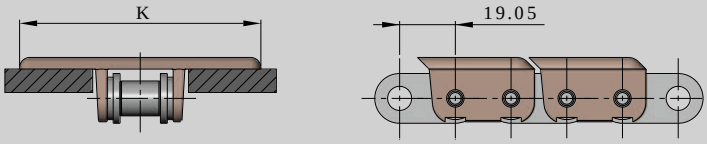



SERIES 1843 TAB

C/64 C/121

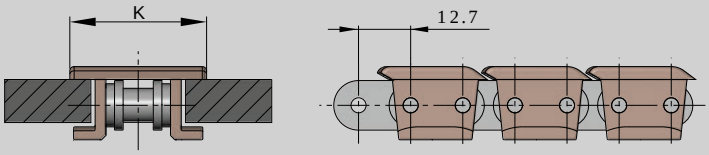

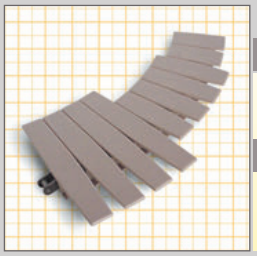

SERIES 1873 TAB

C/64 C/121

C/90
C/91

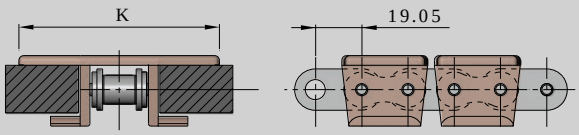

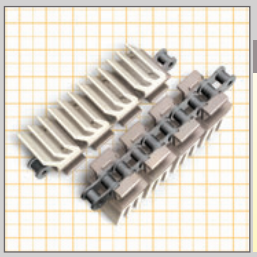

SERIES 1843 EG

C/65

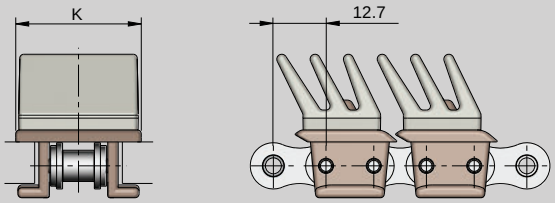

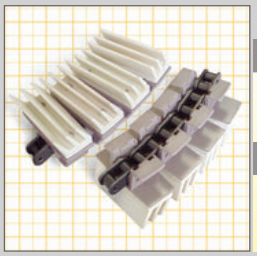

SERIES 1873 EG

C/66 C/121

C/90
C/91

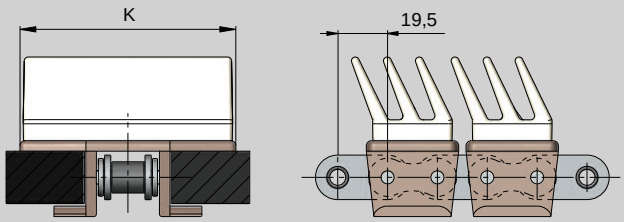

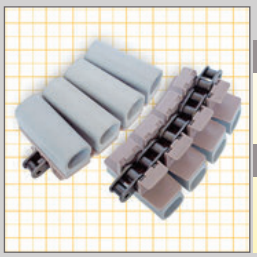

SERIES 1873 GA

C/67 C/121

C/90
C/91

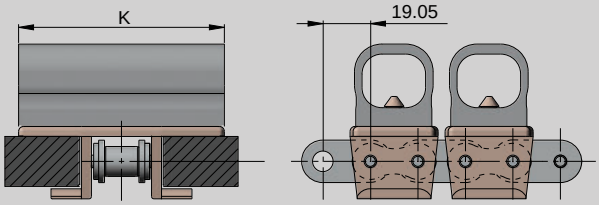

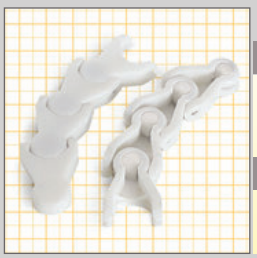

SERIES 550 - 550 L - 550 LF - 550 E

C/69 C/85
C/71 C/86
C/103

C/83
C/84

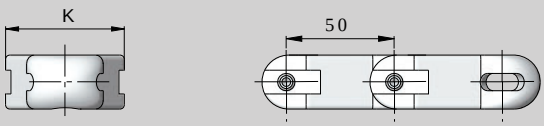



SERIES 550 TAB

C/70 C/85
C/86
C/103

C/83
C/84

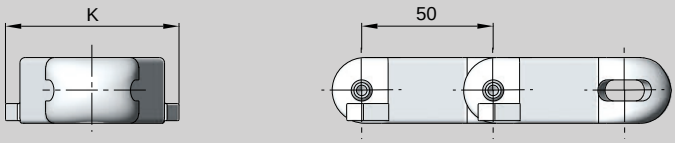



SERIES 550 ML

C/70 C/85
C/86
C/103

C/84
C/85
C/86

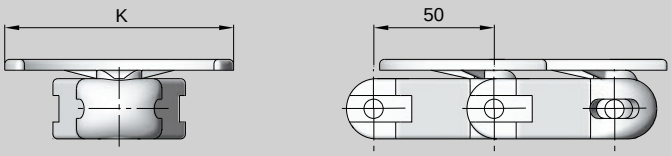

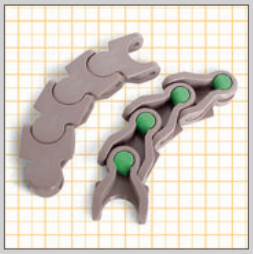

SERIES 550 1700

C/72 C/85 C/86 C/103

C/83

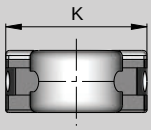

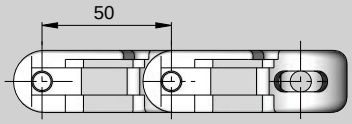



SERIES 550 132

C/72 C/85 C/86 C/103

C/83

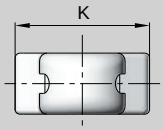

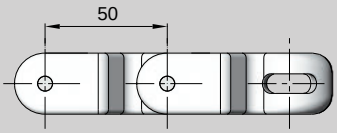



SERIES 600 L - 600 TAB

C/73 C/119 C/120

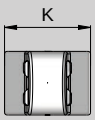

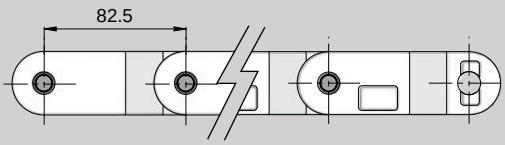



SERIES 610 L - 610 LC

C/74 C/119 C/75 C/120

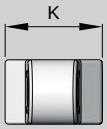

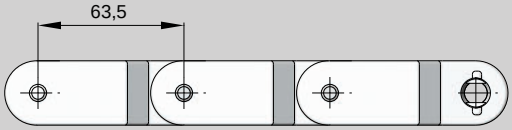



SERIES 610 TAB - 610 TAB C

C/74 C/119 C/75 C/120

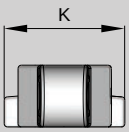

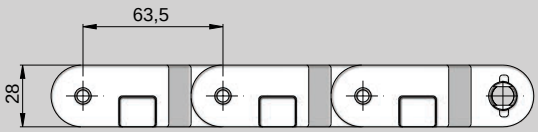

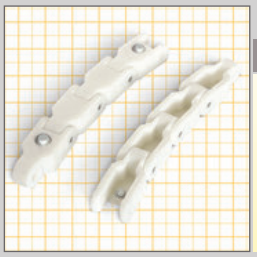

SERIES 610 LC E

C/76 C/119 C/120

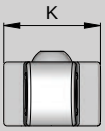

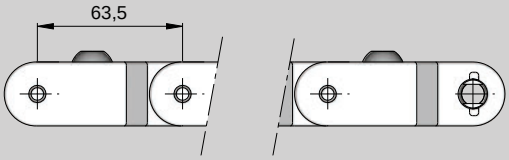

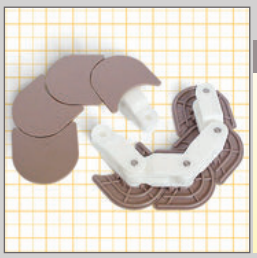

SERIES 610 ML

C/76 C/119 C/120

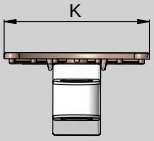

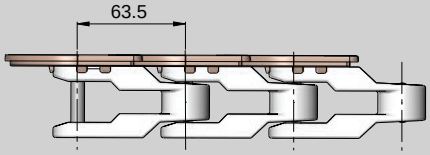

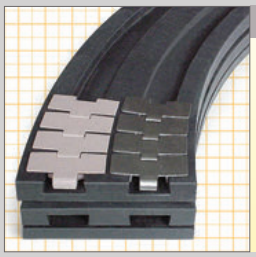
Pag. C/79

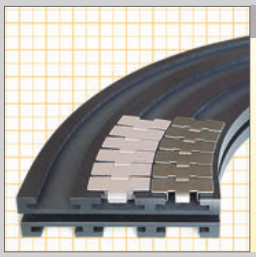
Pag. C/80

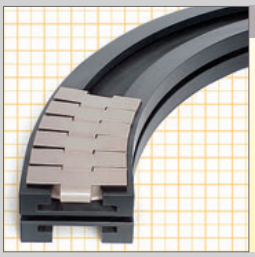
Pag. C/82


Pag. C/84

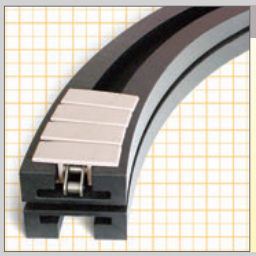
Pag. C/90

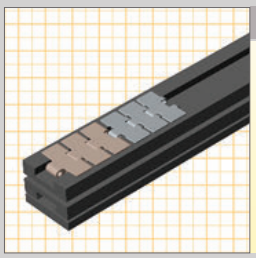
Pag. C/81

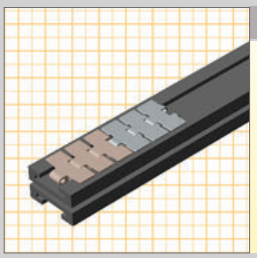
Pag. C/81

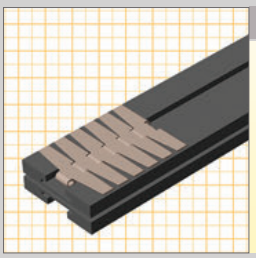
Pag. C/83

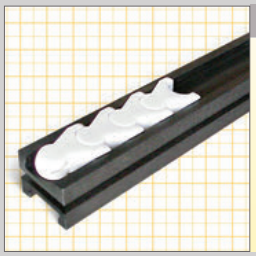
Pag. C/83

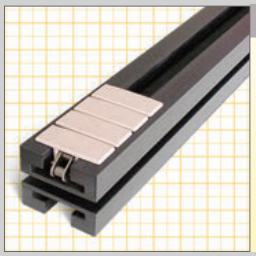
Pag. C/91

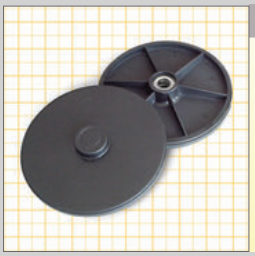
Pag. C/85 C/86 C/87


Pag. C/85 C/86 C/87


Pag. C/87


Pag. C/94 C/102 C/117


Pag. C/93


Pag. C/93


Pag. C/99


Pag. C/97


Pag. C/97


Pag. C/95


Pag. C/95


Pag. C/96


Pag. C/118

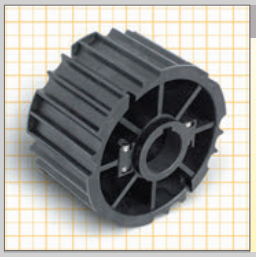
Pag. C/99

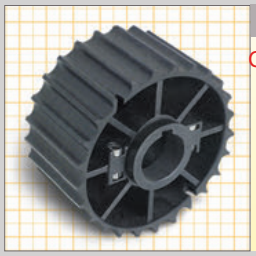
Pag. C/100


Pag. C/104 C/113

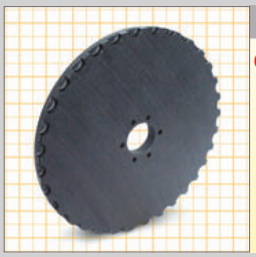
Pag. C/112


Pag. C/103 C/119


Pag. C/103 C/119


Pag. C/119


Pag. C/119

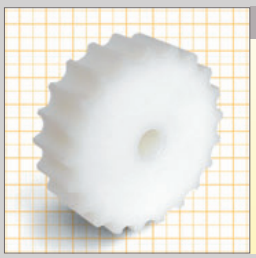
Pag. C/94


Pag. C/95 C/96

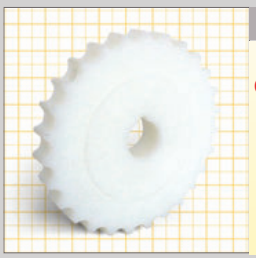
Pag. C/98 C/103

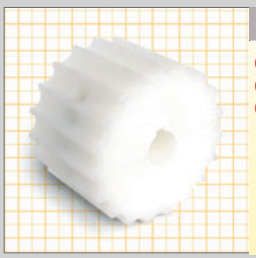
Pag. C/101 C/106 C/107

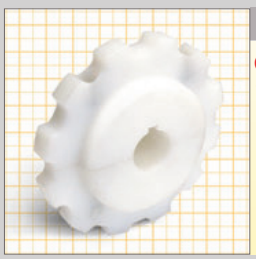
Pag. C/105 C/114

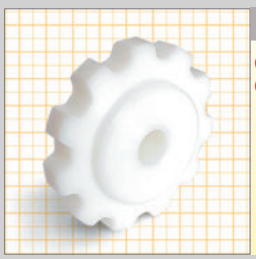
Pag. C/104 C/105 C/113 C/114


Pag. C/108

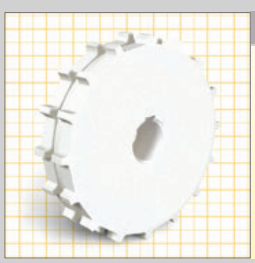
Pag. C/109 C/110 C/111



Pag. C/115 C/116



Pag. C/115 C/116

INDICE / TABLE OF CONTENTS

INDEX DES RÉFÉRENCES / INHALT

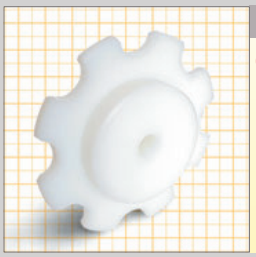
Pag. C/120


Pag. C/103


Pag. C/118



Pag. C/121

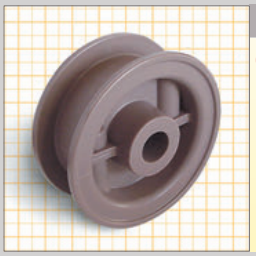
Pag. C/123

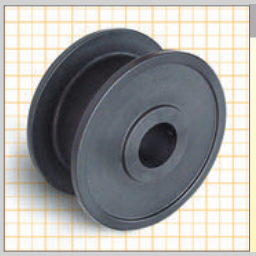
Pag. C/123


Pag. C/123 C/124


Pag. C/125


Pag. C/126 C/127

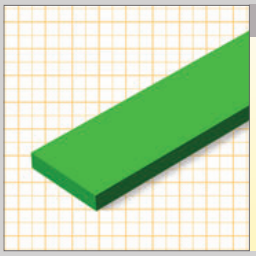
Pag. D/1

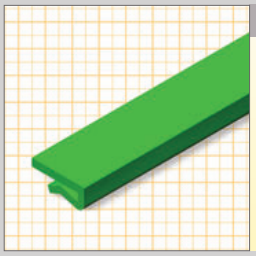
Pag. D/2

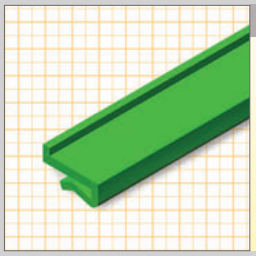
Pag. D/2

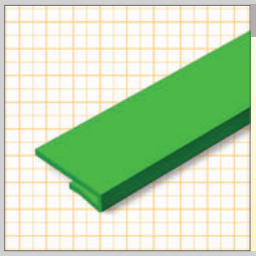
Pag. D/2

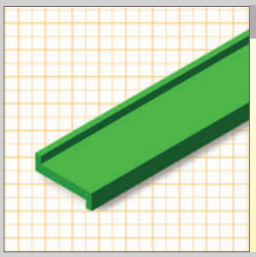
Pag. D/3

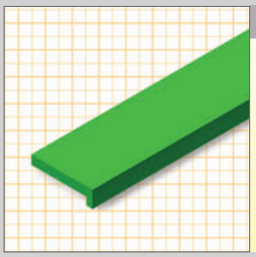
Pag. D/3

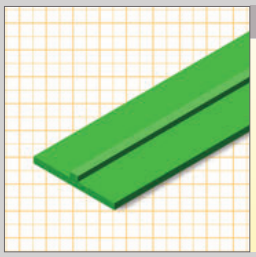
Pag. D/4

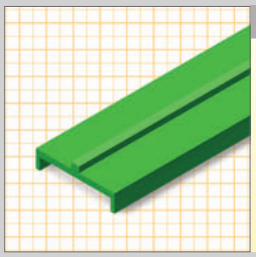
Pag. D/4

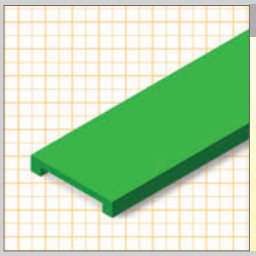
Pag. D/4

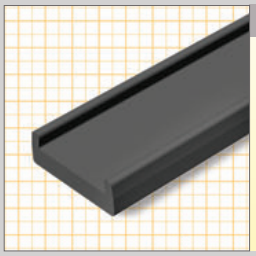
Pag. D/5

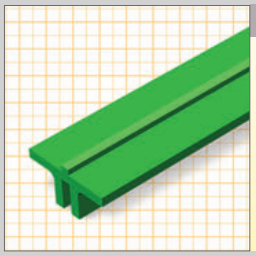
Pag. D/5

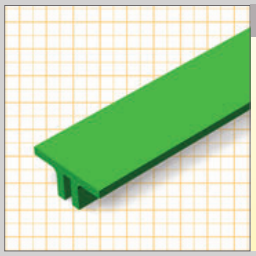
Pag. D/5

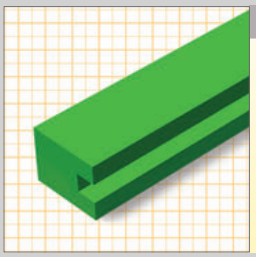
Pag. D/6

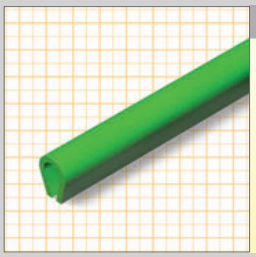
Pag. D/6

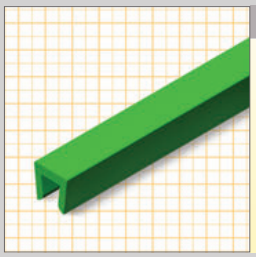
Pag. D/6

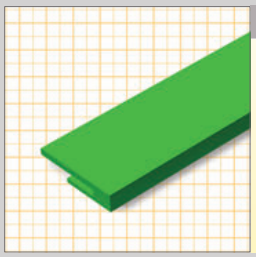
Pag. D/7

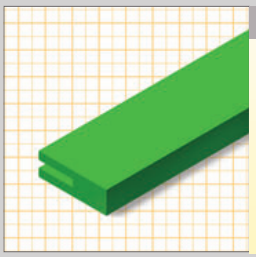
Pag. D/7

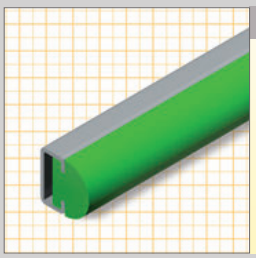
Pag. D/7 B/48

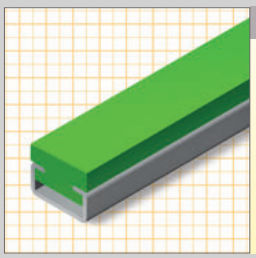
Pag. D/7

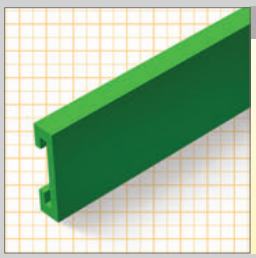
Pag. D/8

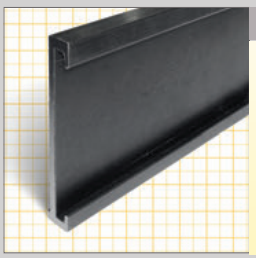
Pag. D/9


Pag. D/10


Pag. D/11


Pag. D/11


Pag. D/11


Pag. D/12


Pag. D/12


Pag. D/12

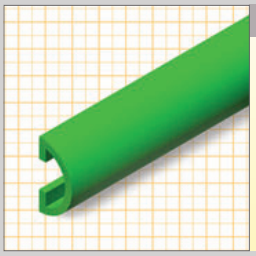
Pag. D/9

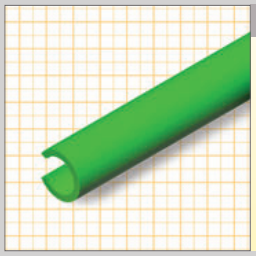
Pag. D/9

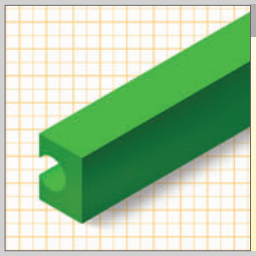
Pag. D/9

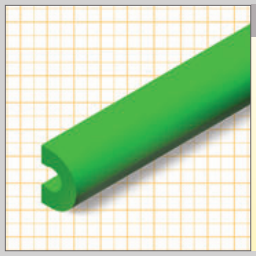
Pag. D/9

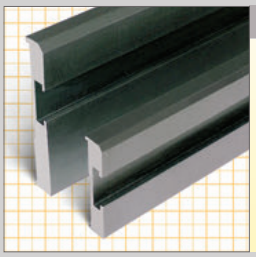
Pag. D/10

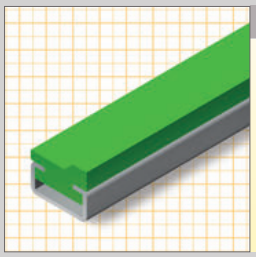
Pag. D/11

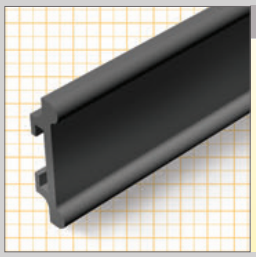
Pag. D/11

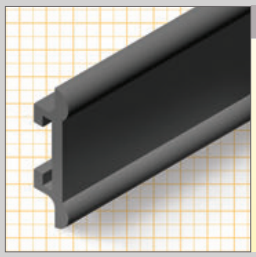
Pag. D/11

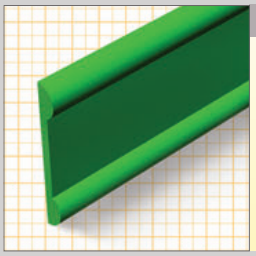
Pag. D/11

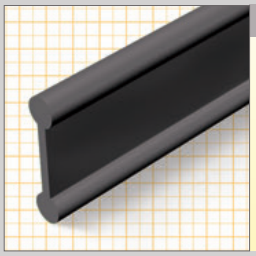
Pag. D/11

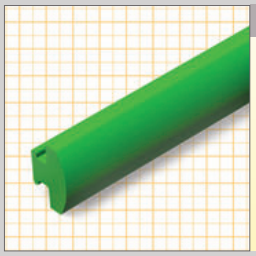
Pag. D/12

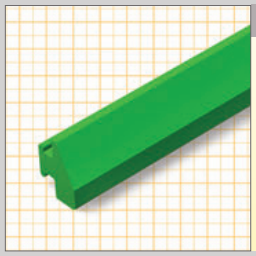
Pag. D/12

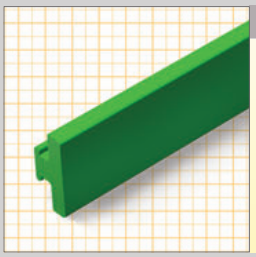
Pag. D/12

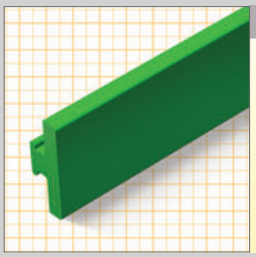
Pag. D/12

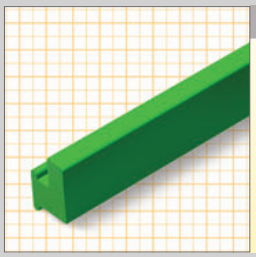
Pag. D/12

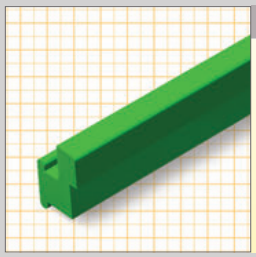
Pag. D/12

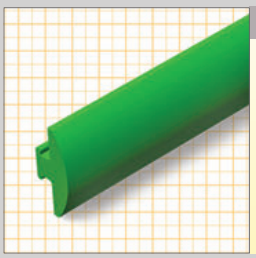
Pag. D/12

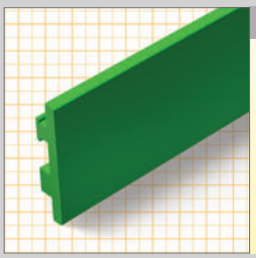
Pag. D/13

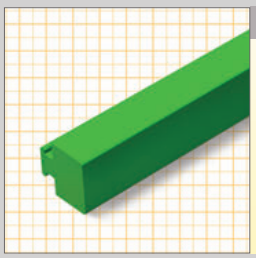
Pag. D/13

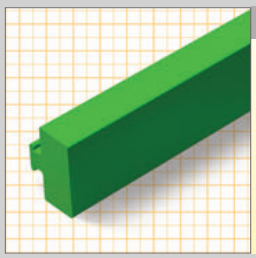
Pag. D/13

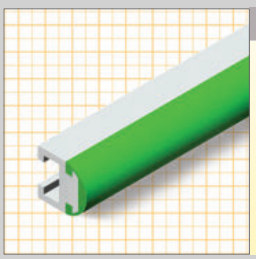
Pag. D/13

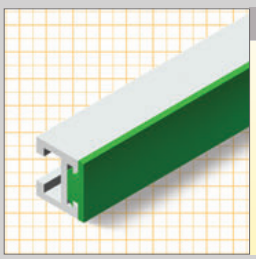
Pag. D/14

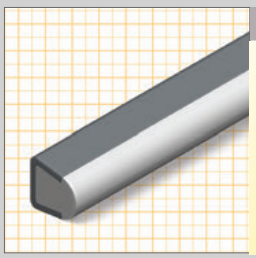
Pag. D/15

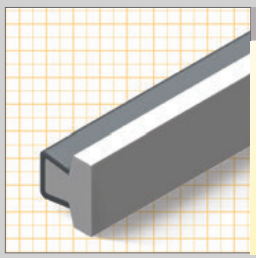
Pag. D/15 D/16

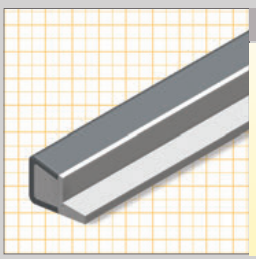
Pag. D/16

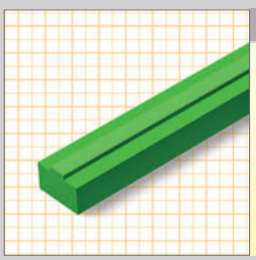
Pag. D/17

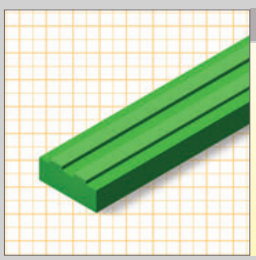
Pag. D/17

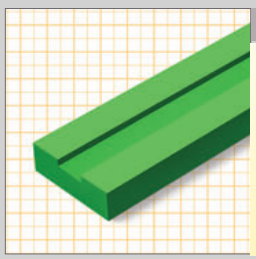
Pag. D/17

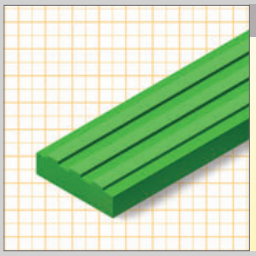
Pag. D/17

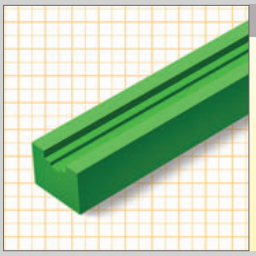
Pag. D/18

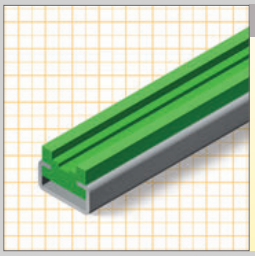
Pag. D/18

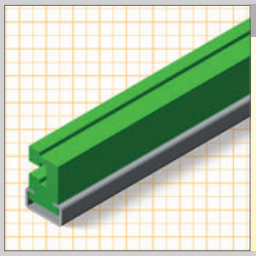
Pag. D/18

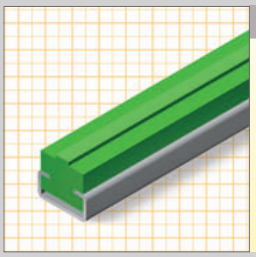
Pag. D/18

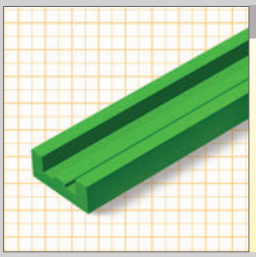
Pag. D/19

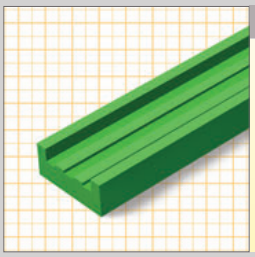
Pag. D/19

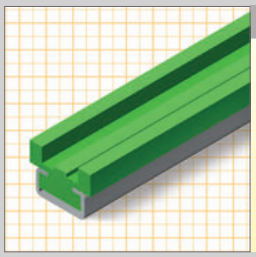
Pag. D/19

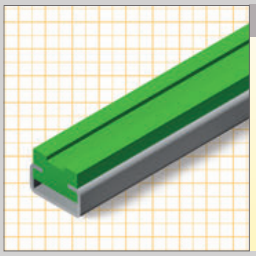
Pag. D/19

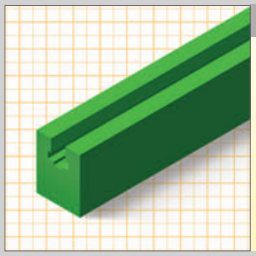
Pag. D/20

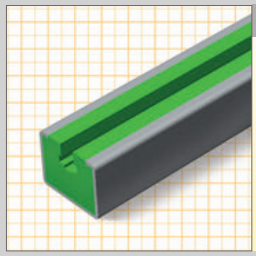
Pag. D/20

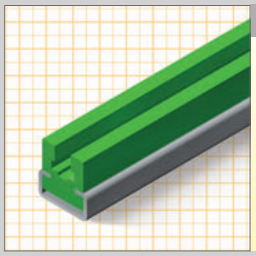
Pag. D/20

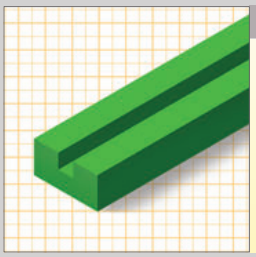
Pag. D/21

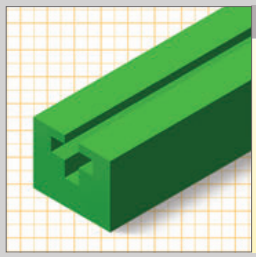
Pag. D/21

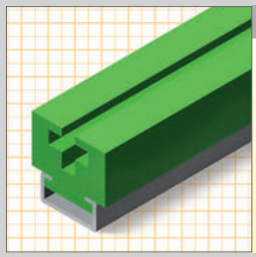
Pag. D/21

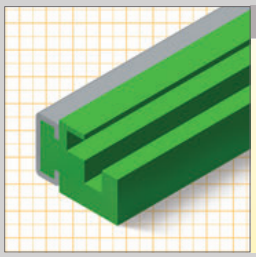
Pag. D/21

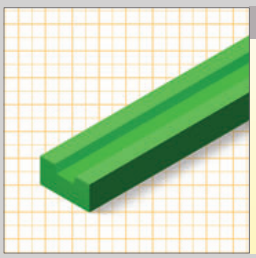
Pag. D/22

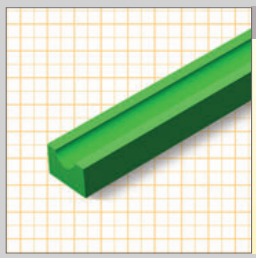
Pag. D/22

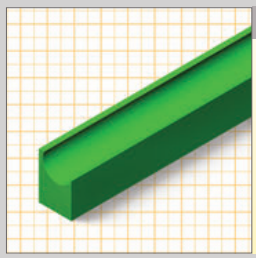
Pag. D/22

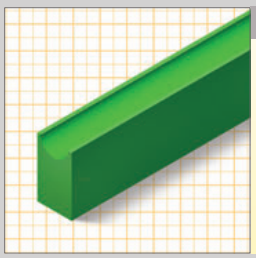
Pag. D/22

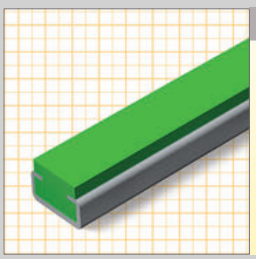
Pag. D/22

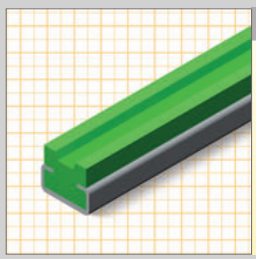
Pag. D/23

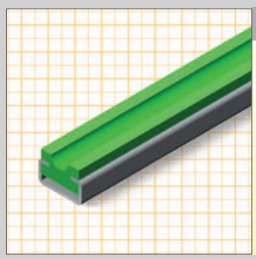
Pag. D/23

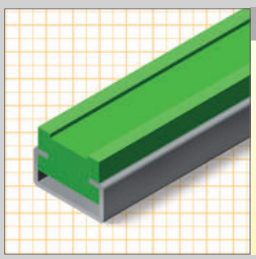
Pag. D/23

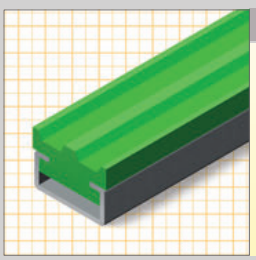
Pag. D/23

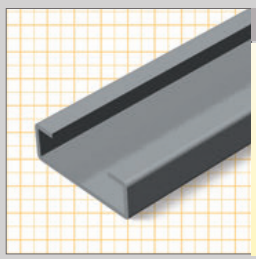
Pag. D/25

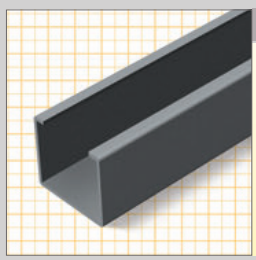
Pag. D/25

INDICE / TABLE OF CONTENTS

INDEX DES RÉFÉRENCES / INHALT


Pag. E/1

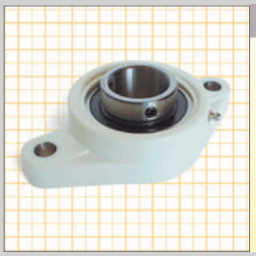
Pag. E/2


Pag. E/3



Pag. E/4


Pag. E/5



Pag. E/6


Pag. E/7



Pag. E/8


Pag. E/9



Pag. E/10


Pag. E/11

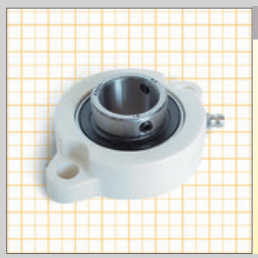
Pag. E/12



Pag. E/13



Pag. E/12



Pag. E/14

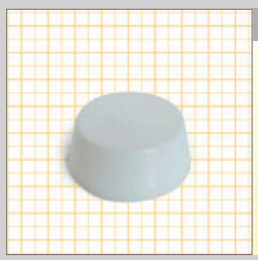
Pag. E/4 E/6 E/8 E/10


Pag. E/4 E/6 E/8 E/10

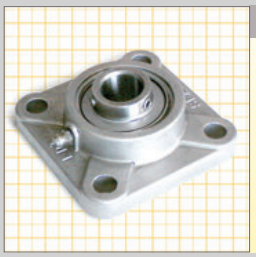
Pag. E/15

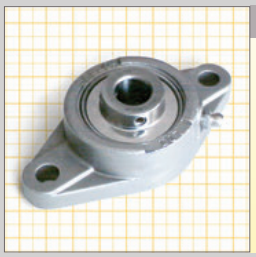
Pag. E/15

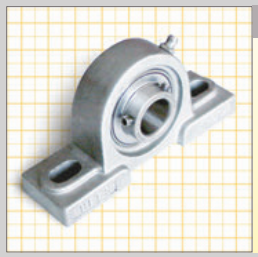
Pag. E/15



Pag. E/16

INDICE / TABLE OF CONTENTS

INDEX DES RÉFÉRENCES / INHALT

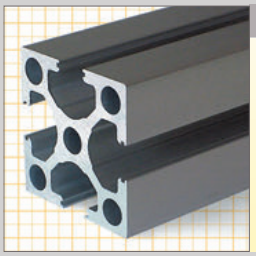
Pag. F/1 F/2

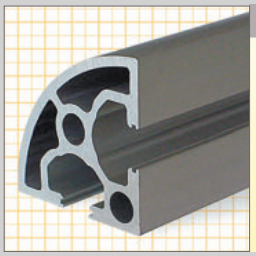
Pag. F/3

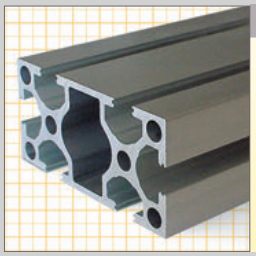
Pag. F/3

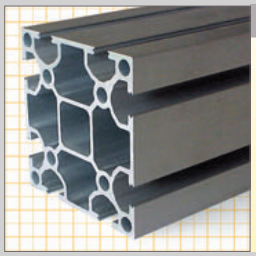
Pag. F/4

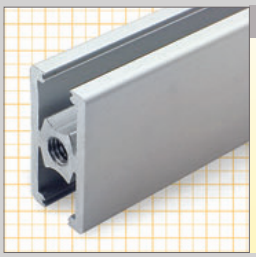
Pag. F/6

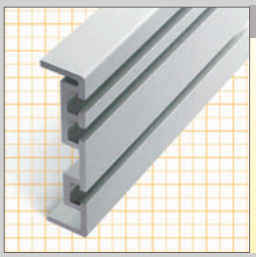
Pag. F/13 F/14 F/15 F/16 F/17

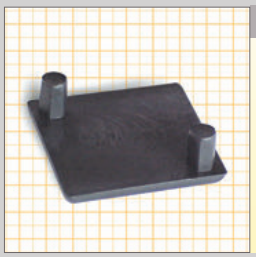
Pag. F/7 F/14

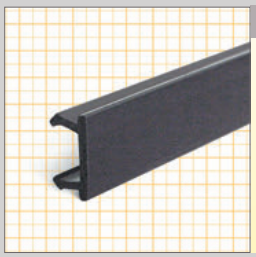
Pag. F/7


Pag. F/8


Pag. F/9


Pag. F/10

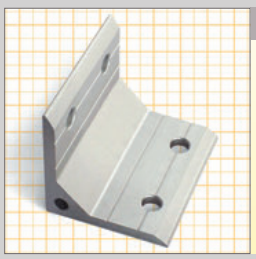
Pag. F/11

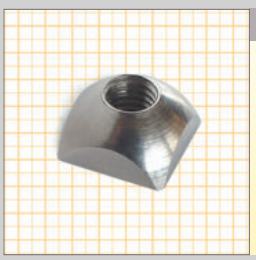
Pag. F/12


Pag. F/13


Pag. F/13

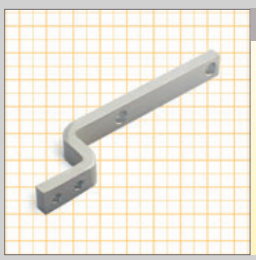
Pag. F/18

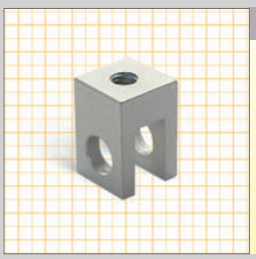
Pag. F/18

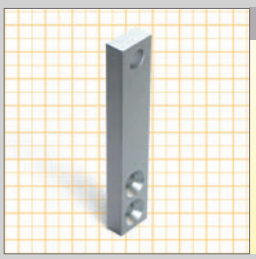
Pag. F/18

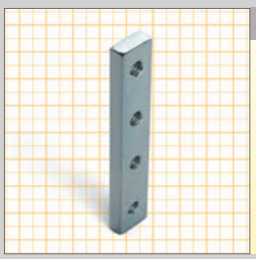
Pag. F/19


Pag. F/19


Pag. F/19


Pag. F/20

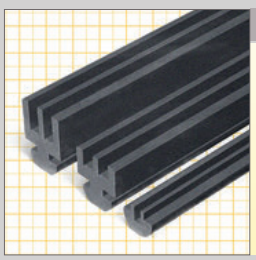
Pag. F/20


Pag. F/21

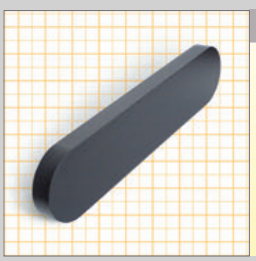
Pag. F/21

INDICE / TABLE OF CONTENTS

INDEX DES RÉFÉRENCES / INHALT

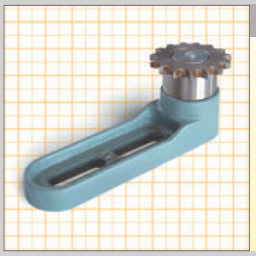
Pag. G/1

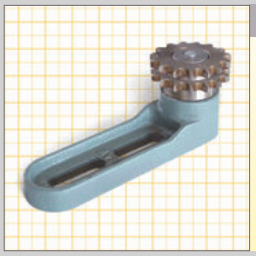
Pag. G/1


Pag. G/1


Pag. G/2


Pag. G/2


Pag. G/2

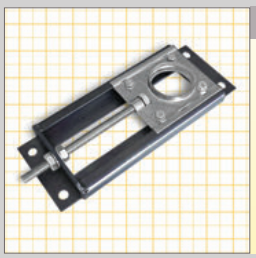
Pag. G/3


Pag. G/4 B/69


Pag. G/5

AA:	Aluminio anodizado	Anodized aluminium	Aluminium anodisé	Eloxiertes aluminium
AV:	Antivibración	Antivibration	Antivibration	Schwingungsdämpfend
AW:	Acetal blanco	White Acetal	Acétal blanc	Acetal, weiß
BL:	Acetal azul	Blue Acetal	Acétal bleu	Acetal, blau
COD:	Código	Code	Code	Code
D:	Acetal gris	Grey Acetal	Acétal gris	Standard Azetal, grau
DE:	Diámetro exterior	Outside diameter	Diamètre extérieur	Kopfkreis-Durchmesser
DF:	Diámetro taladro	Pilot Bore	Diamètre d'axe	Bohrungsdurchmesser
DP:	Diámetro primitivo	Primitive diameter	Diamètre primitif	Teilkreis-Durchmesser
DV:	Diámetro varilla	Round Profile diameter	Diamètre	Stangen Durchmesser
FD:	Fuerza deslizamiento	Sliding load	Effort de glissement max.	Ausziehkraft
FM:	Fuerza máxima	Max. load resistance	Résistance de charge max.	Max. zulässige Belastung
FT:	Fuerza trabajo	Max. advisable working load	Charge active max. de travail.	Ausziehkraft
inch:	Pulgadas	Inches	Pources	Zoll
K:	Ancho platillo	Plate width	Largeur de la palette	Plattenbreite
Kg/m:	Kilogramos por metro	Kilograms per meter	Kilos par mètre	Kilogramm pro Meter
Kg:	Kilogramos por unidad	Kilograms per unit	Kilos unité	Kilogramm pro Stück
KV:	Kevlar®	Kevlar®	Kevlar®	Kevlar®
L:	Longitud	Length	Longueur	Länge
LF:	Acetal marrón	Brown Acetal	Acetal brun	Acetal braun
LR:	Longitud rosca	Thread length	Longueur filetée	Gewindelänge
LT:	Longitud total	Total length	Longueur totale	Gesamtlänge
M:	Rosca Métrica	Metrical thread	Filetage métrique	Gewindedurchmesser
mm:	Milímetros	Millimeter	Millimètres	Millimeter
P:	Paso	Pitch	Pas	Teilung
PA6:	Poliamida	Polyamide	Polyamide	Polyamid
PBT:	Poliéster	Polyester	Polyester	Polyester
PE:	Polietileno	Polyethylene	Polyéthylène	Polyäthylen
PP+FV:	Polipropileno + FV	Polypropylene + FV	Polypropylène + FV	Polypropylen + Glasfaser
PP-R	PP especial	Special PP	PP spécial	PP besonderes
MAT:	Material	Material	Matèriel	Material
NI:	Latón Niquelado	Nickel Plated Brass	Laiton nickelé	Vernickelter Messing
Ri:	Sentido de giro inverso	Back bend radius	Sens de courbure inverse	Negativer Umlenkradius
RM:	Radio mínimo de curvatura	Min. curve radius	Rayon de courbure minimal	Mindesrkurvenradius
Rd:	Sentido de la marcha	Running direction	Sens de marche	Laufrichtung
S:	Acero	Steel	Acier	Stahl
SS:	Acero Inox.	Stainless Steel.	Acier Inox.	Edelstahl.
SS303:	Acero Inox. 303 Std.	Stainless Steel 303 Std.	Acier Inox. 303 Std.	Edelstahl 303 Std.
SSS:	Acero Inox. DIN 1.4301 28 HRC	Stainless Steel DIN 1.4301 28 HRC	Acier Inox. DIN 1.4301 28 HRC	Edelstahl DIN 1.4301 28 HRC
SSC:	Acero Inox. Supertenaz	Superior Stainless Steel	Acier Inox. Supertenace	Spezial Edelstahl
STD:	Standard	Standard	Standard	Standard
ZN:	Acero Zincado	Zinc Plated Steel	Acier zingué	Verzinkter Stahl
	Cadenas	Chains	Chaînes	Kettenserie
	Ruedas y carretes a utilizar ver pág.	Sprockets and idlers to use see page.	Roues a utiliser.	Kettenräder und Umlenkrollen siehe Sette.
	Cadena con goma.	Rubber top chain.	Chaîne avec revêtement caoutchouc.	Ketten mit Gummiauflage.
	Cadena Estándar.	Standard chain.	Chaîne standard.	Standard Ketten.
	Cadena de acumulacion.	Accumulation chain.	Chaîne standard.	Stauförderketten.
C	Caracteristicas	Characteristics	Caractéristiques	Bezeichnung
M	Material	Material	Matériel	Material
	Embalaje recomendado	Recommended packaging	Conditionnement recommandée	Verpackung
	Tornillería	Fasteners	Visserie	Verschraubung
	Eje	Spindle	Tige	Spindel
	Tuerca	Nut	Écrou	Mutter

Delrin® con Kevlar® son marcas registradas de E.I. Dupont y afiliados / Delrin® with Kevlar® are trade marks by E.I. Dupont and affiliated

COD	Pag
1007013S	C/121
1007015S	C/121
1007017S	C/121
1007019S	C/121
1007021S	C/121
1007023S	C/121
1007025S	C/121
1007027S	C/121
1007029S	C/121
1007030S	C/121
1007031S	C/121
1007033S	C/121
1010015S	C/121
1010017S	C/121
1010019S	C/121
1010021S	C/121
1010023S	C/121
1010025S	C/121
1010027S	C/121
1010029S	C/121
1010030S	C/121
1010031S	C/121
1411052	B/95
1482201	A/31
1482205	A/31
1482209	A/31
1482211	A/31
1482212	A/31
1482213	A/31
1482214	A/31
1482215	A/31
1482216	A/31
1482217	A/31
1482218	A/31
1482221	A/31
1482222	A/31
1482223	A/31
1482224	A/31
1482225	A/31
1482230	A/31
1482231	A/31
1482232	A/31
1482233	A/31
1482234	A/31
1482240	A/31
1482241	A/31
1482242	A/31
1482243	A/31
1482244	A/31
1482247	A/31
1482248	A/31
1482249	A/31
1482250	A/31
1482251	A/31
1482254	A/31
1482255	A/31
1482256	A/31
1482257	A/31
1482265	A/31
1482266	A/31
1482267	A/31
1482268	A/31
1482270	A/31
1482271	A/31
1482272	A/31
1482309	A/31
1482311	A/31
1482314	A/31
1482318	A/31
1483360	A/32
1483361	A/32
1483362	A/32
1483363	A/32
1483365	A/32
1483366	A/32
1483367	A/32
1483368	A/32
1483369	A/32
1483380	A/32
1483381	A/32
1483382	A/32
1483383	A/32
1483384	A/32
1483385	A/32
1483386	A/32
1483387	A/32
1483390	A/32
1483391	A/32
1483392	A/32
1483405	A/32
1483406	A/32
1483407	A/32
1485470	B/6
1485495	B/6
1485540	B/6
1486505	B/7
1486526	B/7
1486571	B/7
1486620	B/8
1486625	B/8
1486636	B/8
2500Z1624005	C/116
2500Z1624203	C/115
2500Z1625010	C/116
2500Z1625101	C/116
2500Z1625206	C/115
2500Z1625255	C/115
2500Z1630012	C/116
2500Z1630103	C/116
2500Z1630208	C/115
2500Z1630256	C/115
2500Z1635014	C/116
2500Z1635104	C/116
2500Z1635210	C/115
2500Z1635257	C/115
2500Z1640016	C/116
2500Z1640106	C/116
2500Z1640212	C/115
2500Z1640258	C/115
2500Z1824021	C/116
2500Z1824218	C/115
2500Z1825023	C/116
2500Z1825113	C/116
2500Z1825220	C/115
2500Z1825264	C/115
2500Z1830025	C/116
2500Z1830115	C/116
2500Z1830222	C/115
2500Z1830265	C/115
2500Z1835027	C/116
2500Z1835117	C/116
2500Z1835224	C/115
2500Z1835266	C/115
2500Z1840029	C/116
2500Z1840119	C/116
2500Z1840226	C/115
2500Z1840267	C/115
2500Z1924033	C/116
2500Z1924231	C/115
2500Z1925035	C/116
2500Z1925124	C/116
2500Z1925233	C/115
2500Z1925272	C/115
2500Z1930037	C/116
2500Z1930126	C/116
2500Z1930235	C/115
2500Z1930273	C/115
2500Z1935039	C/116
2500Z1935128	C/116
2500Z1935237	C/115
2500Z1935274	C/115
2500Z1940041	C/116
2500Z1940130	C/116
2500Z1940239	C/115
2500Z1940275	C/115
2PCG-1	D/22
2PCG-1 SS	D/22
2PCG-2	D/22
2PCG-2 SS	D/22
2PCG-3	D/22
2PCG-3 SS	D/22
2PCG-4	D/22
2PCG-4 SS	D/22
2PCG-5	D/22
2PCG-5 SS	D/22
312120	E/1
312120A	E/1
312120C	E/1
312120MTSS	E/15
312125	E/1
312125A	E/1
312125C	E/1
312125MTSS	E/15
312130	E/1
312130A	E/1
312130C	E/1
312130MTSS	E/15
312135	E/1
312135A	E/1
312135C	E/1
312135MTSS	E/15
312140	E/1
312140A	E/1
312140C	E/1
312140MTSS	E/15
31R2730	E/16
31R2730A	E/16
31R2730C	E/16
31R2735	E/16
31R2735A	E/16
31R2735C	E/16
31R2740	E/16
31R2740A	E/16
31R2740C	E/16
324120	E/2
324120A	E/2
324120C	E/2
324120MTSS	E/15
324125	E/2
324125A	E/2
324125C	E/2
324125MTSS	E/15
324130	E/2
324130A	E/2
324130C	E/2
324130MTSS	E/15
324135	E/2
324135A	E/2
324135C	E/2
324135MTSS	E/15
324140	E/2
324140A	E/2
324140C	E/2
324140MTSS	E/15
3361 DC 20	E/4
3361 DC 25	E/4
3361 DC 30	E/4
3361 DC 35	E/4
3361 DC 40	E/4
336120	E/3
336120A	E/3
336120C	E/3
336120MTSS	E/15
336125	E/3
336125A	E/3
336125C	E/3
336125MTSS	E/15
336130	E/3
336130A	E/3
336130C	E/3
336130MTSS	E/15
336135	E/3
336135A	E/3
336135C	E/3
336135MTSS	E/15
336140	E/3
336140A	E/3
336140C	E/3
336140MTSS	E/15
3481 DC 20	E/6
3481 DC 25	E/6
3481 DC 30	E/6
3481 DC 35	E/6
3481 DC 40	E/6
348120	E/5
348120A	E/5
348120C	E/5
348125	E/5
348125A	E/5
348125C	E/5
348130	E/5
348130A	E/5
348130C	E/5
348135	E/5
348135A	E/5
348135C	E/5
348140	E/5
348140A	E/5
348140C	E/5
3511 DC 20	E/8
3511 DC 25	E/8
3511 DC 30	E/8
3511 DC 35	E/8
3511 DC 40	E/8
351120	E/7
351120A	E/7
351120C	E/7
351125	E/7
351125A	E/7
351125C	E/7
351130	E/7
351130A	E/7
351130C	E/7
351135	E/7
351135A	E/7
351135C	E/7
351140	E/7
351140A	E/7
351140C	E/7
3621 DC 20	E/10
3621 DC 25	E/10
3621 DC 30	E/10
3621 DC 35	E/10
3621 DC 40	E/10
362120	E/9
362120A	E/9
362120C	E/9
362125	E/9
362125A	E/9
362125C	E/9
362130	E/9
362130A	E/9
362130C	E/9
362135	E/9
362135A	E/9
362135C	E/9
362140	E/9
362140A	E/9
362140C	E/9
375120	E/12
375120M	E/13
375120M.A	E/13
375120M.C	E/13
375120S	E/12
375120SMC	E/14
375120SMC.A	E/14
375120SMC.C	E/14
375125	E/12
375125M	E/13
375125M.A	E/13
375125M.C	E/13
375125S	E/12
375125SMC	E/14
375125SMC.A	E/14
375125SMC.C	E/14
383120	E/11
383120A	E/11
383120C	E/11
383125	E/11
383125A	E/11
383125C	E/11
383130	E/11
383130A	E/11
383130C	E/11
383135	E/11
383135A	E/11
383135C	E/11
393120A	E/8
393120C	E/8
393125A	E/8
393125C	E/8
393130A	E/8
393130C	E/8
393135A	E/8
393135C	E/8
393140A	E/8
393140C	E/8
400 90	C/25
450 32	C/25
450 45	C/25
4601960	C/90
4601971	C/90
4601973	C/90
4601980	C/90
4601983	C/90
4601987	C/90
4601989	C/90
4601993	C/90
4601995	C/90
4601997	C/90
4601998	C/90
4701001	C/80
4701002	C/80
4701018	C/80
4701034	C/80
4701052	C/80
4701200	C/80
4701307	C/80
4701312	C/80
4701324	C/80
4701331	C/80
4701337	C/82
4701343	C/82
4701349	C/82
4701355	C/82
4701413	C/80
4701415	C/80
4701426	C/80
4701432	C/80
4701438	C/82
4701445	C/82
4701451	C/82
4701457	C/82
4701507	C/82
4701514	C/82
4701520	C/82
4701526	C/82
4701608	C/82
4701614	C/82
4701620	C/82
4701626	C/82
4701901	C/82
4701907	C/82
4702003	C/80
4702021	C/80
4702037	C/80
4702055	C/80
4702107	C/80
4702121	C/80
4702136	C/80
4702151	C/80
4702211	C/80
4702226	C/80
4702241	C/80
4702256	C/80
4702315	C/80
4702321	C/80
4702327	C/80
4702334	C/80
4702340	C/82
4702346	C/82
4702352	C/82
4702358	C/82
4702417	C/80
4702423	C/80
4702429	C/80
4702435	C/80
4702441	C/82
4702448	C/82
4702454	C/82
4702460	C/82
4702511	C/82
4702517	C/82
4702523	C/82
4702529	C/82
4702611	C/82
4702617	C/82
4702623	C/82
4702629	C/82
4703006	C/80
4703024	C/80
4703040	C/80
4703058	C/80
4703109	C/80
4703124	C/80
4703139	C/80
4703154	C/80
4703214	C/80
4703229	C/80
4703243	C/80
4703259	C/80
4704009	C/80
4704027	C/80
4704043	C/80
4704061	C/80
4704112	C/80
4704127	C/80
4704142	C/80

COD	Pag
4704157	C/80
4704217	C/80
4704232	C/80
4704247	C/80
4704262	C/80
4705012	C/80
4705028	C/80
4705046	C/80
4705064	C/80
4705115	C/80
4705130	C/80
4705145	C/80
4705161	C/80
4705220	C/80
4705235	C/80
4705250	C/80
4705265	C/80
4706015	C/80
4706031	C/80
4706049	C/80
4706067	C/80
4706118	C/80
4706133	C/80
4706148	C/80
4706164	C/80
4706223	C/80
4706238	C/80
4706253	C/80
4706268	C/80
550	C/69
550 132	C/72
550 L	C/69
550 ML	C/70
550 TAB	C/70
550-LF	C/71
600 L	C/73
600 TAB	C/73
610 L	C/74
610 LC	C/75
610 LC - E - 508	C/76
610 LC - E - 635	C/76
610 LC - E - 825	C/76
610 LC - E - 952	C/76
610 TAB	C/74
610 TAB C	C/75
6115020	C/102
6115032	C/117
6115042	C/94
6117011	C/117
6117021	C/102
6117033	C/117
6117043	C/94
6119012	C/117
6119022	C/102
6119034	C/117
6119044	C/94
6121014	C/117
6121025	C/102
6121035	C/117
6121045	C/94
6123015	C/117
6123026	C/102
6123036	C/117
6123046	C/94
6125016	C/117
6125027	C/102
6125037	C/117
6125047	C/94
6127017	C/117
6127029	C/102
6127038	C/117
6127048	C/94
6129039	C/117

COD	Pag
6208051	C/120
6209009	C/104
6209235	C/104
6209239	C/104
6209243	C/104
6209247	C/104
6209256	C/105
6209261	C/105
6209265	C/105
6209269	C/105
6209273	C/105
6209277	C/118
6209326	C/114
6209331	C/114
6209335	C/114
6209339	C/114
6209344	C/114
6209349	C/114
6209353	C/114
6209357	C/114
6209362	C/114
6210010	C/104
6210052	C/120
6210236	C/104
6210240	C/104
6210244	C/104
6210248	C/104
6210257	C/105
6210262	C/105
6210266	C/105
6210270	C/105
6210274	C/105
6210278	C/118
6210327	C/114
6210332	C/114
6210336	C/114
6210340	C/114
6210345	C/114
6210350	C/114
6210354	C/114
6210358	C/114
6210363	C/114
6210560	C/103
6210561	C/103
6210562	C/103
6210563	C/103
6210564	C/103
6211011	C/104
6211237	C/104
6211241	C/104
6211245	C/104
6211249	C/104
6211258	C/105
6211263	C/105
6211267	C/105
6211271	C/105
6211275	C/105
6211328	C/114
6211333	C/114
6211337	C/114
6211341	C/114
6211346	C/114
6211351	C/114
6211355	C/114
6211359	C/114
6211364	C/114
6212012	C/104
6212053	C/120
6212238	C/104
6212242	C/104
6212246	C/104
6212250	C/104
6212259	C/105

COD	Pag
6212264	C/105
6212268	C/105
6212272	C/105
6212276	C/105
6212290	C/109
6212291	C/109
6212292	C/109
6212293	C/109
6212294	C/109
6212329	C/114
6212334	C/114
6212338	C/114
6212342	C/114
6212347	C/114
6212352	C/114
6212356	C/114
6212360	C/114
6212365	C/114
6212375	C/110
6212376	C/110
6212377	C/110
6212378	C/110
6212379	C/110
6212460	C/111
6212461	C/111
6212462	C/111
6212463	C/111
6212535	C/111
6212536	C/111
6212537	C/111
6212538	C/111
6215032	C/101
6215055	C/94
6215411	C/101
6215412	C/101
6215413	C/101
6215414	C/101
6215437	C/101
6215620	C/95
6216296	C/109
6216297	C/109
6216298	C/109
6216299	C/109
6216300	C/109
6216381	C/110
6216382	C/110
6216383	C/110
6216384	C/110
6216385	C/110
6216465	C/111
6216466	C/111
6216467	C/111
6216468	C/111
6216540	C/111
6216541	C/111
6216542	C/111
6216543	C/111
6217033	C/101
6217056	C/94
6217200	C/106
6217201	C/106
6217202	C/106
6217203	C/106
6217369	C/94
6217392	C/94
6217393	C/94
6217394	C/94
6217395	C/94
6217415	C/101
6217416	C/101
6217417	C/101
6217418	C/101
6217419	C/101

COD	Pag
6217454	C/107
6217455	C/107
6217456	C/107
6217457	C/107
6217602	C/107
6217603	C/107
6217604	C/107
6217605	C/107
6217624	C/95
6217650	C/106
6217655	C/107
6217683	C/106
6217684	C/106
6217685	C/106
6217686	C/106
6218302	C/109
6218303	C/109
6218304	C/109
6218305	C/109
6218306	C/109
6218387	C/110
6218388	C/110
6218389	C/110
6218390	C/110
6218391	C/110
6218470	C/111
6218471	C/111
6218472	C/111
6218473	C/111
6218545	C/111
6218546	C/111
6218547	C/111
6218548	C/111
6219057	C/94
6219177	C/117
6219210	C/106
6219211	C/106
6219212	C/106
6219213	C/106
6219308	C/109
6219309	C/109
6219310	C/109
6219311	C/109
6219312	C/109
6219393	C/110
6219394	C/110
6219395	C/110
6219396	C/110
6219397	C/110
6219420	C/101
6219421	C/101
6219422	C/101
6219438	C/101
6219439	C/101
6219440	C/94
6219442	C/94
6219444	C/94
6219445	C/94
6219480	C/107
6219481	C/107
6219482	C/107
6219483	C/107
6219485	C/111
6219486	C/111
6219487	C/111
6219488	C/111
6219510	C/98
6219511	C/98
6219512	C/98
6219513	C/98
6219534	C/101
6219551	C/111
6219552	C/111

COD	Pag
6219553	C/111
6219554	C/111
6219581	C/96
6219582	C/96
6219583	C/96
6219584	C/96
6219607	C/107
6219608	C/107
6219609	C/107
6219610	C/107
6219627	C/95
6219651	C/106
6219656	C/107
6219688	C/106
6219689	C/106
6219690	C/106
6219691	C/106
6219980	C/94
6220315	C/109
6220316	C/109
6220317	C/109
6220318	C/109
6220319	C/109
6220399	C/110
6220400	C/110
6220401	C/110
6220402	C/110
6220403	C/110
6220489	C/111
6220490	C/111
6220492	C/111
6220493	C/111
6220555	C/111
6220556	C/111
6220557	C/111
6220558	C/111
6221035	C/101
6221058	C/94
6221178	C/117
6221284	C/106
6221285	C/106
6221286	C/106
6221287	C/106
6221321	C/109
6221322	C/109
6221323	C/109
6221324	C/109
6221325	C/109
6221370	C/110
6221371	C/110
6221372	C/110
6221373	C/110
6221374	C/110
6221423	C/101
6221424	C/101
6221425	C/101
6221426	C/101
6221441	C/101
6221447	C/94
6221448	C/94
6221449	C/94
6221451	C/94
6221453	C/94
6221505	C/111
6221506	C/111
6221507	C/111
6221508	C/111
6221516	C/98
6221517	C/98
6221518	C/98
6221519	C/98
6221570	C/111
6221571	C/111

COD	Pag
6221572	C/111
6221573	C/111
6221590	C/96
6221591	C/96
6221592	C/96
6221593	C/96
6221612	C/107
6221613	C/107
6221614	C/107
6221616	C/107
6221631	C/95
6221639	C/107
6221640	C/107
6221641	C/107
6221643	C/107
6221652	C/106
6221657	C/107
6221693	C/106
6221694	C/106
6221695	C/106
6221696	C/106
6223036	C/101
6223059	C/94
6223179	C/117
6223307	C/106
6223308	C/106
6223309	C/106
6223310	C/106
6223427	C/101
6223428	C/101
6223429	C/101
6223430	C/101
6223443	C/101
6223474	C/94
6223475	C/94
6223477	C/94
6223478	C/94
6223479	C/94
6223523	C/98
6223524	C/98
6223525	C/98
6223526	C/98
6223598	C/96
6223599	C/96
6223600	C/96
6223601	C/96
6223635	C/95
6223653	C/106
6223658	C/107
6223661	C/107
6223662	C/107
6223663	C/107
6223664	C/107
6223665	C/107
6223666	C/107
6223667	C/107
6223668	C/107
6223698	C/106
6223699	C/106
6223700	C/106
6223705	C/106
6225060	C/94
6225072	C/101
6225180	C/117
6225311	C/106
6225312	C/106
6225313	C/106
6225314	C/106
6225431	C/101
6225432	C/101
6225433	C/101
6225434	C/101
6225436	C/101

COD	Pag
6225496	C/94
6225497	C/94
6225498	C/94
6225500	C/94
6225503	C/94
6225529	C/98
6225530	C/98
6225531	C/98
6225532	C/98
6225605	C/96
6225606	C/96
6225607	C/96
6225608	C/96
6225642	C/95
6225654	C/106
6225659	C/107
6225667	C/107
6225668	C/107
6225669	C/107
6225670	C/107
6225671	C/107
6225672	C/107
6225673	C/107
6225674	C/107
6225724	C/106
6225725	C/106
6225726	C/106
6225727	C/106
6227061	C/94
6227647	C/95
6229063	C/94
6229649	C/95
6233255	C/112
6233260	C/112
6308187	C/103
6308188	C/103
6308601	C/119
6308603	C/119
6310181	C/103
6310182	C/103
6310609	C/119
6310612	C/119
6312124	C/104
6312127	C/104
6312128	C/104
6312132	C/104
6312140	C/113
6312144	C/113
6312148	C/113
6312152	C/113
6312155	C/113
6312207	C/108
6317470	C/95
6317472	C/95
6319001	C/93
6319007	C/93
6319012	C/93
6319019	C/93
6319088	C/95
6319092	C/95
6319096	C/95
6319101	C/95
6319123	C/99
6319134	C/99
6319137	C/99
6319142	C/99
6319160	C/118
6319164	C/118
6319168	C/118
6319172	C/118
6319224	C/97
6319228	C/97
6319233	C/97

COD	Pag
6319237	C/97
6320220	C/108
6321002	C/93
6321008	C/93
6321014	C/93
6321020	C/93
6321058	C/93
6321061	C/93
6321064	C/93
6321067	C/93
6321070	C/93
6321073	C/96
6321076	C/96
6321079	C/96
6321082	C/96
6321085	C/96
6321089	C/95
6321093	C/95
6321097	C/95
6321102	C/95
6321125	C/99
6321130	C/99
6321133	C/99
6321139	C/99
6321161	C/118
6321165	C/118
6321169	C/118
6321173	C/118
6321225	C/97
6321229	C/97
6321234	C/97
6321238	C/97
6321258	C/97
6321261	C/97
6321264	C/97
6321267	C/97
6321270	C/97
6323003	C/93
6323009	C/93
6323015	C/93
6323021	C/93
6323059	C/93
6323062	C/93
6323065	C/93
6323068	C/93
6323071	C/93
6323074	C/96
6323077	C/96
6323080	C/96
6323083	C/96
6323086	C/96
6323090	C/95
6323094	C/95
6323098	C/95
6323103	C/95
6323135	C/99
6323146	C/99
6323157	C/99
6323159	C/99
6323162	C/118
6323166	C/118
6323170	C/118
6323174	C/118
6323226	C/97
6323230	C/97
6323235	C/97
6323239	C/97
6323259	C/97
6323262	C/97
6323265	C/97
6323268	C/97
6323271	C/97
6325004	C/93

COD	Pag
6325010	C/93
6325017	C/93
6325022	C/93
6325060	C/93
6325063	C/93
6325066	C/93
6325069	C/93
6325072	C/93
6325075	C/96
6325078	C/96
6325081	C/96
6325084	C/96
6325087	C/96
6325091	C/95
6325095	C/95
6325099	C/95
6325104	C/95
6325126	C/99
6325131	C/99
6325136	C/99
6325143	C/99
6325163	C/118
6325167	C/118
6325171	C/118
6325175	C/118
6325227	C/97
6325231	C/97
6325236	C/97
6325240	C/97
6325260	C/97
6325263	C/97
6325266	C/97
6325269	C/97
6325272	C/97
6325407	C/99
6325408	C/99
6325409	C/99
6325411	C/99
6325420	C/100
6325421	C/100
6325422	C/100
6325424	C/100
6509131	C/113
6509133	C/113
6509139	C/113
6509143	C/113
6509302	C/105
6509303	C/105
6509304	C/105
6509305	C/105
6510132	C/113
6510136	C/113
6510140	C/113
6510144	C/113
6510310	C/105
6510311	C/105
6510312	C/105
6510313	C/105
6511134	C/113
6511137	C/113
6511141	C/113
6511145	C/113
6511317	C/105
6511318	C/105
6511319	C/105
6511320	C/105
6512135	C/113
6512138	C/113
6512142	C/113
6512146	C/113
6512324	C/105
6512325	C/105
6512326	C/105

COD	Pag
6512327	C/105
6512720	C/109
6512721	C/109
6512722	C/109
6512723	C/109
6512765	C/110
6512766	C/110
6512767	C/110
6512768	C/110
6516726	C/109
6516727	C/109
6516728	C/109
6516728	C/109
6516770	C/110
6516771	C/110
6516772	C/110
6516773	C/110
6517148	C/127
6517153	C/127
6517158	C/127
6517163	C/127
6517168	C/127
6517251	C/125
6517256	C/125
6517265	C/125
6517266	C/125
6517267	C/125
6517268	C/125
6517330	C/125
6517331	C/125
6517332	C/125
6517333	C/125
6517501	C/126
6517502	C/126
6517504	C/126
6517505	C/126
6517506	C/126
6518731	C/109
6518732	C/109
6518733	C/109
6518734	C/109
6518776	C/110
6518777	C/110
6518778	C/110
6518779	C/110
6519149	C/127
6519154	C/127
6519159	C/127
6519164	C/127
6519169	C/127
6519230	C/127
6519235	C/127
6519240	C/127
6519245	C/127
6519252	C/125
6519257	C/125
6519270	C/125
6519271	C/125
6519272	C/125
6519273	C/125
6519336	C/125
6519337	C/125
6519338	C/125
6519339	C/125
6519523	C/126
6519524	C/126
6519525	C/126
6519528	C/126
6519530	C/126
6519616	C/126
6519617	C/126
6519618	C/126
6519620	C/126

COD	Pag
6519737	C/109
6519738	C/109
6519739	C/109
6519740	C/109
6519781	C/110
6519782	C/110
6519783	C/110
6519784	C/110
6520742	C/109
6520743	C/109
6520744	C/109
6520745	C/109
6520786	C/110
6520787	C/110
6520788	C/110
6520790	C/110
6521150	C/127
6521155	C/127
6521160	C/127
6521165	C/127
6521170	C/127
6521231	C/127
6521236	C/127
6521241	C/127
6521246	C/127
6521253	C/125
6521258	C/125
6521275	C/125
6521276	C/125
6521277	C/125
6521278	C/125
6521341	C/125
6521342	C/125
6521343	C/125
6521344	C/125
6521541	C/126
6521542	C/126
6521544	C/126
6521547	C/126
6521549	C/126
6521628	C/126
6521629	C/126
6521630	C/126
6521632	C/126
6521750	C/109
6521751	C/109
6521752	C/109
6521754	C/109
6521792	C/110
6521793	C/110
6521794	C/110
6521795	C/110
6523151	C/127
6523156	C/127
6523161	C/127
6523166	C/127
6523171	C/127
6523232	C/127
6523237	C/127
6523242	C/127
6523247	C/127
6523254	C/125
6523259	C/125
6523280	C/125
6523281	C/125
6523282	C/125
6523283	C/125
6523347	C/125
6523348	C/125
6523349	C/125
6523350	C/125
6523557	C/126
6523558	C/126

COD	Pag
6523560	C/126
6523561	C/126
6523564	C/126
6523640	C/126
6523641	C/126
6523642	C/126
6523643	C/126
6525152	C/127
6525157	C/127
6525162	C/127
6525167	C/127
6525172	C/127
6525233	C/127
6525238	C/127
6525243	C/127
6525248	C/127
6525255	C/125
6525260	C/125
6525286	C/125
6525287	C/125
6525288	C/125
6525289	C/125
6525352	C/125
6525353	C/125
6525354	C/125
6525355	C/125
6525572	C/126
6525573	C/126
6525575	C/126
6525577	C/126
6525579	C/126
6525650	C/126
6525652	C/126
6525653	C/126
6525655	C/126
6525705	C/124
6533801	C/89
6533806	C/89
6533822	C/89
6533823	C/89
6608135	C/103
6608136	C/103
6608791	C/119
6608794	C/119
6610089	C/103
6610090	C/103
6610797	C/119
6610799	C/119
6612063	C/104
6612064	C/104
6612065	C/104
6612066	C/104
6612083	C/113
6612084	C/113
6612085	C/113
6612086	C/113
6612087	C/113
6615801	C/85
6615804	C/86
6615807	C/87
6615809	C/85
6615815	C/86
6615820	C/87
6619007	C/123
6619013	C/123
6619019	C/123
6619025	C/123
6619107	C/123
6619112	C/123
6619119	C/123
6619125	C/123
6619686	C/124
6619687	C/124

COD	Pag
6619688	C/124
6619689	C/124
6619710	C/124
6619711	C/124
6619712	C/124
6619713	C/124
6621008	C/123
6621014	C/123
6621020	C/123
6621026	C/123
6621092	C/123
6621093	C/123
6621094	C/123
6621095	C/123
6621108	C/123
6621114	C/123
6621120	C/123
6621126	C/123
6621160	C/93
6621161	C/93
6621162	C/93
6621163	C/93
6621164	C/93
6621501	C/96
6621502	C/96
6621503	C/96
6621504	C/96
6621505	C/96
6621536	C/97
6621537	C/97
6621538	C/97
6621539	C/97
6621541	C/97
6621691	C/124
6621692	C/124
6621693	C/124
6621694	C/124
6621716	C/124
6621717	C/124
6621718	C/124
6621719	C/124
6623009	C/123
6623015	C/123
6623021	C/123
6623027	C/123
6623099	C/123
6623100	C/123
6623101	C/123
6623109	C/123
6623115	C/123
6623117	C/123
6623121	C/123
6623127	C/123
6623169	C/93
6623170	C/93
6623171	C/93
6623172	C/93
6623173	C/93
6623512	C/96
6623513	C/96
6623514	C/96
6623515	C/96
6623516	C/96
6623547	C/97
6623548	C/97
6623549	C/97
6623550	C/97
6623551	C/97
6623697	C/124
6623698	C/124
6623699	C/124
6623700	C/124
6623722	C/124

COD	Pag
6623723	C/124
6623724	C/124
6623725	C/124
6625010	C/123
6625016	C/123
6625022	C/123
6625028	C/123
6625102	C/123
6625103	C/123
6625104	C/123
6625105	C/123
6625110	C/123
6625116	C/123
6625122	C/123
6625128	C/123
6625177	C/93
6625178	C/93
6625179	C/93
6625180	C/93
6625181	C/93
6625221	C/99
6625223	C/99
6625224	C/99
6625226	C/99
6625291	C/100
6625292	C/100
6625294	C/100
6625297	C/100
6625520	C/96
6625521	C/96
6625522	C/96
6625523	C/96
6625524	C/96
6625557	C/97
6625558	C/97
6625559	C/97
6625560	C/97
6625562	C/97
6625703	C/124
6625704	C/124
6625706	C/124
6625730	C/124
6625731	C/124
6625732	C/124
6625734	C/124
7640001	B/92
7640002	B/92
7640003	B/92
7640004	B/92
7640005	B/92
7640006	B/92
7640007	B/92
7640008	B/92
7640051	B/96
7640052	B/96
7640053	B/96
7640059	B/95
7640060	B/95
7640110	B/94
7640146	B/58
7640147	B/58
7640148	B/58
7640149	B/58
7640152	B/58
7640154	B/58
7640157	B/58
7640160	B/58
7640162	B/58
7640163	B/58
7640174	B/58
7640176	B/58
7640179	B/58
7640180	B/58

COD	Pag
7640183	B/58
7640208	B/98
7640209	B/98
7640301	B/94
7640312	B/94
7640315	B/94
7640327	F/20
7640330	F/20
7640333	F/20
7640335	F/20
7640405	B/93
7640410	B/93
7640415	B/93
7640501	B/96
7641215	B/93
7641220	B/93
7641515	B/93
7641520	B/93
7645101	B/93
7645301	B/8
7701915	F/6
7701920	F/6
7702015	F/1
7702020	F/1
7702115	F/1
7702120	F/1
7702215	F/2
7702220	F/2
7702315	F/2
7702320	F/2
7703015	F/3
7703020	F/3
7704015	F/4
7704020	F/4
7709015	F/3
7709020	F/3
7713015	F/14
7713020	F/14
7714015	F/13
7714020	F/13
7715015	F/15
7715020	F/15
7715215	F/16
7715220	F/16
7755015	F/17
7755020	F/17
7801020	F/9
7801120	F/9
7801520	F/9
7801620	F/9
7802020	F/10
7802120	F/10
7807015	F/8
7807515	F/8
7808212	F/19
7808214	F/19
7808270	F/19
7808505	F/7
7808510	F/7
7808512	F/7
7808515	F/7
7808520	F/7
7808550	F/21
7808560	F/14
7808591	F/21
7808594	F/21
7808611	F/7
7809010	B/97
7809011	B/97
7809012	B/97
7809013	B/97
7809014	B/97
7809310	B/97

COD	Pag
7809410	B/97
7810110	B/98
7810111	B/98
7810112	B/98
7810129	B/98
7810130	B/98
7810131	B/98
7810210	B/99
7810211	B/99
7810212	B/99
7810220	B/99
7810221	B/99
7810903	B/99
7811220	F/11
7811222	F/11
7821020	F/18
7825211	F/18
7825214	F/18
7825217	F/18
7825225	F/18
7830611	F/12
7830631	F/12
7830645	F/12
7830650	F/12
7830814	F/12
7830823	F/12
7830824	F/12
7860500	B/102
7860530C	B/102
7860530N	B/102
7860541	B/102
7860550C	B/102
7860550N	B/102
7870100	B/39
7870100	B/41
7870161	B/41
7870163	B/41
7870165	B/41
7870172	B/41
7870174	B/41
7870180	B/41
8010022	B/21
8010023	B/21
8010024	B/15
8010026	B/15
8010027	B/15
8010028	B/15
8010032	B/21
8010035	B/22
8010055	B/21
8010057	B/21
8010106	B/19
8010107	B/19
8010108	B/19
8010109	B/19
8010114	B/19
8010115	B/19
8010116	B/19
8010117	B/19
8010120	B/19
8010121	B/19
8010122	B/19
8010123	B/19
8010201	B/15
8010202	B/15
8010203	B/15
8010204	B/15
8010211	B/15
8010212	B/15
8010214	B/15
8010215	B/15
8010220NV	B/20
8010221NV	B/20

COD	Pag
8010222NV	B/20
8010223NV	B/20
8010224NV	B/20
8010230	B/16
8010231	B/16
8010232	B/16
8010233	B/16
8010234	B/16
8010235	B/15
8010236	B/19
8010237	B/15
8010238	B/15
8010239	B/15
8010241	B/16
8010271	B/19
8010315	B/20
8010340	B/20
8010360	B/18
8010362	B/18
8010365	B/18
8010367	B/17
8010369	B/17
8010371	B/17
8010382	B/17
8010384	B/17
8010387	B/17
8010401	B/22
8010416	B/22
8010420	B/22
8010429	B/22
8010505	B/18
8010507	B/18
8010509	B/18
8010512	B/17
8010514	B/17
8010516	B/17
8010522	B/18
8010523	B/18
8010525	B/18
8015225	B/20
8015226	B/20
8015227	B/20
8015228	B/20
8015240	B/20
8015245	B/20
8015250	B/20
8015260	B/21
8015268	B/21
8025101	B/13
8025102N	B/14
8025102V	B/14
8025103	B/14
8025104	B/12
8025105	B/12
8025140	B/13
8025601	B/9
8025615	B/10
8025621	B/10
8025630	B/9
8025645	B/11
8025650	B/11
8040501	B/77
8040535	B/77
8040560	B/78
8040581	B/78
8110012NV	B/49
8110015	B/49
8110016NV	B/49
8110018	B/46
8110019	B/46
8110020	B/46
8110021	B/46
8110022	B/46

COD	Pag
8110023	B/46
8110024	B/46
8110025	B/46
8110026	B/46
8110027	B/46
8110028	B/46
8110029	B/46
8110030NV	B/45
8110031NV	B/45
8110032NV	B/45
8110033NV	B/45
8110034NV	B/45
8110035NV	B/45
8110092NV	B/45
8110093NV	B/45
8110094NV	B/45
8110095NV	B/45
8110096NV	B/45
8110097NV	B/45
8110137	B/46
8110138	B/46
8110139	B/46
8110142	B/46
8110143	B/46
8110144	B/46
8110150	B/46
8110151	B/46
8110152	B/46
8110156	B/46
8110157	B/46
8110158	B/46
8110201	B/43
8110205	B/43
8110210	B/43
8110212	B/43
8110215	B/43
8110221	B/43
8110231	B/43
8110234	B/43
8110263	B/45
8110264	B/45
8110265	B/45
8110268	B/45
8110269	B/45
8110270	B/45
8110272	B/45
8110273	B/45
8110274	B/45
8110276	B/45
8110277	B/45
8110278	B/45
8110903	B/44
8110904	B/44
8110905	B/44
8110909	B/44
8110910	B/44
8110912	B/44
8110917	B/44
8110918	B/44
8110919	B/44
8110923	B/44
8110924	B/44
8110926	B/44
8115036	B/49
8115037	B/49
8115038	B/47
8115039	B/47
8115040	B/47
8115041	B/47
8115042	B/47
8115043	B/47
8115044	B/48
8115045	B/48

COD	Pag
8115046	B/48
8115047	B/48
8115048	B/48
8115049	B/48
8115051	B/48
8115052	B/48
8115053	B/48
8115054	B/48
8115055	B/48
8115056	B/48
8115057	B/49
8115058	B/49
8115059	B/47
8115060	B/47
8115061	B/47
8115062	B/47
8115063	B/47
8115064	B/47
8115065	B/48
8115066	B/48
8115067	B/48
8115068	B/48
8115069	B/48
8115070	B/48
8115071	B/48
8115072	B/48
8115073	B/48
8115074	B/48
8115075	B/48
8115076	B/48
8115160	B/47
8115161	B/47
8115163	B/47
8115175	B/47
8115176	B/47
8115178	B/47
8115185	B/47
8115186	B/47
8115187	B/47
8115190	B/47
8115191	B/47
8115193	B/47
8120085	B/58
8120101	B/57
8120102	B/57
8120103	B/57
8120107	B/57
8120108	B/57
8120109	B/57
8120122	B/57
8120123	B/57
8120124	B/57
8120129	B/57
8120130	B/57
8120131	B/57
8120301	B/57
8120302	B/57
8120303	B/57
8120304	B/57
8120307	B/57
8120308	B/57
8120309	B/57
8120310	B/57
8120315	B/57
8120316	B/57
8120317	B/57
8120318	B/57
8120562	B/55
8120563	B/55
8120564	B/55
8120570	B/55
8120571	B/55
8120575	B/55

COD	Pag
8120576	B/55
8120577	B/55
8120691	B/56
8120692	B/56
8120693	B/56
8120694	B/56
8120696	B/56
8120697	B/56
8120698	B/56
8120705	B/56
8120706	B/56
8120707	B/56
8120708	B/56
8160410	B/41
8160410	B/51
8160416	B/41
8160416	B/51
8160425	B/41
8160425	B/51
8160439	B/41
8160439	B/51
8161450	B/50
8162467	B/50
8190801	B/53
8190807	B/53
8190808	B/53
8190810	B/53
8190815	B/54
8210014	B/61
8210015	B/61
8210016	B/61
8210026	B/62
8210027	B/62
8210028	B/62
8210038	B/61
8210039	B/61
8210040	B/61
8210050	B/63
8210051	B/63
8210052	B/63
8210071	B/63
8210072	B/63
8210073	B/63
8210074	B/64
8210075	B/64
8210076	B/64
8210086	B/64
8210087	B/64
8210088	B/64
8210095	B/61
8210097	B/62
8210109	B/63
8210112	B/65
8210121	B/66
8210125	B/66
8210129	B/68
8210133	B/68
8210134	B/69
8210138	B/70
8210142	B/69
8210146	B/70
8210151	B/67
8210155	B/67
8210157	B/71
8210161	B/71
8210165	B/72
8210169	B/72
8210184	B/63
8210212	B/60
8210212NV	B/60
8210239	B/64
8210261	B/64
8210270	B/75

COD	Pag
8210277	B/76
8210317	B/61
8210367	B/74
8210450	B/64
8210456	B/64
8210461	B/72
8210525	B/65
8214620	B/73
8214680	B/73
8214691	B/73
8220301	B/59
8220302	B/59
8220303	B/59
8220304	B/59
8220321	B/59
8220322	B/59
8220335	B/59
8220336	B/59
8220337	B/59
8220338	B/59
8220339	B/59
8220340	B/59
8220341	B/59
8220342	B/59
8220343	B/59
8220344	B/59
8220345	B/59
8220346	B/59
8220380	B/59
8220385	B/59
8220801	B/29
8220805	B/29
8220811	B/29
8220819	B/29
8222780	B/59
8222790	B/59
8222795	B/59
8225207	B/82
8225311	B/82
8225312	B/82
8225314	B/82
8226218	B/82
8226219	B/82
8235324	B/5
8235325	B/5
8235327	B/5
8235329	B/5
8235331	B/5
8235334	B/5
8235350	B/5
8235351	B/5
8235352	B/5
8235353	B/5
8235354	B/5
8235361	B/80
8235381	B/5
8235386	B/5
8235390	B/5
8235395	B/5
8240017	B/61
8240018	B/61
8240019	B/61
8240020	B/61
8240021	B/61
8240022	B/61
8240023	B/61
8240024	B/61
8240025	B/61
8240029	B/62
8240030	B/62
8240031	B/62
8240032	B/62
8240033	B/62

COD	Pag
8240034	B/62
8240035	B/62
8240036	B/62
8240037	B/62
8240041	B/61
8240042	B/61
8240043	B/61
8240044	B/61
8240045	B/61
8240046	B/61
8240047	B/61
8240048	B/61
8240049	B/61
8240053	B/63
8240054	B/63
8240055	B/63
8240056	B/63
8240057	B/63
8240058	B/63
8240059	B/63
8240060	B/63
8240061	B/63
8240062	B/63
8240063	B/63
8240064	B/63
8240065	B/63
8240066	B/63
8240067	B/63
8240068	B/63
8240069	B/63
8240070	B/63
8240077	B/64
8240078	B/64
8240079	B/64
8240080	B/64
8240081	B/64
8240082	B/64
8240083	B/64
8240084	B/64
8240085	B/64
8240088	B/61
8240089	B/61
8240090	B/61
8240091	B/62
8240092	B/62
8240093	B/62
8240114	B/65
8240115	B/65
8240116	B/65
8240118	B/65
8240119	B/65
8240120	B/65
8240122	B/66
8240123	B/66
8240124	B/66
8240126	B/66
8240127	B/66
8240128	B/66
8240130	B/68
8240131	B/68
8240132	B/68
8240135	B/69
8240136	B/69
8240137	B/69
8240139	B/70
8240140	B/70
8240141	B/70
8240143	B/69
8240144	B/69
8240145	B/69
8240147	B/70
8240148	B/70
8240149	B/70

COD	Pag
8240152	B/67
8240153	B/67
8240154	B/67
8240156	B/67
8240158	B/71
8240159	B/71
8240160	B/71
8240162	B/71
8240163	B/71
8240164	B/71
8240166	B/72
8240167	B/72
8240168	B/72
8240170	B/63
8240171	B/63
8240172	B/63
8240173	B/67
8240174	B/67
8240191	B/63
8240192	B/63
8240193	B/63
8240211	B/60
8240211NV	B/60
8240214	B/60
8240214NV	B/60
8240215	B/60
8240215NV	B/60
8240231	B/61
8240232	B/61
8240233	B/61
8240251	B/64
8240252	B/64
8240253	B/64
8240271	B/75
8240272	B/75
8240273	B/75
8240290	B/76
8240292	B/76
8240294	B/76
8310005	A/1
8310008	A/1
8310010	A/1
8310012	A/1
8310023	A/1
8310024	A/1
8310025	A/1
8310026	A/1
8310037	A/1
8310038	A/1
8310039	A/1
8310040	A/1
8310057	A/2
8310058	A/2
8310059	A/2
8310060	A/2
8310061	A/2
8310062	A/2
8310063	A/2
8330045	B/2
8330046	B/2
8330047	B/2
8330048	B/2
8330049	B/2
8330050	B/2
8330052	B/3
8330053	B/3
8330054	B/3
8330055	B/3
8330071	B/4
8330082	B/4
8330112	B/3
8330114	B/3
8330119	B/1

COD	Pag
8330121	B/1
8330125	B/1
8330126	B/1
8330135	B/1
8330187	B/89
8330189	B/89
8330191	B/89
8330194	B/89
8330195	B/89
8330196	B/89
8330197	B/89
8330198	B/89
8330199	B/89
8330201	B/89
8330202	B/89
8330215	B/90
8330216	B/90
8330217	B/90
8330221	B/87
8330222	B/87
8330223	B/87
8330227	B/87
8330228	B/87
8330229	B/87
8330237	B/85
8330245	B/84
8330248	B/83
8330250	B/83
8330270	B/91
8330271	B/91
8330273	B/91
8330275	B/91
8330301	B/85
8330303	B/85
8330305	B/85
8330306	B/85
8330308	B/85
8330310	B/85
8330648	B/86
8330650	B/86
8330663	B/86
8330740	B/89
8330745	B/89
8330746	B/89
8330748	B/89
8330750	B/89
8330890	B/90
8330895	B/90
8330896	B/90
8330897	B/90
8330899	B/90
8330901	B/91
8330905	B/91
8340349	B/80
8340350	B/80
8340359	B/80
8340360	B/80
8340380	B/81
8340385	B/81
8360501	B/2
8360530	B/2
8370401	F/19
8370415	F/19
8370455	F/20
8390601	B/88
8390607	B/88
8411652	B/29
8411654	B/29
8411657	B/30
8411660	B/30
8412790	B/29
8412792	B/29
8412795	B/30

COD	Pag
8412797	B/30
8413877	B/29
8413879	B/29
8413881	B/30
8413883	B/30
8417387	G/4
8417387	B/100
8417389	G/4
8417389	B/100
8417392	G/4
8417392	B/100
8426032	B/28
8426033	B/28
8426035	B/28
8426042	B/27
8426043	B/27
8426045	B/27
8427104	B/23
8427120	B/32
8427160	B/24
8427165	B/24
8427168	B/37
8427170	B/37
8427173	B/38
8427175	B/38
8427190	B/23
8427301	B/31
8427315	B/31
8429412	B/25
8429480	B/26
8431560	B/33
8431761	B/33
8431962	B/33
8432568	B/34
8432769	B/34
8432970	B/34
8441574	B/35
8441775	B/35
8441976	B/35
8442579	B/36
8442780	B/36
8442981	B/36
8531050	A/23
8531056	A/23
8531061	A/23
8531074	A/23
8531080	A/23
8531088	A/23
8531101	A/23
8531104	A/23
8531112	A/23
8531125	A/23
8531128	A/23
8531133	A/23
8531139	A/23
8540358	A/24
8540364	A/24
8540369	A/24
8540382	A/24
8540388	A/24
8540396	A/24
8540409	A/24
8540412	A/24
8540420	A/24
8540433	A/24
8540436	A/24
8540441	A/24
8540447	A/24
8551615	A/25
8551621	A/25
8551626	A/25
8551639	A/25
8551645	A/25

COD	Pag
8551653	A/25
8551666	A/25
8551669	A/25
8551677	A/25
8551690	A/25
8551693	A/25
8551698	A/25
8551704	A/25
8563750	A/26
8563755	A/26
8563760	A/26
8563761	A/26
8563762	A/26
8563764	A/26
8563768	A/26
8563769	A/26
8563770	A/26
8563772	A/26
8563774	A/26
8563780	A/26
8563782	A/26
8563783	A/26
8563786	A/26
8563790	A/26
8563795	A/26
8567797	A/27
8567800	A/27
8567803	A/27
8567805	A/27
8567806	A/27
8567810	A/27
8567815	A/27
8567818	A/27
8567820	A/27
8567822	A/27
8567823	A/27
8567825	A/27
8567828	A/27
8567830	A/27
8567832	A/27
8567834	A/27
8567838	A/27
8567840	A/27
8573811	A/28
8573815	A/28
8573853	A/28
8574875	A/29
8574877	A/29
8574880	A/29
8574881	A/29
8574882	A/29
8574883	A/29
8574887	A/29
8574890	A/29
8574891	A/29
8574892	A/29
8574893	A/29
8574894	A/29
8574896	A/29
8574897	A/29
8574898	A/29
8574899	A/29
8574901	A/29
8574905	A/29
8717014	A/3
8717015	A/3
8717018	A/3
8717022	A/3
8717023	A/3
8717027	A/3
8717029	A/3
8717030	A/3
8717032	A/3

COD	Pag
8717033	A/3
8717034	A/3
8717036	A/3
8717043	A/3
8717045	A/3
8717046	A/3
8717052	A/3
8717054	A/3
8717055	A/3
8717057	A/3
8717058	A/3
8717060	A/3
8717062	A/3
8717063	A/3
8717064	A/3
8717065	A/3
8717223	A/4
8717224	A/4
8717227	A/4
8717231	A/4
8717232	A/4
8717236	A/4
8717238	A/4
8717239	A/4
8717241	A/4
8717242	A/4
8717243	A/4
8717245	A/4
8717251	A/4
8717253	A/4
8717254	A/4
8717260	A/4
8717262	A/4
8717263	A/4
8717265	A/4
8717266	A/4
8717268	A/4
8717270	A/4
8717271	A/4
8717272	A/4
8717273	A/4
8718060	A/3
8718061	A/3
8718066	A/3
8718068	A/3
8718069	A/3
8718076	A/3
8718078	A/3
8718079	A/3
8718081	A/3
8718083	A/3
8718084	A/3
8718086	A/3
8718092	A/3
8718094	A/3
8718095	A/3
8718100	A/3
8718102	A/3
8718103	A/3
8718105	A/3
8718107	A/3
8718109	A/3
8718111	A/3
8718112	A/3
8718113	A/3
8718114	A/3
8718217	A/4
8718218	A/4
8718223	A/4
8718225	A/4
8718226	A/4
8718233	A/4
8718235	A/4

COD	Pag
8718236	A/4
8718238	A/4
8718240	A/4
8718241	A/4
8718243	A/4
8718249	A/4
8718251	A/4
8718252	A/4
8718257	A/4
8718259	A/4
8718260	A/4
8718263	A/4
8718265	A/4
8718266	A/4
8718268	A/4
8718269	A/4
8718270	A/4
8718271	A/4
8725450	A/5
8725453	A/5
8725457	A/5
8725458	A/5
8725459	A/5
8725462	A/5
8725475	A/5
8725477	A/5
8725479	A/5
8725483	A/5
8725486	A/5
8725489	A/5
8725491	A/5
8725494	A/5
8725496	A/5
8725498	A/5
8725502	A/5
8725503	A/5
8725505	A/5
8725507	A/5
8725511	A/5
8725512	A/5
8725516	A/5
8725519	A/5
8725526	A/5
8725528	A/5
8725531	A/5
8725537	A/5
8725539	A/5
8725541	A/5
8725544	A/5
8726555	A/5
8726557	A/5
8726560	A/5
8726562	A/5
8726564	A/5
8726570	A/5
8726573	A/5
8726574	A/5
8726577	A/5
8726579	A/5
8726581	A/5
8726583	A/5
8726584	A/5
8726587	A/5
8726589	A/5
8726591	A/5
8726752	A/5
8726754	A/5
8726755	A/5
8726758	A/5
8726760	A/5
8726761	A/5
8726764	A/5
8726765	A/5

COD	Pag
8726769	A/5
8726770	A/5
8726773	A/5
8726778	A/5
8726780	A/5
8726782	A/5
8726784	A/5
8732250	A/6
8732258	A/10
8732266	A/14
8732274	A/18
8732281	A/6
8732289	A/10
8732295	A/14
8732299	A/18
8732301	A/6
8732302	A/6
8732303	A/6
8732304	A/6
8732305	A/6
8732307	A/6
8732308	A/6
8732309	A/6
8732311	A/6
8732312	A/6
8732313	A/6
8732314	A/6
8732316	A/6
8732317	A/6
8732318	A/6
8732319	A/6
8732321	A/6
8732322	A/6
8732323	A/6
8732324	A/6
8732338	A/6
8732339	A/6
8732340	A/6
8732342	A/6
8732343	A/6
8732344	A/6
8732346	A/6
8732347	A/6
8732348	A/6
8732349	A/6
8732351	A/6
8732352	A/6
8732353	A/6
8732354	A/6
8732356	A/6
8732357	A/6
8732358	A/6
8732359	A/6
8734351	A/6
8734352	A/6
8734353	A/6
8734354	A/6
8734355	A/6
8734357	A/6
8734358	A/6
8734359	A/6
8734361	A/6
8734362	A/6
8734363	A/6
8734364	A/6
8734366	A/6
8734367	A/6
8734368	A/6
8734369	A/6
8734371	A/6
8734372	A/6
8734373	A/6
8734374	A/6

COD	Pag
8734388	A/6
8734389	A/6
8734390	A/6
8734392	A/6
8734393	A/6
8734394	A/6
8734396	A/6
8734397	A/6
8734398	A/6
8734399	A/6
8734401	A/6
8734402	A/6
8734403	A/6
8734404	A/6
8734406	A/6
8734407	A/6
8734408	A/6
8734409	A/6
8741101	A/7
8741102	A/7
8741105	A/7
8741107	A/7
8741108	A/7
8741110	A/7
8741112	A/7
8741113	A/7
8741115	A/7
8741117	A/7
8741118	A/7
8741120	A/7
8741122	A/7
8741124	A/7
8741125	A/7
8741127	A/7
8741128	A/7
8741129	A/7
8741130	A/7
8741135	A/8
8741136	A/8
8741139	A/8
8741141	A/8
8741142	A/8
8741144	A/8
8741145	A/8
8741146	A/8
8741147	A/8
8741148	A/8
8741149	A/8
8741150	A/8
8741151	A/8
8741152	A/8
8741153	A/8
8741154	A/8
8741156	A/8
8741157	A/8
8741158	A/8
8741159	A/8
8741161	A/8
8741162	A/8
8741163	A/8
8741164	A/8
8741175	A/8
8741177	A/8
8741179	A/8
8741182	A/8
8741184	A/8
8741186	A/8
8741195	A/7
8741197	A/7
8741199	A/7
8741201	A/7
8741205	A/7
8741210	A/7

COD	Pag
8741214	A/7
8741216	A/7
8743170	A/7
8743171	A/7
8743174	A/7
8743176	A/7
8743177	A/7
8743179	A/7
8743181	A/7
8743182	A/7
8743183	A/7
8743184	A/7
8743186	A/7
8743187	A/7
8743188	A/7
8743189	A/7
8743191	A/7
8743193	A/7
8743194	A/7
8743196	A/7
8743197	A/7
8743198	A/7
8743199	A/7
8743220	A/8
8743221	A/8
8743224	A/8
8743226	A/8
8743227	A/8
8743229	A/8
8743230	A/8
8743231	A/8
8743232	A/8
8743233	A/8
8743234	A/8
8743235	A/8
8743236	A/8
8743237	A/8
8743238	A/8
8743239	A/8
8743241	A/8
8743242	A/8
8743243	A/8
8743244	A/8
8743246	A/8
8743247	A/8
8743248	A/8
8743249	A/8
8743251	A/8
8743253	A/8
8743255	A/8
8743268	A/8
8743270	A/8
8743272	A/8
8743305	A/7
8743309	A/7
8743313	A/7
8743360	A/7
8743362	A/7
8743364	A/7
8745432	A/10
8750085	A/9
8750086	A/9
8750087	A/9
8750088	A/9
8750093	A/9
8750094	A/9
8750095	A/9
8750100	A/9
8750101	A/9
8750102	A/9
8750114	A/9
8750115	A/9
8750116	A/9

COD	Pag
8750117	A/9
8750122	A/9
8750123	A/9
8750124	A/9
8750129	A/9
8750130	A/9
8750131	A/9
8750132	A/9
8750155	A/11
8750156	A/11
8750157	A/11
8750158	A/11
8750163	A/11
8750164	A/11
8750165	A/11
8750170	A/11
8750172	A/11
8750175	A/11
8750190	A/11
8750191	A/11
8750192	A/11
8750193	A/11
8750198	A/11
8750199	A/11
8750200	A/11
8750205	A/11
8750207	A/11
8750210	A/11
8750211	A/11
8751701	A/9
8751702	A/9
8751703	A/9
8751704	A/9
8751709	A/9
8751710	A/9
8751711	A/9
8751716	A/9
8751717	A/9
8751718	A/9
8751730	A/9
8751731	A/9
8751732	A/9
8751733	A/9
8751738	A/9
8751739	A/9
8751740	A/9
8751745	A/9
8751746	A/9
8751747	A/9
8751748	A/9
8751772	A/11
8751773	A/11
8751774	A/11
8751775	A/11
8751780	A/11
8751781	A/11
8751782	A/11
8751787	A/11
8751789	A/11
8751792	A/11
8751807	A/11
8751808	A/11
8751809	A/11
8751810	A/11
8751815	A/11
8751816	A/11
8751817	A/11
8751822	A/11
8751824	A/11
8751827	A/11
8751828	A/11
8752372	A/10
8752373	A/10

COD	Pag
8752374	A/10
8752376	A/10
8752377	A/10
8752378	A/10
8752380	A/10
8752381	A/10
8752382	A/10
8752383	A/10
8752385	A/10
8752386	A/10
8752387	A/10
8752388	A/10
8752390	A/10
8752391	A/10
8752392	A/10
8752393	A/10
8752407	A/10
8752408	A/10
8752409	A/10
8752411	A/10
8752412	A/10
8752413	A/10
8752415	A/10
8752416	A/10
8752417	A/10
8752418	A/10
8752420	A/10
8752421	A/10
8752422	A/10
8752423	A/10
8752425	A/10
8752426	A/10
8752427	A/10
8752428	A/10
8752442	A/12
8752443	A/12
8752444	A/12
8752446	A/12
8752447	A/12
8752448	A/12
8752450	A/12
8752451	A/12
8752452	A/12
8752453	A/12
8752455	A/12
8752456	A/12
8752457	A/12
8752458	A/12
8752460	A/12
8752461	A/12
8752462	A/12
8752463	A/12
8752477	A/12
8752478	A/12
8752479	A/12
8752481	A/12
8752482	A/12
8752483	A/12
8752485	A/12
8752486	A/12
8752487	A/12
8752488	A/12
8752490	A/12
8752491	A/12
8752492	A/12
8752493	A/12
8752495	A/12
8752496	A/12
8752497	A/12
8752498	A/12
8754422	A/10
8754423	A/10
8754424	A/10

COD	Pag
8754426	A/10
8754427	A/10
8754428	A/10
8754430	A/10
8754431	A/10
8754433	A/10
8754435	A/10
8754436	A/10
8754437	A/10
8754438	A/10
8754440	A/10
8754441	A/10
8754442	A/10
8754443	A/10
8754457	A/10
8754458	A/10
8754459	A/10
8754461	A/10
8754462	A/10
8754463	A/10
8754465	A/10
8754466	A/10
8754467	A/10
8754468	A/10
8754470	A/10
8754471	A/10
8754472	A/10
8754473	A/10
8754475	A/10
8754476	A/10
8754477	A/10
8754478	A/10
8754492	A/12
8754493	A/12
8754494	A/12
8754496	A/12
8754497	A/12
8754498	A/12
8754500	A/12
8754501	A/12
8754502	A/12
8754503	A/12
8754505	A/12
8754506	A/12
8754507	A/12
8754508	A/12
8754510	A/12
8754511	A/12
8754512	A/12
8754513	A/12
8754527	A/12
8754528	A/12
8754529	A/12
8754531	A/12
8754532	A/12
8754533	A/12
8754535	A/12
8754536	A/12
8754537	A/12
8754538	A/12
8754540	A/12
8754541	A/12
8754542	A/12
8754543	A/12
8754545	A/12
8754546	A/12
8754547	A/12
8754548	A/12
8760201	A/13
8760202	A/13
8760203	A/13
8760204	A/13
8760207	A/13

COD	Pag
8760208	A/13
8760209	A/13
8760211	A/13
8760212	A/13
8760213	A/13
8760225	A/13
8760226	A/13
8760227	A/13
8760228	A/13
8760229	A/13
8760230	A/13
8760231	A/13
8760232	A/13
8760233	A/13
8760234	A/13
8760235	A/13
8760255	A/15
8760256	A/15
8760257	A/15
8760258	A/15
8760261	A/15
8760262	A/15
8760263	A/15
8760265	A/15
8760266	A/15
8760267	A/15
8760279	A/15
8760280	A/15
8760281	A/15
8760282	A/15
8760283	A/15
8760284	A/15
8760285	A/15
8760286	A/15
8760287	A/15
8760288	A/15
8760289	A/15
8761319	A/13
8761320	A/13
8761321	A/13
8761322	A/13
8761325	A/13
8761326	A/13
8761327	A/13
8761329	A/13
8761330	A/13
8761331	A/13
8761343	A/13
8761344	A/13
8761345	A/13
8761346	A/13
8761347	A/13
8761348	A/13
8761349	A/13
8761350	A/13
8761351	A/13
8761352	A/13
8761353	A/13
8761365	A/15
8761366	A/15
8761367	A/15
8761368	A/15
8761371	A/15
8761372	A/15
8761373	A/15
8761375	A/15
8761376	A/15
8761377	A/15
8761389	A/15
8761390	A/15
8761391	A/15
8761392	A/15
8761393	A/15

COD	Pag
8761394	A/15
8761395	A/15
8761396	A/15
8761397	A/15
8761398	A/15
8761399	A/15
8762512	A/14
8762513	A/14
8762514	A/14
8762516	A/14
8762517	A/14
8762518	A/14
8762520	A/14
8762521	A/14
8762522	A/14
8762523	A/14
8762525	A/14
8762526	A/14
8762527	A/14
8762528	A/14
8762530	A/14
8762531	A/14
8762532	A/14
8762533	A/14
8762547	A/14
8762548	A/14
8762549	A/14
8762551	A/14
8762552	A/14
8762553	A/14
8762555	A/14
8762556	A/14
8762557	A/14
8762558	A/14
8762560	A/14
8762561	A/14
8762562	A/14
8762563	A/14
8762565	A/14
8762566	A/14
8762567	A/14
8762568	A/14
8762572	A/16
8762573	A/16
8762574	A/16
8762576	A/16
8762577	A/16
8762578	A/16
8762580	A/16
8762581	A/16
8762582	A/16
8762583	A/16
8762585	A/16
8762586	A/16
8762587	A/16
8762588	A/16
8762590	A/16
8762591	A/16
8762592	A/16
8762593	A/16
8762607	A/16
8762608	A/16
8762609	A/16
8762611	A/16
8762612	A/16
8762613	A/16
8762615	A/16
8762616	A/16
8762617	A/16
8762618	A/16
8762620	A/16
8762621	A/16
8762622	A/16

COD	Pag
8762623	A/16
8762625	A/16
8762626	A/16
8762627	A/16
8762628	A/16
8762633	A/16
8764562	A/14
8764563	A/14
8764564	A/14
8764566	A/14
8764567	A/14
8764568	A/14
8764570	A/14
8764571	A/14
8764572	A/14
8764573	A/14
8764575	A/14
8764576	A/14
8764577	A/14
8764578	A/14
8764580	A/14
8764581	A/14
8764582	A/14
8764583	A/14
8764597	A/14
8764598	A/14
8764599	A/14
8764601	A/14
8764602	A/14
8764603	A/14
8764605	A/14
8764606	A/14
8764607	A/14
8764608	A/14
8764610	A/14
8764611	A/14
8764612	A/14
8764613	A/14
8764615	A/14
8764616	A/14
8764617	A/14
8764618	A/14
8764622	A/16
8764623	A/16
8764624	A/16
8764626	A/16
8764627	A/16
8764628	A/16
8764630	A/16
8764631	A/16
8764632	A/16
8764635	A/16
8764636	A/16
8764637	A/16
8764638	A/16
8764640	A/16
8764641	A/16
8764642	A/16
8764643	A/16
8764657	A/16
8764658	A/16
8764659	A/16
8764661	A/16
8764662	A/16
8764663	A/16
8764665	A/16
8764666	A/16
8764667	A/16
8764668	A/16
8764670	A/16
8764671	A/16
8764672	A/16
8764673	A/16

COD	Pag
8764675	A/16
8764676	A/16
8764677	A/16
8764678	A/16
8770340	A/17
8770341	A/17
8770342	A/17
8770343	A/17
8770346	A/17
8770347	A/17
8770348	A/17
8770350	A/17
8770351	A/17
8770352	A/17
8770364	A/17
8770365	A/17
8770366	A/17
8770367	A/17
8770368	A/17
8770369	A/17
8770370	A/17
8770371	A/17
8770372	A/17
8770373	A/17
8770374	A/17
8770385	A/19
8770386	A/19
8770387	A/19
8770388	A/19
8770391	A/19
8770392	A/19
8770393	A/19
8770395	A/19
8770396	A/19
8770397	A/19
8770409	A/19
8770410	A/19
8770411	A/19
8770412	A/19
8770413	A/19
8770414	A/19
8770415	A/19
8770416	A/19
8770417	A/19
8770418	A/19
8770419	A/19
8771441	A/17
8771442	A/17
8771443	A/17
8771444	A/17
8771447	A/17
8771448	A/17
8771449	A/17
8771451	A/17
8771452	A/17
8771453	A/17
8771465	A/17
8771466	A/17
8771467	A/17
8771468	A/17
8771469	A/17
8771470	A/17
8771471	A/17
8771472	A/17
8771473	A/17
8771474	A/17
8771475	A/17
8771486	A/19
8771487	A/19
8771488	A/19
8771489	A/19
8771492	A/19
8771493	A/19

COD	Pag
8771494	A/19
8771496	A/19
8771497	A/19
8771498	A/19
8771510	A/19
8771511	A/19
8771513	A/19
8771514	A/19
8771516	A/19
8771517	A/19
8771519	A/19
8771520	A/19
8771521	A/19
8771522	A/19
8771523	A/19
8772642	A/18
8772643	A/18
8772644	A/18
8772646	A/18
8772647	A/18
8772648	A/18
8772650	A/18
8772651	A/18
8772652	A/18
8772653	A/18
8772655	A/18
8772656	A/18
8772657	A/18
8772658	A/18
8772660	A/18
8772661	A/18
8772662	A/18
8772663	A/18
8772677	A/18
8772678	A/18
8772679	A/18
8772681	A/18
8772682	A/18
8772683	A/18
8772685	A/18
8772686	A/18
8772687	A/18
8772688	A/18
8772690	A/18
8772691	A/18
8772692	A/18
8772693	A/18
8772695	A/18
8772696	A/18
8772697	A/18
8772698	A/18
8772712	A/20
8772713	A/20
8772714	A/20
8772716	A/20
8772717	A/20
8772718	A/20
8772720	A/20
8772721	A/20
8772722	A/20
8772723	A/20
8772725	A/20
8772726	A/20
8772727	A/20
8772728	A/20
8772730	A/20
8772731	A/20
8772732	A/20
8772733	A/20
8772747	A/20
8772748	A/20
8772749	A/20
8772751	A/20

COD	Pag
8772752	A/20
8772753	A/20
8772755	A/20
8772756	A/20
8772757	A/20
8772758	A/20
8772760	A/20
8772761	A/20
8772762	A/20
8772763	A/20
8772765	A/20
8772767	A/20
8772768	A/20
8773766	A/20
8774692	A/18
8774693	A/18
8774694	A/18
8774696	A/18
8774697	A/18
8774698	A/18
8774700	A/18
8774701	A/18
8774702	A/18
8774703	A/18
8774705	A/18
8774706	A/18
8774707	A/18
8774708	A/18
8774710	A/18
8774711	A/18
8774712	A/18
8774713	A/18
8774727	A/18
8774728	A/18
8774729	A/18
8774731	A/18
8774732	A/18
8774733	A/18
8774735	A/18
8774736	A/18
8774737	A/18
8774738	A/18
8774740	A/18
8774741	A/18
8774742	A/18
8774743	A/18
8774745	A/18
8774746	A/18
8774747	A/18
8774748	A/18
8774762	A/20
8774763	A/20
8774764	A/20
8774766	A/20
8774767	A/20
8774768	A/20
8774770	A/20
8774771	A/20
8774772	A/20
8774773	A/20
8774775	A/20
8774776	A/20
8774777	A/20
8774778	A/20
8774780	A/20
8774781	A/20
8774782	A/20
8774783	A/20
8774797	A/20
8774798	A/20
8774799	A/20
8774801	A/20
8774802	A/20

COD	Pag
8774803	A/20
8774805	A/20
8774806	A/20
8774807	A/20
8774808	A/20
8774810	A/20
8774811	A/20
8774812	A/20
8774813	A/20
8774815	A/20
8774816	A/20
8774817	A/20
8774818	A/20
8781105	A/22
8781120	A/22
8781126	A/22
8781142	A/22
8781148	A/22
8781166	A/22
8781171	A/22
8781303	A/22
8781321	A/22
8781336	A/22
8781366	A/22
8781372	A/22
8781397	A/22
8781403	A/22
8783010	A/30
8783025	A/22
8783045	A/22
8783051	A/22
8783068	A/22
8783074	A/22
8783086	A/22
8783093	A/22
8783205	A/22
8783218	A/22
8783226	A/22
8783239	A/22
8783247	A/22
8783265	A/22
8783273	A/22
8785085	A/30
8790507	A/21
8790510	A/21
8790525	A/21
8790529	A/21
8790540	A/21
8790546	A/21
8790560	A/21
8790571	A/21
8790670	A/21
8790673	A/21
8790705	A/21
8790708	A/21
8790719	A/21
8790723	A/21
8790732	A/21
8790735	A/21
8792810	A/21
8792817	A/21
8792832	A/21
8792837	A/21
8792843	A/21
8792849	A/21
8792870	A/21
8792875	A/21
8792881	A/21
8792885	A/21
8792901	A/21
8792906	A/21
8792925	A/21
8792928	A/21

COD	Pag
8792940	A/21
8792946	A/21
A12051L2	D/17
A12051L3	D/17
A12051L6	D/17
AW 550 - E - 600	C/71
AW 550 - E - 900	C/71
AW 550 1700	C/72
AW 610 ML	C/76
AW880R325TAB	C/36
BL2503FG330	C/40
BL2503FG450	C/40
BL2503FT330	C/39
BL2503FT450	C/39
BL2505FG330	C/40
BL2505FG450	C/40
BL2505FT330	C/39
BL2505FT450	C/39
C 2010	D/29
C 2010SS	D/29
C 2405	D/29
C 2405 SS	D/29
C 2812	D/29
C 2812 SS	D/29
C 2816	D/29
C 2816 SS	D/29
C 3024	D/29
C 3024 SS	D/29
C 3818	D/29
C 3818 SS	D/29
C 4 008SS.L3	B/32
C 4540	D/29
C 4540 SS	D/29
C 550 150 TAB	C/84
C 550 500 TAB	C/84
C 550 L 150	C/84
C 550 L 500	C/84
C 5501501	C/84
C 5501502	C/84
C 5501503	C/84
C 550250	C/84
C 550500	C/84
C 550630	C/84
C 550LF150	C/84
C 550LF500	C/84
C 6020	D/29
C 6020 SS	D/29
C15001	C/79
C15002	C/79
C15003	C/79
C15004	C/79
C16101	C/79
C16501	C/79
C16502	C/79
C16503	C/79
C16504	C/79
C18601	C/79
C18602	C/79
C18603	C/79
C18604	C/79
C25501	C/79
C25502	C/79
C25503	C/79
C25504	C/79
C26101	C/79
C26102	C/79
C26103	C/79
C26104	C/79
C26105	C/79
C26501	C/79
C26502	C/79
C26503	C/79
C26504	C/79

COD	Pag
C2919SS.15	B/79
C2919SS.20	B/79
C36101	C/79
C36501	C/79
COPL50500C	B/102
COPL50500N	B/102
COR 04	D/26
COR 05	D/26
COR 06	D/26
COR 08	D/26
COR 10	D/26
COR 12	D/26
COR 15	D/26
COR 20	D/26
CORCG 04	D/27
CORCG 04.SS	D/27
CORCG 05	D/27
CORCG 05.SS	D/27
CORCG 06	D/27
CORCG 06.SS	D/27
CORCG 08	D/27
CORCG 08.SS	D/27
CORCG 10	D/27
CORCG 10.SS	D/27
CORCG 12	D/27
CORCG 12.SS	D/27
CORCG 15	D/27
CORCG 15.SS	D/27
CORCG 20	D/27
CORCG 20.SS	D/27
CSS 10005	D/19
CSS 10010	D/19
CSS 10015	D/19
CSS 10020	D/19
CSS 10022	D/19
CSS 10025	D/19
CSS 10030	D/19
CSS 10035	D/20
CSS 10037L2	D/20
CSS 10039L2	D/20
CSS 10040L2	D/20
CSS 10045	D/20
CSS 10046	D/20
CSS 10060	D/20
CSS 30005	D/19
CSS 30010	D/19
CSS 30015	D/19
CSS 30020	D/19
CSS 30022	D/19
CSS 30025	D/19
CSS 30030	D/19
CSS 30035	D/20
CSS 30037L2	D/20
CSS 30039L2	D/20
CSS 30040L2	D/20
CSS 30045	D/20
CSS 30046	D/20
CSS 30060	D/20
CSS1010X05	B/74
CT 10 Z	D/26
CT 13 A	D/26
CT 15 E	D/26
CT 17 B	D/26
CT 22 C	D/26
CT 30 D	D/26
CTCG 10 Z	D/27
CTCG 10 Z.SS	D/27
CTCG 13 A	D/27
CTCG 13 A.SS	D/27
CTCG 15 E	D/27
CTCG 15 E.SS	D/27
CTCG 17 B	D/27
CTCG 17 B.SS	D/27

COD	Pag
CTCG 22 C	D/27
CTCG 22 C.SS	D/27
CTCG 30 D	D/27
CTCG 30 D.SS	D/27
D-1	D/21
D-2	D/21
D-215	D/21
D-3	D/21
D-315	D/21
D-4	D/21
D-415	D/21
D-5	D/21
D-520	D/21
D-6	D/21
D-620	D/21
D-7	D/21
D-8	D/21
D-9	D/21
GH-1	D/24
GH-2	D/24
GH-3	D/24
GH-4	D/24
GH-5	D/24
GH-6	D/24
GH-7	D/24
GH-8	D/24
GH-9	D/24
GHCG-1	D/24
GHCG-1.SS	D/24
GHCG-2	D/24
GHCG-2.SS	D/24
GHCG-2E	D/24
GHCG-2E.SS	D/24
GHCG-3	D/24
GHCG-3.SS	D/24
GHCG-4	D/24
GHCG-4.SS	D/24
GHCG-5	D/24
GHCG-5.SS	D/24
GHE 06	D/25
GHE 08	D/25
GHE 10	D/25
GHE 13	D/25
GHEL 06	D/25
GHEL 06.SS	D/25
GHEL 08	D/25
GHEL 08.SS	D/25
GHEL 10	D/25
GHEL 10.SS	D/25
GHEL 13	D/25
GHEL 13.SS	D/25
GHGE 06	D/25
GHGE 06.SS	D/25
GHGE 08	D/25
GHGE 08.SS	D/25
GHGE 10	D/25
GHGE 10.SS	D/25
GHGE 13	D/25
GHGE 13.SS	D/25
GHLCG-1	D/24
GHLCG-1.SS	D/24
GHLCG-2	D/24
GHLCG-2.SS	D/24
GHLCG-3	D/24
GHLCG-3.SS	D/24
GHLCG-4	D/24
GHLCG-4.SS	D/24
GHLCG-5	D/24
GHLCG-5.SS	D/24
GHLCG-6	D/24
GHLCG-6.SS	D/24
GHLCG-7	D/24
GHLCG-7.SS	D/24

COD	Pag
GHLCG-8	D/24
GHLCG-8.SS	D/24
GHLCG-9	D/24
GHLCG-9.SS	D/24
GME 06	D/25
GME 08	D/25
GME 10	D/25
GME 13	D/25
GR 1100C	C/81
GR 1100TAB	C/81
GR 2130C	C/81
GR 2130TAB	C/81
GR 3200C	C/81
GR 3200TAB	C/81
GR 4130 TAB	C/83
GR 5200 TAB	C/83
GR 6270 TAB	C/83
GR 7320 TAB	C/83
GR1873100	C/91
GR1873130	C/91
GR1873200	C/91
GR1873270	C/91
GR1873320	C/91
GR550 01	C/83
GR550 02	C/83
GR550 03	C/83
GR550 24	C/83
GR550 25	C/83
GR550 25	C/83
HCG 2006	D/26
HCG 2006.SS	D/26
HCG 2011	D/26
HCG 2011.SS	D/26
HCG 2014	D/26
HCG 2014.SS	D/26
HCG 2017	D/26
HCG 2017.SS	D/26
HCG 2020	D/26
HCG 2020.SS	D/26
HCG 2022	D/26
HCG 2022.SS	D/26
HCG 2815	D/26
HCG 2815.SS	D/26
HCG 2818	D/26
HCG 2818.SS	D/26
HCG 2824	D/26
HCG 2824.SS	D/26
HCG 3822	D/26
HCG 3822.SS	D/26
HCG 3824	D/26
HCG 3824.SS	D/26
HCG 3830	D/26
HCG 3830.SS	D/26
HCG 6030	D/26
HCG 6030.SS	D/26
KV2503FG330M	C/42
KV2503FG330TAB	C/44
KV2503FG450M	C/42
KV2503FG450TAB	C/44
KV2503FT330M	C/41
KV2503FT330TAB	C/43
KV2503FT450M	C/41
KV2503FT450TAB	C/43
KV2505FG330M	C/42
KV2505FG330TAB	C/44
KV2505FG450M	C/42
KV2505FG450TAB	C/44
KV2505FT330M	C/41
KV2505FT330TAB	C/43
KV2505FT450M	C/41
KV2505FT450TAB	C/43
KV725301	C/45
KV725301TAB	C/45

COD	Pag
KV820 250	C/26
KV820 325	C/26
KV820 330	C/26
KV820 350	C/26
KV820 400	C/26
KV820 450	C/26
KV820 600	C/26
KV820 750	C/26
KV821 075	C/28
KV821 100	C/28
KV821 120	C/28
KV8257 075	C/28
KV8257 100	C/28
KV8257 120	C/28
KV828 325	C/27
KV828 330	C/27
KV831 325	C/26
KV831 450	C/26
KV831 750	C/26
KV879 325	C/34
KV879 325 TAB	C/33
KV879 450	C/34
KV879 450 TAB	C/33
KV879M 325	C/35
KV879M 450	C/35
KV880 250 TAB	C/33
KV880 325	C/34
KV880 325 TAB	C/33
KV880 450	C/34
KV880 450 TAB	C/33
KV880M 325	C/35
KV880M 330	C/35
KV880M 450	C/35
KV882 045 TAB	C/38
KV882 075 TAB	C/38
KV882 100 TAB	C/38
KV882 120 TAB	C/38
KV882M 075	C/38
KV882M 100	C/38
KV882M 120	C/38
KV887 325	C/37
KV887 325 TAB	C/37
KV889 325 TAB	C/36
LF 550 1700	C/72
LF 610 ML	C/76
LF1843 125TAB	C/64
LF1843 325TAB	C/64
LF1843EG 125TAB	C/65
LF1843SS 125TAB	C/64
LF1843SS 325TAB	C/64
LF1843SSEG 125TAB	C/65
LF1873 0225TAB	C/64
LF1873 0325TAB	C/64
LF1873 0450TAB	C/64
LF1873 0600TAB	C/64
LF1873 0750TAB	C/64
LF1873 1000TAB	C/64
LF1873 1200TAB	C/64
LF1873EG 325TAB	C/66
LF1873GA 325TAB	C/67
LF1873GF120T1	C/57
LF1873GF120T2	C/57
LF1873GF120T3	C/57
LF1873SS 0225TAB	C/64
LF1873SS 0325TAB	C/64
LF1873SS 0450TAB	C/64
LF1873SS 0600TAB	C/64
LF1873SS 0750TAB	C/64
LF1873SS 1000TAB	C/64
LF1873SS 1200TAB	C/64
LF1873SSEG 325TAB	C/66
LF1873SSGA 325TAB	C/67
LF2503FG330	C/40

COD	Pag
LF2503FG330M	C/42
LF2503FG330TAB	C/44
LF2503FG450	C/40
LF2503FG450M	C/42
LF2503FG450TAB	C/44
LF2503FT330	C/39
LF2503FT330M	C/41
LF2503FT330TAB	C/43
LF2503FT450	C/39
LF2503FT450M	C/41
LF2503FT450TAB	C/43
LF2505FG330	C/40
LF2505FG330M	C/42
LF2505FG330TAB	C/44
LF2505FG450	C/40
LF2505FG450M	C/42
LF2505FG450TAB	C/44
LF2505FT330	C/39
LF2505FT330M	C/41
LF2505FT330TAB	C/43
LF2505FT450	C/39
LF2505FT450M	C/41
LF2505FT450TAB	C/43
LF725301	C/45
LF725301TAB	C/45
LF820 250	C/26
LF820 325	C/26
LF820 330	C/26
LF820 350	C/26
LF820 400	C/26
LF820 450	C/26
LF820 600	C/26
LF820 750	C/26
LF821 075	C/28
LF821 100	C/28
LF821 120	C/28
LF821 B P 075	C/59
LF821 BP 100	C/59
LF821 BP 120	C/59
LF821GF075T1	C/50
LF821GF075T2	C/50
LF821GF075T3	C/50
LF821GF100T1	C/50
LF821GF100T2	C/50
LF821GF100T3	C/50
LF821GF120T1	C/50
LF821GF120T2	C/50
LF821GF120T3	C/50
LF8257 075	C/28
LF8257 100	C/28
LF8257 120	C/28
LF8257 BP 075	C/59
LF8257 BP 100	C/59
LF8257 BP 120	C/59
LF8257GF075T1	C/51
LF8257GF075T2	C/51
LF8257GF075T3	C/51
LF8257GF100T1	C/51
LF8257GF100T2	C/51
LF8257GF100T3	C/51
LF8257GF120T1	C/51
LF8257GF120T2	C/51
LF8257GF120T3	C/51
LF828 325	C/27
LF828 330	C/27
LF831 325	C/26
LF831 450	C/26
LF831 750	C/26
LF831GF325T1	C/49
LF831GF325T2	C/49
LF831GF325T3	C/49
LF831GF450T1	C/49
LF831GF450T2	C/49

COD	Pag
LF831GF450T3	C/49
LF843 138	C/63
LF843 144	C/63
LF843 200	C/63
LF843 325	C/63
LF843SS 138	C/63
LF843SS 144	C/63
LF843SS 200	C/63
LF843SS 325	C/63
LF863 325	C/63
LF863 450	C/63
LF863 600	C/63
LF863 750	C/63
LF863SS 325	C/63
LF863SS 450	C/63
LF863SS 600	C/63
LF863SS 750	C/63
LF879 325	C/34
LF879 325 TAB	C/33
LF879 450	C/34
LF879 450 TAB	C/33
LF879 GF 325TAB T1	C/53
LF879 GF 325TAB T2	C/53
LF879 GF 325TAB T3	C/53
LF879 GF 450TAB T1	C/53
LF879 GF 450TAB T3	C/53
LF879GF 450TAB T2	C/53
LF879M 325	C/35
LF879M 450	C/35
LF880 250 TAB	C/33
LF880 325	C/34
LF880 325 TAB	C/33
LF880 450	C/34
LF880 450 TAB	C/33
LF880 600 TAB	C/33
LF880 750 TAB	C/33
LF880M 325	C/35
LF880M 330	C/35
LF880M 450	C/35
LF880R325TAB	C/36
LF882 032 TAB	C/38
LF882 045 TAB	C/38
LF882 075 TAB	C/38
LF882 100 TAB	C/38
LF882 120 TAB	C/38
LF882 BP 037TAB	C/60
LF882 BP 045TAB	C/60
LF882 BP 075TAB	C/60
LF882 BP 100TAB	C/60
LF882 BP 120TAB	C/60
LF882 M BP 075	C/60
LF882 M BP 100	C/60
LF882 M BP 120	C/60
LF882GF045T1	C/54
LF882GF045T2	C/54
LF882GF045T3	C/54
LF882GF075T1	C/54
LF882GF075T2	C/54
LF882GF075T3	C/54
LF882GF100T1	C/54
LF882GF100T2	C/54
LF882GF100T3	C/54
LF882GF120T1	C/54
LF882GF120T2	C/54
LF882GF120T3	C/54
LF882M 075	C/38
LF882M 100	C/38
LF882M 120	C/38
LF882MGF075T1	C/55
LF882MGF075T2	C/55
LF882MGF075T3	C/55
LF882MGF100T1	C/55
LF882MGF100T2	C/55

COD	Pag
LF882MGF100T3	C/55
LF882MGF120T1	C/55
LF882MGF120T2	C/55
LF882MGF120T3	C/55
LF887 325	C/37
LF887 325 TAB	C/37
LF889 325 TAB	C/36
LF889GF325T1	C/56
LF889GF325T2	C/56
LF889GF325T3	C/56
LF903	C/27
LF904	C/27
LF905	C/27
MCH06	D/13
MCH08	D/13
MCH10	D/13
MCH12	D/13
P10090	D/1
P10091	D/1
P10092	D/1
P10093	D/1
P10094	D/1
P10095	D/1
P10096	D/1
P10097	D/1
P10098	D/1
P10151	D/1
P10152	D/1
P10153	D/1
P10154	D/1
P10155	D/1
P10156	D/1
P10157	D/1
P10286	D/6
P10386	D/13
P10388	D/13
P10400	D/13
P10402	D/13
P10810L2	D/17
P10810L3	D/17
P10840L2	D/18
P10840L3	D/18
P10845L2	D/18
P10845L3	D/18
P10850	D/18
P10855	D/18
P10860L2	D/18
P10860L3	D/18
P10865	D/18
P10881L3	D/10
P20100	D/1
P20101	D/1
P20102	D/1
P20103	D/1
P20104	D/1
P20105	D/1
P20106	D/1
P20107	D/1
P20109	D/1
P20111	D/1
P20120	D/1
P20121	D/1
P20122	D/1
P20123	D/1
P20124	D/1
P20125	D/1
P20126	D/1
P20127	D/1
P20240	B/9
P20250	D/3
P20253	D/3
P20254	D/3
P20255	D/3

COD	Pag
P20256	D/3
P20257L2	D/3
P20260	D/4
P20262	D/4
P20263	D/4
P20264	D/4
P20265	D/4
P20266	D/4
P20267	D/4
P20268	D/4
P20269	D/2
P20271	D/2
P20272	D/4
P20274	D/2
P20275	D/2
P20282	D/2
P20285	D/6
P20286	D/6
P20290	D/6
P20291	D/6
P20292	D/5
P20293	D/5
P20296L2	D/4
P20297	D/4
P20298L2	D/4
P20310	D/7
P20311	D/7
P20312	D/7
P20320	D/7
P20322	D/7
P20350	D/7
P20350	B/68
P20352	D/7
P20354	D/7
P20356	D/7
P20364L2	D/8
P20365	D/8
P20367	D/8
P20369L2	D/8
P20370	D/8
P20371	D/8
P20372	D/8
P20373	D/7
P20374	D/8
P20374	B/41
P20376	B/79
P20378	B/79
P20384	D/15
P20386	D/13
P20388	D/13
P20400	D/13
P20402	D/13
P20600L2	D/16
P20602L2	D/16
P20604L2	D/16
P20605L2	D/16
P20606L2	D/16
P20608	D/17
P20610L2	D/16
P20612L2	D/16
P20614L2	D/16
P20616L2	D/16
P20620L2	D/16
P20621	D/17
P20622	D/17
P20650L2	D/11
P20655L2	D/11
P20658L2	D/11
P20662L2	D/11
P20665L2	D/11
P20670L2	D/11
P20674L2	D/11
P20690L2	D/12

COD	Pag
P20780	D/12
P20810L2	D/17
P20810L3	D/17
P20840L2	D/18
P20840L3	D/18
P20845L2	D/18
P20845L3	D/18
P20850	D/18
P20860L2	D/18
P20860L3	D/18
P20865	D/18
P30100	D/1
P30101	D/1
P30102	D/1
P30103	D/1
P30104	D/1
P30105	D/1
P30106	D/1
P30107	D/1
P30120	D/1
P30121	D/1
P30122	D/1
P30123	D/1
P30124	D/1
P30125	D/1
P30126	D/1
P30127	D/1
P30250	D/3
P30253	D/3
P30254	D/3
P30255	D/3
P30258	D/3
P30260	D/4
P30262	D/4
P30263	D/4
P30264	D/4
P30265	D/4
P30266	D/4
P30267	D/4
P30268	D/4
P30271	D/2
P30274	D/2
P30275	D/2
P30282	D/2
P30285	D/6
P30294	D/5
P30350	D/7
P30350	B/68
P30360L2	D/15
P30360L3	D/15
P30360L6	D/15
P30382	D/15
P30389	D/15
P30390L2	D/9
P30392L2	D/8
P30447.15	B/75
P30447.20	B/75
P30450.15	B/76
P30450.20	B/76
P30600L2	D/16
P30602L2	D/16
P30604L2	D/16
P30605L2	D/16
P30606L2	D/16
P30610L2	D/16
P30612L2	D/16
P30614L2	D/16
P30616L2	D/16
P30620L2	D/16
P30701L2	D/14
P30703L2	D/14
P30705L2	D/14
P30707L2	D/14

COD	Pag
P30708L2	D/14
P30710L2	D/14
P30720L2	D/14
P30740L2	D/14
P30810L2	D/17
P30810L3	D/17
P30850	D/18
P30860L2	D/18
P30860L3	D/18
P820 325	C/26
P820 330	C/26
P820 400	C/26
P820 450	C/26
P820 600	C/26
P820 750	C/26
PAA10810L2	D/17
PAA10810L3	D/17
PAA10840L2	D/18
PAA10840L3	D/18
PAA10845L2	D/18
PAA10845L3	D/18
PAA10850	D/18
PAA10855	D/18
PAA10860L2	D/18
PAA10860L3	D/18
PAA10865	D/18
PAA20810L2	D/17
PAA20810L3	D/17
PAA20840L2	D/18
PAA20840L3	D/18
PAA20845L2	D/18
PAA20845L3	D/18
PAA20850	D/18
PAA20860L2	D/18
PAA20860L3	D/18
PAA20865	D/18
PAA30810L2	D/17
PAA30810L3	D/17
PAA30850	D/18
PAA30860L2	D/18
PAA30860L3	D/18
PS610 L	C/74
PS610 LC	C/74
PS610 LC	C/75
PS610 LC	C/75
PS820 325	C/26
PS820 330	C/26
PS820 400	C/26
PS820 450	C/26
PS820 600	C/26
PS820 750	C/26
PS882 045 TAB	C/38
PS882 075 TAB	C/38
PS882 100 TAB	C/38
PSS20350L2	D/7
PSS20350L2	B/68
PSS20350L3	D/7
PSS20350L3	B/68
PSS20352L2	D/7
PSS20352L3	D/7
PSS20376.15	B/79
PSS20376.20	B/79
PSS20378.15	B/79
PSS20378.20	B/79
PSS30350L2	D/7
PSS30350L2	B/68
PSS30350L3	D/7
PSS30350L3	B/68
PZN20350L2	D/7
PZN20350L2	B/68
PZN20350L3	D/7
PZN20350L3	B/68
PZN20352L2	D/7

COD	Pag
PZN20352L3	D/7
PZN30350L2	D/7
PZN30350L2	B/68
PZN30350L3	D/7
PZN30350L3	B/68
R08	D/13
R10	D/13
R12	D/13
S-1	D/21
S-2	D/21
S-215	D/21
S-3	D/21
S-315	D/21
S-4	D/21
S-415	D/21
S-5	D/21
S-520	D/21
S-6	D/21
S-620	D/21
S-7	D/21
S-8	D/21
S-9	D/21
SSC515 300	C/24
SSC515 325	C/24
SSC515 400	C/24
SSC805 750	C/23
SSC805G 750	C/47
SSC810 125	C/24
SSC810 175	C/24
SSC815 250	C/21
SSC815 300	C/21
SSC815 325	C/21
SSC815 325 TAB	C/22
SSC815 330	C/21
SSC815 350	C/21
SSC815 400	C/21
SSC815 450	C/21
SSC815 450 TAB	C/22
SSC815 500	C/21
SSC815 600	C/21
SSC815 750	C/21
SSC815 750 TAB	C/22
SSC8157 750	C/23
SSC8157G750	C/48
SSC815G 325	C/47
SSC8811R325TAB	C/32
SSC881M 325	C/31
SSC881M 330	C/31
SSC881M 450	C/31
SSC881M 750	C/31
SSC881-O- 325 TAB	C/30
SSC881-O- 450 TAB	C/30
SSC881-O- 750 TAB	C/30
SSC881-O-325	C/30
SSC881-O-450	C/30
SSC881-O-750	C/30
SSC8857M 750	C/32
SSCX815 325	C/22
SSCX815 330	C/22
SSCX881M 325	C/31
SSCX881M 450	C/31
SSS515 300	C/24
SSS515 325	C/24
SSS515 400	C/24
SSS805 590	C/23
SSS805 750	C/23
SSS815 250	C/21
SSS815 300	C/21
SSS815 325	C/21
SSS815 325 TAB	C/22
SSS815 350	C/21
SSS815 400	C/21
SSS815 450	C/21

COD	Pag
SSS815 450 TAB	C/22
SSS815 500	C/21
SSS815 600	C/21
SSS815 750	C/21
SSS815 750 TAB	C/22
SSS881-O- 325 TAB	C/30
SSS881-O- 450 TAB	C/30
SSS881-O- 750 TAB	C/30
SSS881-O-325	C/30
SSS881-O-450	C/30
SSS881-O-750	C/30
T-1	D/21
T-2	D/21
T-2.15	D/21
T-2.20	D/21
T-3	D/21
T-4	D/21
T-5	D/21
T-6	D/21
T-7	D/21
T-8	D/21
T-9	D/21
TB1001	G/1
TB1001D	G/1
TB1001T	G/1
TB1007	G/1
TB1007D	G/1
TB1007T	G/1
TB1009	G/1
TB1009D	G/1
TB1009T	G/1
TB1010	G/1
TB1010D	G/1
TB1010T	G/1
TB1013	G/1
TB1013D	G/1
TB1013T	G/1
TBA1001	G/2
TBA1001D	G/2
TBA1001T	G/2
TBA1007	G/2
TBA1007D	G/2
TBA1007T	G/2
TBA1009	G/2
TBA1009D	G/2
TBA1009T	G/2
TBA1010	G/2
TBA1010D	G/2
TBA1010T	G/2
TBA1013	G/2
TBA1013D	G/2
TBA1013T	G/2
TCG-1	D/22
TCG-1.SS	D/22
TCG-2	D/22
TCG-2.SS	D/22
TCG-3	D/22
TCG-3.SS	D/22
TCG-4	D/22
TCG-4.SS	D/22
TCG-4R	D/22
TCG-4R.SS	D/22
TCG-5	D/22
TCG-5.SS	D/22
TCG-5R	D/22
TCG-5R.SS	D/22
TCG-6	D/22
TCG-6.SS	D/22
TCG-7	D/22
TCG-7.SS	D/22
TCG-8	D/22
TCG-8.SS	D/22
TCG-9	D/22

COD	Pag
TCG-9.SS	D/22
TCGD-1	D/23
TCGD-1.SS	D/23
TCGD-2	D/23
TCGD-2.SS	D/23
TCGD-3	D/23
TCGD-3.SS	D/23
TCGD-4	D/23
TCGD-4.SS	D/23
TSB205	G/3
TTB15A	F/13
TTB15C	F/13
U-1	D/22
U-2	D/22
U-3	D/22
U-4	D/22
U-5	D/22
UC-1	D/23
UC-2	D/23
UC-3	D/23
UC-4	D/23
UC-5	D/23
UC-6	D/23
UCCG-1	D/23
UCCG-1.SS	D/23
UCCG-2	D/23
UCCG-2.SS	D/23
UCCG-3	D/23
UCCG-3.SS	D/23
UCCG-4	D/23
UCCG-4.SS	D/23
UCCG-5	D/23
UCCG-5.SS	D/23
UCD-1	D/23
UCD-2	D/23
UCD-3	D/23
UCD-4	D/23
UCD-5	D/23
UCG-1	D/22
UCG-1.SS	D/22
UCG-2	D/22
UCG-2.SS	D/22
UCG-3	D/22
UCG-3.SS	D/22
UCG-4	D/22
UCG-4.SS	D/22
UCG-5	D/22
UCG-5.SS	D/22

PIES
FEETS
PIEDS
FÜSSE

TRIPODE / TRIPOD
TRIPODE / ZWEIBEIN-STÜTZFÜSSE



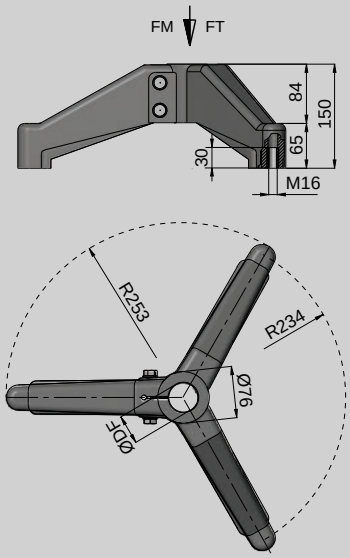

M Poliamida reforzada, insertos roscados en latón niquelado , tornillería s / tabla.
Reinforced polyamide, bushings in nickel plated brass, screws according to table.
Polyamide renforcé, inserts vissés en laiton nickelé, visserie v/table.
Verstärktes Polyamid, Gewindebuchsen aus vernickeltem Messing, Schrauben und Muttern siehe Tabelle.

DF mm	DF inch		FM N (Newton)	FD N (Newton)	FT N (Newton)	Kg	COD.	
42,4	1 1/4	SS	16000	-	8000	1,90	8310005	10
48,3	1 1/2				8500	1,90	8310008	
50,9	-				9000	1,90	8310010	
60,3	2				10000	1,90	8310012	

BIPODE / BIPOD
BIPODE / DREIBEIN-STÜTZFÜSSE



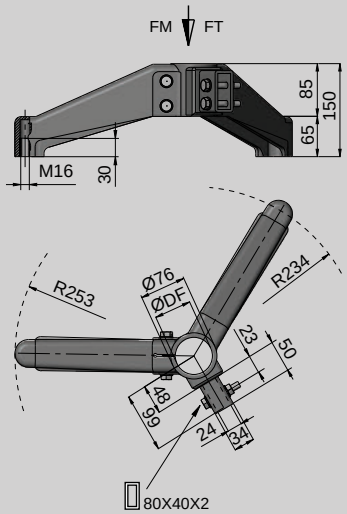

M Poliamida reforzada, insertos roscados en latón niquelado , tornillería s / tabla.
Reinforced polyamide, bushings in nickel plated brass, screws according to table.
Polyamide renforcé, inserts vissés en laiton nickelé, visserie v/table.
Verstärktes Polyamid, Gewindebuchsen aus vernickeltem Messing, Schrauben und Muttern siehe Tabelle.

DF mm	DF inch		FM N (Newton)	FD N (Newton)	FT N (Newton)	Kg	COD.	
42,4	1 1/4	SS	13000	-	7500	1,70	8310023	15
48,3	1 1/2				8000	1,60	8310024	
50,9	-				8500	1,60	8310025	
60,3	2				9000	1,60	8310026	

BIPODE / BIPOD
BIPODE / DREIBEIN-STÜTZFÜSSE



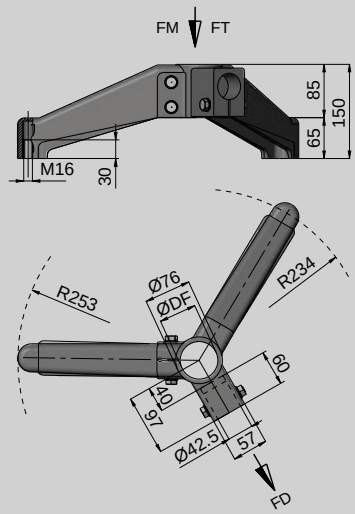

M Poliamida reforzada, insertos roscados en latón niquelado , tornillería s / tabla.
Reinforced polyamide, bushings in nickel plated brass, screws according to table.
Polyamide renforcé, inserts vissés en laiton nickelé, visserie v/table.
Verstärktes Polyamid, Gewindebuchsen aus vernickeltem Messing, Schrauben und Muttern siehe Tabelle.

DF mm	DF inch		FM N (Newton)	FD N (Newton)	FT N (Newton)	Kg	COD.	
42,4	1 1/4	SS	13000	7500	7500	1,60	8310037	15
48,3	1 1/2				8000	1,60	8310038	
50,9	-				8500	1,60	8310039	
60,3	2				9000	1,60	8310040	

BIPODE / BIPOD
BIPODE / DREIBEIN-STÜTZFÜSSE



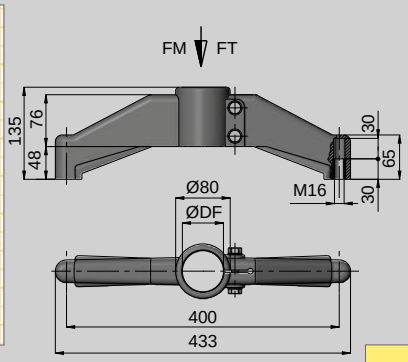

M
Poliamida reforzada, insertos roscados en latón niquelado , tornillería s / tabla.
Reinforced polyamide, bushings in nickel plated brass, screws according to table.
Polyamide renforcé, inserts vissés en laiton nickelé, visserie v/table.
Verstärktes Polyamid, Gewindebuchsen aus vernickeltem Messing, Schrauben und Muttern siehe Tabelle.

DF mm	DF inch		FM N (Newton)	FD N (Newton)	FT N (Newton)	Kg	COD.	
42,4	1 1/4	SS	12000	-	8000	1,03	8310057	25
48,3	1 1/2				8500	1,01	8310058	
50,9	--				9000	0,99	8310059	
60,3	2				10000	0,97	8310060	

BIPODE / BIPOD
BIPODE / DREIBEIN-STÜTZFÜSSE



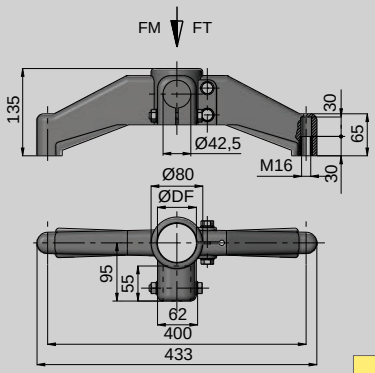

M
Poliamida reforzada, insertos roscados en latón niquelado , tornillería s / tabla.
Reinforced polyamide, bushings in nickel plated brass, screws according to table.
Polyamide renforcé, inserts vissés en laiton nickelé, visserie v/table.
Verstärktes Polyamid, Gewindebuchsen aus vernickeltem Messing, Schrauben und Muttern siehe Tabelle.

DF mm	DF inch		FM N (Newton)	FD N (Newton)	FT N (Newton)	Kg	COD.	
48,3	1 1/2	SS	13000	4500	8000	1,60	8310061	20
50,9	-				8500	1,40	8310062	
60,3	2				9000	1,19	8310063	

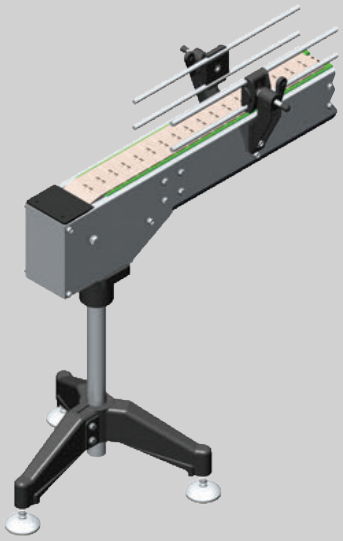



PIE REGULABLE Ø40 / ARTICULATED FEET Ø40
PIED RÉGLABLE Ø40 / GELENKFÜSSE Ø40

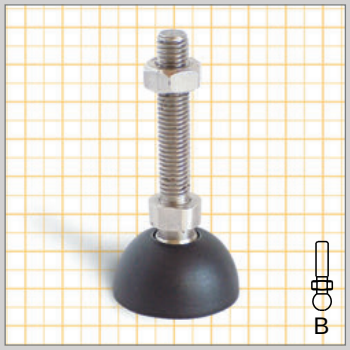

TIPO EJE / SPINDLE TYPE
TYPE TIGE FILETÉ / SPINDEL-TYP



M
Base en poliamida reforzada, eje y tuerca s / tabla. Versión antivibración, goma, shore 70.
Base in reinforced polyamide, spindle and nut as in the table. Antivibration version with-rubber, 70 shore.
Base en Polyamide Renforcé axe et écrou v / table.Version antivibration, patín, shore 70.
Fuß aus verstärktem Polyamid, Gewindestange und Mutter siehe Tabelle, schwingungsdämpfende Einlagen aus Gummi in 70º Shore A.

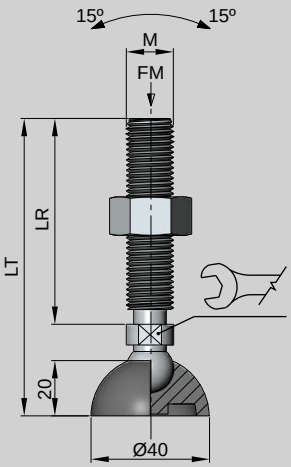

STD.
- TIPO STANDARD
- TYPE STANDARD
- STANDARD VERSION

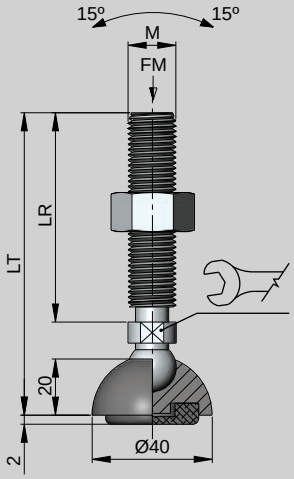

AV.
- TIPO ANTIVIBRACIÓN
- TYPE ANTI-VIBRATION
- SCHWINGUNGSDÄMPFENDE VERSION

M	LT	LR	MAT		TIPO TYPE TYP		FM N (Newton)	Kg.	COD STD.	COD AV.	
10	74	43	SS303	SS	B	14	12000	0,07	8717043	8718092	50
10	102	71						0,09	8717045	8718094	
10	159	128						0,12	8717046	8718095	
12	74	43						0,09	8717052	8718100	
12	102	71						0,11	8717054	8718102	
12	159	128						0,15	8717055	8718103	
14	74	43						0,11	8717057	8718105	
14	102	71						0,13	8717058	8718107	
14	159	128						0,20	8717060	8718109	
16	102	71						0,16	8717062	8718111	
16	159	128						0,23	8717063	8718112	
16	188	157						0,27	8717064	8718113	
16	201	170						0,29	8717065	8718114	
8	74	43	ZN	ZN	B	14	12000	0,06	8717014	8718060	50
8	102	71						0,07	8717015	8718061	
10	74	43						0,07	8717018	8718066	
10	102	71						0,09	8717022	8718068	
10	159	128						0,12	8717023	8718069	
12	74	43						0,09	8717027	8718076	
12	102	71						0,11	8717029	8718078	
12	159	128						0,15	8717030	8718079	
14	74	43						0,11	8717032	8718081	
14	102	71						0,13	8717033	8718083	
14	159	128						0,20	8717034	8718084	
16	102	71						0,16	8717036	8718086	

PIE REGULABLE Ø50 / ARTICULATED FEET Ø50

PIED RÉGLABLE Ø50 / GELENKFÜSSE Ø50

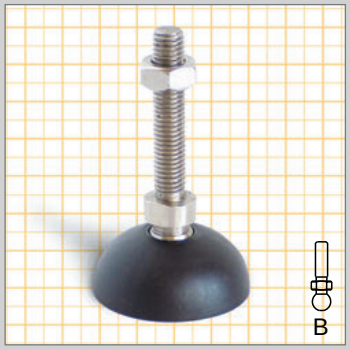

TIPO EJE / SPINDLE TYPE
TYPE TIGE FILETÉ / SPINDEL-TYP

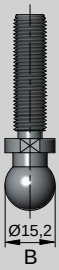

M
Base en poliamida reforzada, eje y tuerca s / tabla. Versión antivibración, goma, shore 70.
Base in reinforced polyamide, spindle and nut as in the table. Antivibration version with-rubber, 70 shore.
Base en Polyamide Renforcé axe et écrou v / table. Version antivibration, patín, shore 70.
Fuß aus verstärktem Polyamid, Gewindestange und Mutter siehe Tabelle, schwingungsdämpfende Einlagen aus Gummi in 70º Shore A.

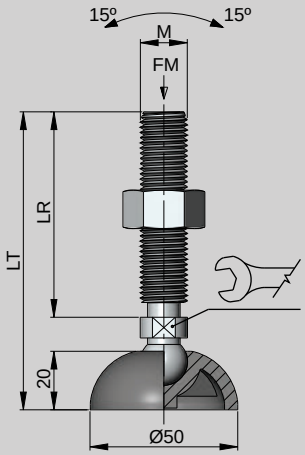

STD.

- TIPO STANDARD
- TYPE STANDARD
- STANDARD VERSION

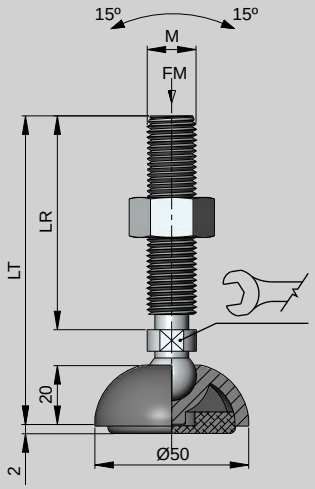

AV.

- TIPO ANTIVIBRACIÓN
- TYPE ANTI-VIBRATION
- SCHWINGUNGSDÄMPFENDE VERSION

M	LT	LR	MAT		TIPO TYPE TYP		FM N (Newton)	Kg.	COD STD.	COD AV.	
10	74	43	SS303	SS	B	14	12000	0,08	8717251	8718249	50
10	102	71						0,09	8717253	8718251	
10	159	128						0,12	8717254	8718252	
12	74	43						0,09	8717260	8718257	
12	102	71						0,11	8717262	8718259	
12	159	128						0,15	8717263	8718260	
14	74	43						0,11	8717265	8718263	
14	102	71						0,14	8717266	8718265	
14	159	128						0,20	8717268	8718266	
16	102	71						0,16	8717270	8718268	
16	159	128						0,24	8717271	8718269	
16	188	157						0,28	8717272	8718270	
16	201	170						0,29	8717273	8718271	
8	74	43	ZN	ZN	B	14	12000	0,06	8717223	8718217	50
8	102	71						0,07	8717224	8718218	
10	74	43						0,08	8717227	8718223	
10	102	71						0,09	8717231	8718225	
10	159	128						0,12	8717232	8718226	
12	74	43						0,09	8717236	8718233	
12	102	71						0,11	8717238	8718235	
12	159	128						0,15	8717239	8718236	
14	74	43						0,11	8717241	8718238	
14	102	71						0,14	8717242	8718240	
14	159	128						0,20	8717243	8718241	
16	102	71						0,16	8717245	8718243	

PIE REGULABLE Ø63 / ARTICULATED FEET Ø63

PIED RÉGLABLE Ø63 / GELENKFÜSSE Ø63

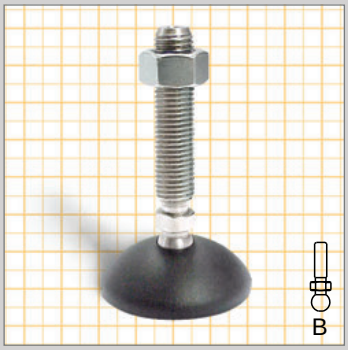

TIPO EJE / SPINDLE TYPE
TYPE TIGE FILETÉ / SPINDEL-TYP



M
Base en poliamida reforzada, eje y tuerca s / tabla. Versión antivibración, goma, shore 70.
Base in reinforced polyamide, spindle and nut as in the table. Antivibration version with-rubber, 70 shore.
Base en Polyamide Renforcé axe et écrou v / table. Version antivibration, patín, shore 70.
Fuß aus verstärktem Polyamid, Gewindestange und Mutter siehe Tabelle, schwingungsdämpfende Einlagen aus Gummi in 70º Shore A.

Pie ligero / Light feet
Pied léger / Leichtig-Füße

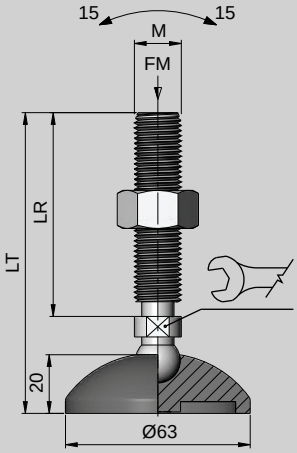

STD.

- TIPO STANDARD
- TYPE STANDARD
- STANDARD VERSION

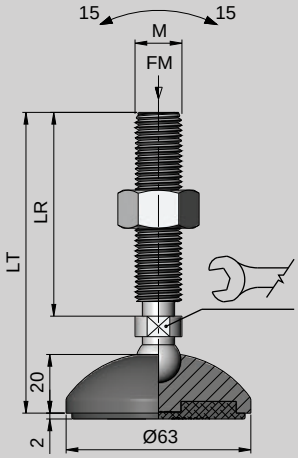

AV.

- TIPO ANTIVIBRACIÓN
- TYPE ANTI-VIBRATION
- SCHWINGUNGSDÄMPFENDE VERSION

M	LT	LR	MAT		TIPO TYPE TYP		FM N (Newton)	Kg.	COD STD.	COD AV.	
10	77	43	SS	SS	B	14	12000	0.09	8725502	8726752	50
10	87	53						0.09	8725503	8726754	
10	105	71						0.10	8725505	8726755	
10	162	128						0.13	8725507	8726758	
12	77	43						0.10	8725511	8726760	
12	87	53						0.11	8725512	8726761	
12	105	71						0.12	8725516	8726764	
12	162	128						0.16	8725519	8726765	
14	77	43	SS	SS				0.12	8725526	8726769	
14	105	71						0.15	8725528	8726770	
14	162	128						0.21	8725531	8726773	
16	105	71	SS	SS				0.17	8725537	8726778	
16	162	122						0.25	8725539	8726780	
16	191	157						0.29	8725541	8726782	
16	204	170						0.30	8725544	8726784	
8	77	43	ZN	ZN	B	14	12000	0.07	8725450	8726555	50
8	105	71						0.08	8725453	8726557	
10	77	43						0.09	8725457	8726560	
10	87	53						0.09	8725458	8726562	
10	105	71						0.10	8725459	8726564	
10	162	128						0.13	8725462	8726570	
12	77	43						0.10	8725475	8726573	
12	87	53						0.11	8725477	8726574	
12	105	71						0.12	8725479	8726577	
12	162	128						0.16	8725483	8726579	
14	77	43	ZN	ZN				0.12	8725486	8726581	
14	105	71						0.15	8725489	8726583	
14	162	128						0.21	8725491	8726584	
16	105	71	ZN	ZN				0.17	8725494	8726587	
16	162	128						0.25	8725496	8726589	
16	191	157						0.29	8725498	8726591	

PIE REGULABLE Ø63 / ARTICULATED FEET Ø63

PIED RÉGLABLE Ø63 / GELENKFÜSSE Ø63

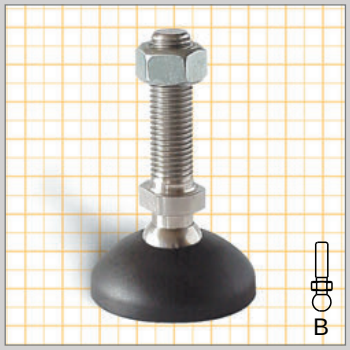



M
Base en poliamida reforzada, eje y tuerca s / tabla. Versión antivibración, goma, shore 70.
Base in reinforced polyamide, spindle and nut as in the table. Antivibration version with-rubber, 70 shore.
Base en Polyamide Renforcé axe et écrou v / table. Version antivibration, patín, shore 70.
Fuß aus verstärktem Polyamid, Gewindestange und Mutter siehe Tabelle, schwingungsdämpfende Einlagen aus Gummi in 70º Shore A.

TIPO EJE / SPINDLE TYPE
TYPE TIGE FILETÉ / SPINDEL-TYP

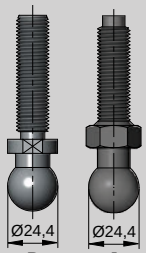

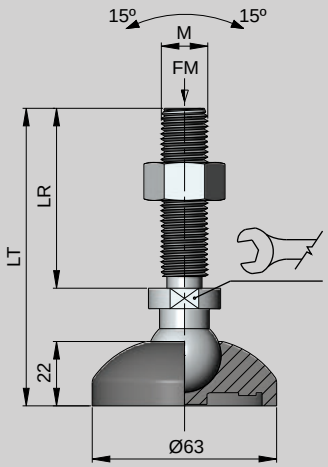

STD.

- TIPO STANDARD
- TYPE STANDARD
- STANDARD VERSION

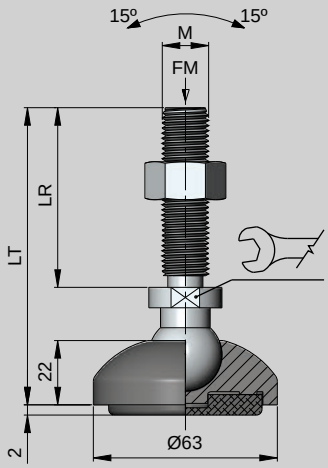

AV.

- TIPO ANTIVIBRACIÓN
- TYPE ANTI-VIBRATION
- SCHWINGUNGSDÄMPFENDE VERSION

M	LT	LR	MAT		TIPO TYPE TYP		FM N (Newton)	Kg.	COD STD.	COD AV.	
16	100	51	PA6	-	J	24	3000	0,12	8732250	8732281	50
16	100	51		SS			4000	0,13	8732302	8734352	
16	100	51		ZN				0,13	8732301	8734351	
12	106	63	SS303	SS	B	20	15000	0,19	8732303	8734353	
12	156	113						0,23	8732304	8734354	
12	206	163						0,25	8732305	8734355	
14	106	63						0,22	8732307	8734357	
14	156	113						0,26	8732308	8734358	
14	206	163						0,31	8732309	8734359	
16	99	56						0,23	8732311	8734361	
16	156	113						0,31	8732312	8734362	
16	196	153						0,36	8732313	8734363	
16	236	193						0,40	8732314	8734364	25
20	126	83	SS303	-	B	22	15000	0,30	8732316	8734366	50
20	156	113						0,36	8732317	8734367	
20	186	143						0,42	8732318	8734368	
20	236	193						0,52	8732319	8734369	
24	126	83	SS303	-	B	23	15000	0,38	8732321	8734371	50
24	156	113						0,46	8732322	8734372	
24	186	143						0,55	8732323	8734373	
24	236	193						0,70	8732324	8734374	
12	106	63	ZN	ZN	B	20	15000	0,19	8732338	8734388	50
12	156	113						0,23	8732339	8734389	
12	206	163						0,25	8732340	8734390	
14	106	63						0,22	8732342	8734392	
14	156	113						0,26	8732343	8734393	
14	206	163						0,31	8732344	8734394	
16	99	56						0,23	8732346	8734396	
16	156	113						0,31	8732347	8734397	
16	196	153						0,36	8732348	8734398	
16	236	193						0,40	8732349	8734399	
20	126	83	ZN	-	B	22	15000	0,30	8732351	8734401	50
20	156	113						0,36	8732352	8734402	
20	186	143						0,42	8732353	8734403	
20	236	193						0,52	8732354	8734404	
24	126	83	ZN	-	B	23	15000	0,38	8732356	8734406	50
24	156	113						0,46	8732357	8734407	
24	186	143						0,55	8732358	8734408	
24	236	193						0,70	8732359	8734409	

PIE REGULABLE Ø80 / ARTICULATED FEET Ø80
PIED RÉGLABLE Ø80 / GELENKFÜSSE Ø80

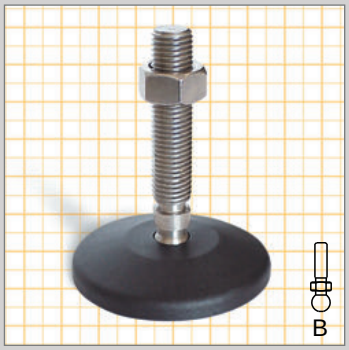

TIPO EJE / SPINDLE TYPE
TYPE TIGE FILETÉ / SPINDEL-TYP



M
Base en poliamida reforzada, eje y tuerca s / tabla. Versión antivibración, goma, shore 70.
Base in reinforced polyamide, spindle and nut as in the table. Antivibration version with-rubber, 70 shore.
Base en Polyamide Renforcé axe et écrou v / table. Version antivibration, patín, shore 70.
Fuß aus verstärktem Polyamid, Gewindestange und Mutter siehe Tabelle, schwingungsdämpfende Einlagen aus Gummi in 70º Shore A.

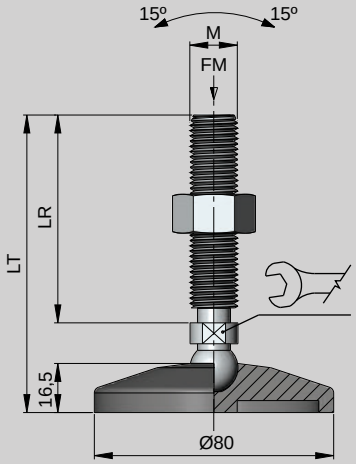

STD.

- TIPO STANDARD
- TYPE STANDARD
- STANDARD VERSION

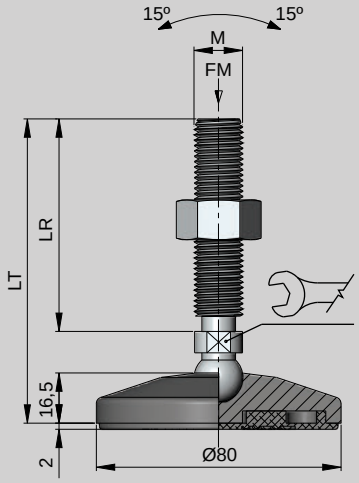

AV.

- TIPO ANTIVIBRACIÓN
- TYPE ANTI-VIBRATION
- SCHWINGUNGSDÄMPFENDE VERSION

M	LT	LR	MAT		TIPO TYPE TYP		FM N (Newton)	Kg.	COD STD.	COD AV.	
10	71	43	SS303	SS	B	14	15000	0,11	8741117	8743186	50
10	99	71						0,12	8741118	8743188	
10	156	128						0,15	8741120	8743189	
12	71	43						0,12	8741122	8743191	
12	99	71						0,14	8741124	8743193	
12	156	128						0,18	8741125	8743194	
14	71	43						0,14	8741195	8743305	
14	99	71						0,17	8741197	8743309	
14	156	128						0,23	8741199	8743313	
16	99	71						0,19	8741127	8743196	
16	156	128						0,27	8741128	8743197	
16	186	157						0,31	8741129	8743198	
16	198	170						0,32	8741130	8743199	25
8	71	43	ZN	ZN	B	14	15000	0,09	8741101	8743170	50
8	99	71						0,10	8741102	8743171	
10	71	43						0,11	8741105	8743174	
10	99	71						0,12	8741107	8743176	
10	156	128						0,15	8741108	8743177	
12	71	43						0,12	8741110	8743179	
12	99	71						0,14	8741112	8743181	
12	156	128						0,18	8741113	8743182	
14	71	43						0,14	8741210	8743360	
14	99	71						0,17	8741214	8743362	
14	156	128						0,23	8741216	8743364	
16	99	71						0,19	8741115	8743184	
16	156	128						0,20	8741201	8743183	25
16	186	157						0,31	8741205	8743187	

PIE REGULABLE Ø80 / ARTICULATED FEET Ø80

PIED RÉGLABLE Ø80 / GELENKFÜSSE Ø80

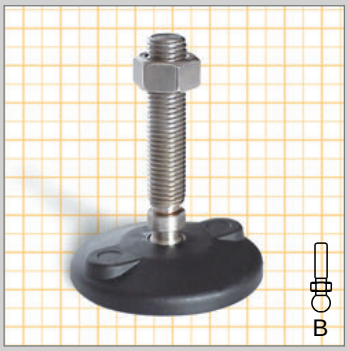

TIPO EJE / SPINDLE TYPE
TYPE TIGE FILETÉ / SPINDEL-TYP



M
- Base en poliamida reforzada, eje y tuerca s / tabla. Versión antivibración, goma, shore 70.
- Base in reinforced polyamide, spindle and nut as in the table. Antivibration version with-rubber, 70 shore.
- Base en Polyamide Renforcé axe et écrou v / table. Version antivibration, patín, shore 70.
- Fuß aus verstärktemPolyamid, Gewindestange und Mutter siehe Tabelle, schwingungsdämpfende Einlagen aus Gummi in 70º Shore A.

* Para utilizar se debe romper el diafragma.
* To use this hole break the diaphragm
* Pour fixation au sol casser le diaphragme.
* Zur Verschaubung im Boden die geschlossene Bohrung durchstoßen.

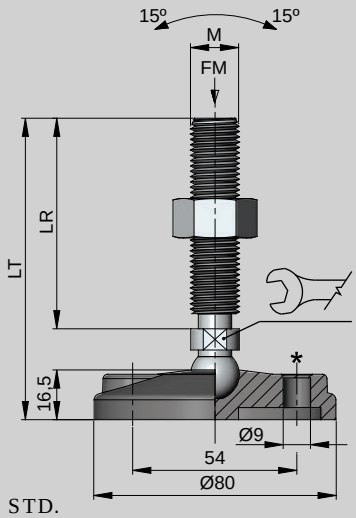

STD.

- TIPO STANDARD
- TYPE STANDARD
- STANDARD VERSION

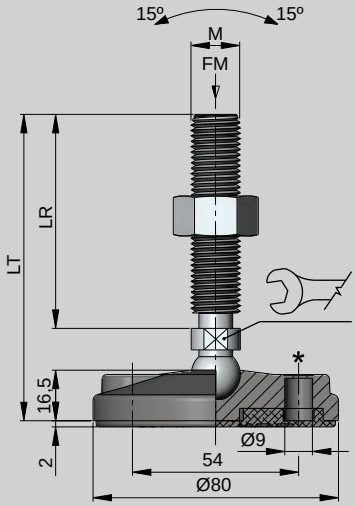

AV.

- TIPO ANTIVIBRACIÓN
- TYPE ANTI-VIBRATION
- SCHWINGUNGSDÄMPFENDE VERSION

M	LT	LR	MAT		TIPO TYPE TYP		FM N (Newton)	Kg.	COD STD.	COD AV.	
10	71	43	SS303	SS	B	14	15000	0,11	8741151	8743236	50
10	81	53						0,11	8741152	8743237	25
10	99	71						0,12	8741153	8743238	50
10	156	128						0,15	8741154	8743239	
12	71	43						0,12	8741156	8743241	
12	81	53						0,13	8741157	8743242	
12	99	71						0,14	8741158	8743243	25
12	156	128						0,18	8741159	8743244	
14	71	43						0,14	8741175	8743251	50
14	99	71						0,17	8741177	8743253	
14	156	128						0,23	8741179	8743255	
16	99	71						0,19	8741161	8743246	
16	156	128						0,27	8741162	8743247	
16	185	157						0,31	8741163	8743248	
16	198	170						0,32	8741164	8743249	
8	71	43	ZN	ZN	B	14	15000	0,09	8741135	8743220	50
8	99	71						0,10	8741136	8743221	
10	71	43						0,11	8741139	8743224	
10	99	71						0,12	8741141	8743226	
10	156	128						0,15	8741142	8743227	
12	71	43						0,12	8741144	8743229	
12	81	53						0,13	8741145	8743230	
12	99	71						0,14	8741146	8743231	
12	156	128						0,18	8741147	8743232	
14	71	43						0,14	8741182	8743268	
14	99	71						0,17	8741184	8743270	
14	156	128						0,23	8741186	8743272	
16	99	71						0,19	8741149	8743234	25
16	156	128						0,27	8741148	8743233	50
16	186	157						0,31	8741150	8743235	25

PIE REGULABLE Ø100 / ARTICULATED FEET Ø100
PIED RÉGLABLE Ø100 / GELENKFÜSSE Ø100

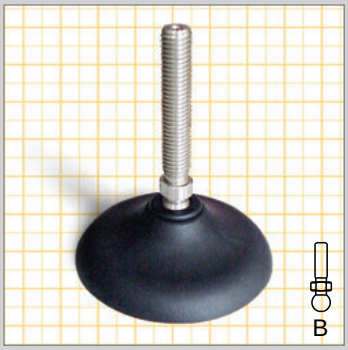

Pie ligero / Light feet
Pied léger / Leichtig-Füße

TIPO EJE / SPINDLE TYPE
TYPE TIGE FILETÉ / SPINDEL-TYP

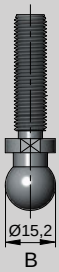

M
Base en poliamida reforzada, eje s / tabla. Versión antivibración, goma, shore 70.
Base in reinforced polyamide, spindle as in the table. Antivibration version with-rubber, 70 shore.
Base en Polyamide Renforcé axe v / table. Version antivibration, patín, shore 70.
Fuß aus verstärktem Polyamid, Gewindestange siehe Tabelle, schwingungsdämpfende Einlagen aus Gummi in 70º Shore A.

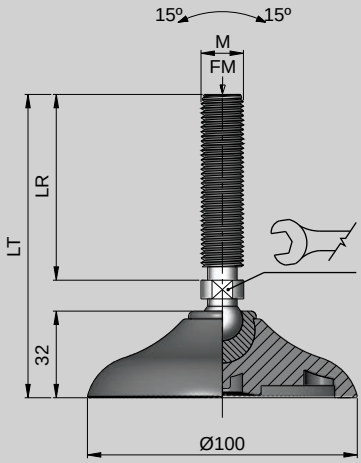

STD.
- TIPO STANDARD
- TYPE STANDARD
- STANDARD VERSION

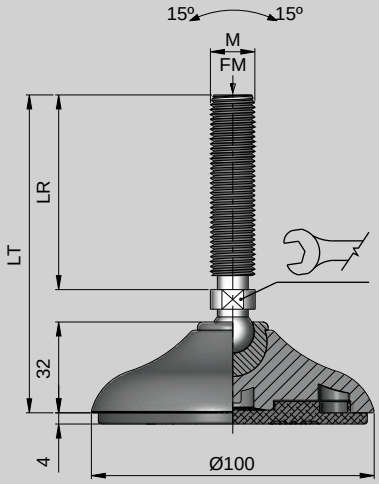

AV.
- TIPO ANTIVIBRACIÓN
- TYPE ANTI-VIBRATION
- SCHWINGUNGSDÄMPFENDE VERSION

M	LT	LR	MAT		TIPO TYPE TYP		FM N (Newton)	Kg.	COD STD.	COD AV.	
12	88	43	SS303	-	B	14	12000	0,15	8750114	8751730	5
12	98	53						0,16	8750115	8751731	
12	116	71						0,17	8750116	8751732	
12	173	128						0,21	8750117	8751733	
14	88	43						0,16	8750122	8751738	
14	116	71						0,19	8750123	8751739	
14	173	128						0,26	8750124	8751740	
16	116	71						0,21	8750129	8751745	
16	173	128						0,28	8750130	8751746	
16	202	157						0,32	8750131	8751747	
16	215	170						0,34	8750132	8751748	
12	88	43	ZN	-	B	14	12000	0,15	8750085	8751701	
12	98	53						0,16	8750086	8751702	
12	116	71						0,17	8750087	8751703	
12	173	128						0,21	8750088	8751704	
14	88	43						0,16	8750093	8751709	
14	116	71						0,19	8750094	8751710	
14	173	128						0,26	8750095	8751711	
16	116	71						0,21	8750100	8751716	
16	173	128						0,28	8750101	8751717	
16	202	157						0,32	8750102	8751718	

PIE REGULABLE Ø100 / ARTICULATED FEET Ø100

PIED RÉGLABLE Ø100 / GELENKFÜSSE Ø100

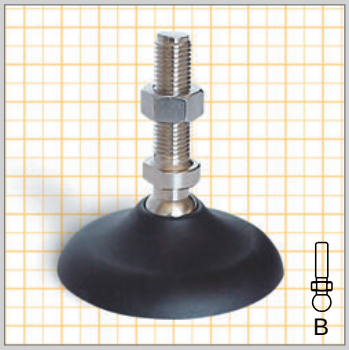



M
Base en poliamida reforzada, eje y tuerca s / tabla. Versión antivibración, goma, shore 70.
Base in reinforced polyamide, spindle and nut as in the table. Antivibration version with-rubber, 70 shore.
Base en Polyamide Renforcé axe et écrou v / table. Version antivibration, patín, shore 70.
Fuß aus verstärktem Polyamid, Gewindestange und Mutter siehe Tabelle, schwingungsdämpfende Einlagen aus Gummi in 70º Shore A.

TIPO EJE / SPINDLE TYPE
TYPE TIGE FILETÉ / SPINDEL-TYP

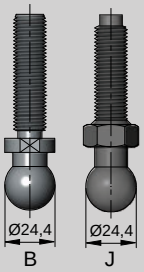

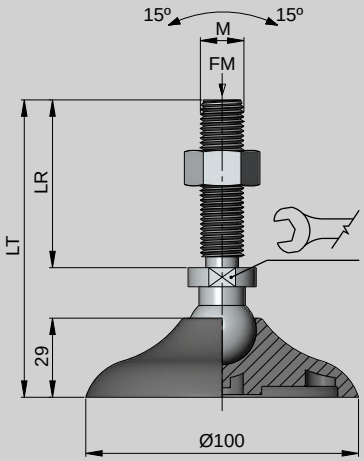

STD.
- TIPO STANDARD
- TYPE STANDARD
- STANDARD VERSION

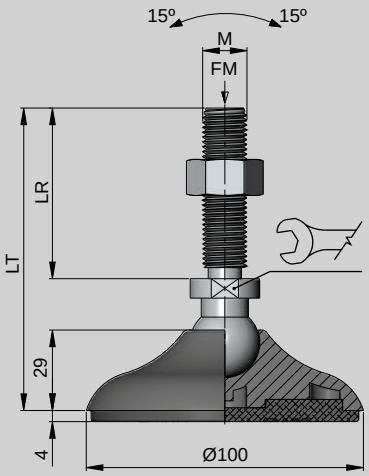

AV.
- TIPO ANTIVIBRACIÓN
- TYPE ANTI-VIBRATION
- SCHWINGUNGSDÄMPFENDE VERSION

M	LT	LR	MAT		TIPO TYPE TYP		FM N (Newton)	Kg.	COD STD.	COD AV.	
16	100	51	PA6	-	J	24	3000	0,19	8732258	8732289	
12	112	63						0,25	8752372	8754422	
12	162	113						0,29	8752373	8754423	
12	212	163	SS303	SS	B	20	15000	0,31	8752374	8754424	
14	112	63						0,28	8752376	8754426	25
14	162	113						0,32	8752377	8754427	
14	212	163						0,37	8752378	8754428	
16	105	56						0,29	8752380	8754430	
16	162	113	SS303	SS	B	20	18000	0,37	8752381	8754431	
16	202	153						0,42	8752382	8745432	
16	242	193						0.46	8752383	8754433	10
20	132	83						0,36	8752385	8754435	
20	162	113	SS303	-	B	22	18000	0,42	8752386	8754436	20
20	192	143						0,48	8752387	8754437	
20	242	193						0,58	8752388	8754438	10
24	132	83						0,44	8752390	8754440	
24	162	113	SS303	-	B	23	18000	0,52	8752391	8754441	20
24	192	143						0,61	8752392	8754442	
24	242	193						0,76	8752393	8754443	
12	112	63						0,25	8752407	8754457	
12	162	113						0,29	8752408	8754458	
12	212	163	ZN	ZN	B	20	15000	0,31	8752409	8754459	
14	112	63						0,28	8752411	8754461	
14	162	113						0,32	8752412	8754462	25
14	212	163						0,37	8752413	8754463	
16	105	56						0,29	8752415	8754465	
16	162	113	ZN	ZN	B	20	18000	0,37	8752416	8754466	
16	202	153						0,42	8752417	8754467	
16	242	193						0,46	8752418	8754468	
20	132	83						0,36	8752420	8754470	
20	162	113	ZN	-	B	22	18000	0,42	8752421	8754471	20
20	192	143						0,48	8752422	8754472	10
20	242	193						0,58	8752423	8754473	
24	132	83						0,44	8752425	8754475	
24	162	113	ZN	-	B	23	18000	0,52	8752426	8754476	20
24	192	143						0,61	8752427	8754477	
24	242	193						0,76	8752428	8754478	

PIE REGULABLE Ø100 / ARTICULATED FEET Ø100
PIED RÉGLABLE Ø100 / GELENKFÜSSE Ø100

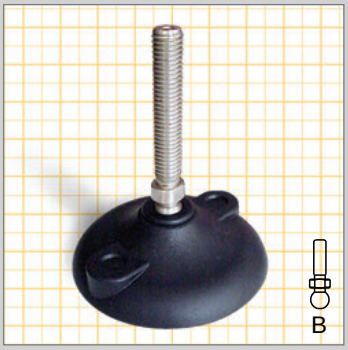

Pie ligero / Light feet
Pied léger / Leichtig-Füße

TIPO EJE / SPINDLE TYPE
TYPE TIGE FILETÉ / SPINDEL-TYP

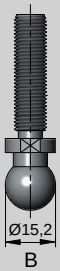

M
Base en poliamida reforzada, eje s / tabla. Versión antivibración, goma, shore 70.
Base in reinforced polyamide, spindle as in the table. Antivibration version with-rubber, 70 shore.
Base en Polyamide Renforcé axe v / table. Version antivibration, patín, shore 70.
Fuß aus verstärktem Polyamid, Gewindestange siehe Tabelle, schwingungsdämpfende Einlagen aus Gummi in 70º Shore A.

* Para utilizar se debe romper el diafragma.
* To use this hole break the diaphragm
* Pour fixation au sol casser le diaphragme.
* Zur Verschaubung im Boden die geschlossene Bohrung durchstoßen.

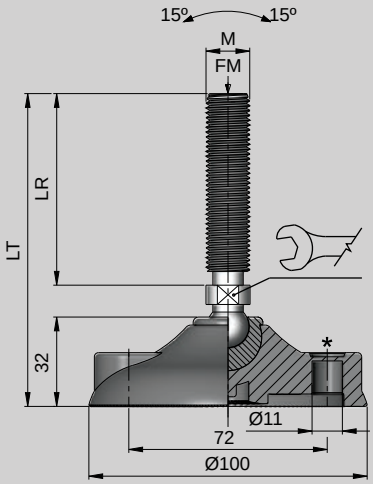

STD.
- TIPO STANDARD
- TYPE STANDARD
- STANDARD VERSION

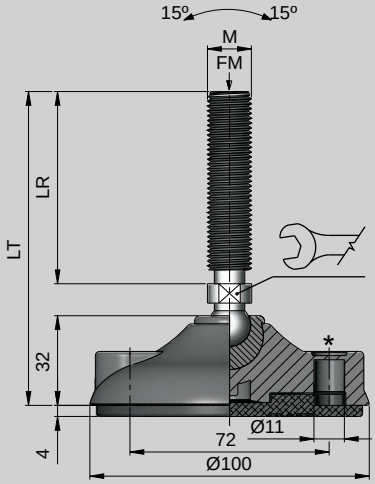

AV.
- TIPO ANTIVIBRACIÓN
- TYPE ANTI-VIBRATION
- SCHWINGUNGSDÄMPFENDE VERSION

M	LT	LR	MAT		TIPO TYPE TYP		FM N (Newton)	Kg.	COD STD.	COD AV.	
12	88	43	SS303	-	B	14	12000	0,15	8750190	8751807	
12	98	53						0,16	8750191	8751808	5
12	116	71						0,18	8750192	8751809	
12	173	128						0,22	8750193	8751810	20
14	88	43						0,17	8750198	8751815	
14	116	71						0,19	8750199	8751816	
14	173	128						0,26	8750200	8751817	
16	116	71						0,21	8750205	8751822	
16	173	128						0,29	8750207	8751824	
16	202	157						0,33	8750210	8751827	
16	215	170						0,34	8750211	8751828	
12	88	43	ZN	-	B	14	12000	0,15	8750155	8751772	5
12	98	53						0,16	8750156	8751773	
12	116	71						0,18	8750157	8751774	
12	173	128						0,22	8750158	8751775	
14	88	43						0,17	8750163	8751780	
14	116	71						0,19	8750164	8751781	
14	173	128						0,26	8750165	8751782	
16	116	71						0,21	8750170	8751787	
16	173	128						0,29	8750172	8751789	
16	202	157						0,33	8750175	8751792	

PIE REGULABLE Ø100 / ARTICULATED FEET Ø100
PIED RÉGLABLE Ø100 / GELENKFÜSSE Ø100

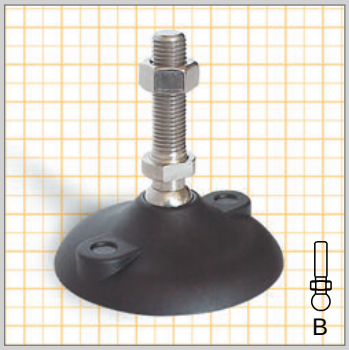

TIPO EJE / SPINDLE TYPE
TYPE TIGE FILETÉ / SPINDEL-TYP



M
Base en poliamida reforzada, eje y tuerca s / tabla. Versión antivibración, goma, shore 70.
Base in reinforced polyamide, spindle and nut as in the table. Antivibration version with-rubber, 70 shore.
Base en Polyamide Renforcé axe et écrou v / table. Version antivibration, patín, shore 70.
Fuß aus verstärktem Polyamid, Gewindestange und Mutter siehe Tabelle, schwingungsdämpfende Einlagen aus Gummi in 70º Shore A.

* Para utilizar se debe romper el diafragma.
* To use this hole break the diaphragm
* Pour fixation au sol casser le diaphragme.
* Zur Verschaubung im Boden die geschlossene Bohrung durchstoßen.

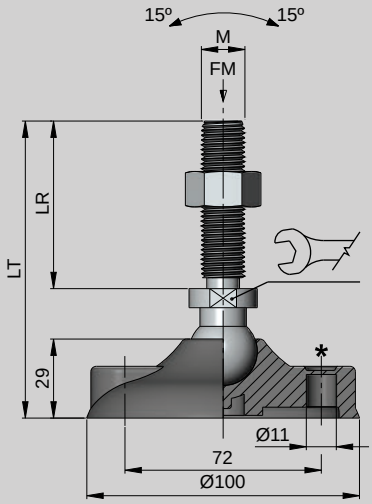

STD.
- TIPO STANDARD
- TYPE STANDARD
- STANDARD VERSION

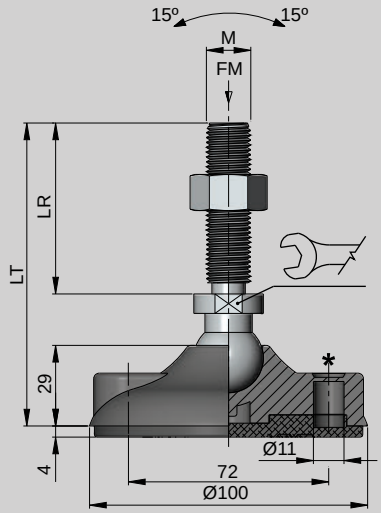

AV.
- TIPO ANTIVIBRACIÓN
- TYPE ANTI-VIBRATION
- SCHWINGUNGSDÄMPFENDE VERSION

M	LT	LR	MAT		TIPO TYPE TYP		FM N (Newton)	Kg.	COD STD	COD AV.	
12	112	63	SS303	SS	B	20	15000	0,25	8752442	8754492	25
12	162	113						0,29	8752443	8754493	
12	212	163						0,32	8752444	8754494	
14	112	63						0,28	8752446	8754496	
14	162	113						0,33	8752447	8754497	
14	212	163						0,38	8752448	8754498	
16	105	56	SS303	SS	B	20	18000	0,30	8752450	8754500	
16	162	113						0,37	8752451	8754501	
16	202	153						0,42	8752452	8754502	
16	242	193						0,47	8752453	8754503	
20	132	83	SS303	-	B	22	18000	0,36	8752455	8754505	20
20	162	113						0,42	8752456	8754506	
20	192	143						0,48	8752457	8754507	
20	242	193						0,59	8752458	8754508	
24	132	83	SS303	-	B	23	18000	0,44	8752460	8754510	
24	162	113						0,52	8752461	8754511	
24	192	143						0,61	8752462	8754512	
24	242	193						0,76	8752463	8754513	
12	112	63	ZN	ZN	B	20	15000	0,25	8752477	8754527	25
12	162	113						0,29	8752478	8754528	
12	212	163						0,32	8752479	8754529	
14	112	63						0,28	8752481	8754531	
14	162	113						0,33	8752482	8754532	
14	212	163						0,38	8752483	8754533	
16	105	56	ZN	ZN	B	20	18000	0,30	8752485	8754535	
16	162	113						0,37	8752486	8754536	
16	202	153						0,42	8752487	8754537	
16	242	193						0,47	8752488	8754538	
20	132	83	ZN	-	B	22	18000	0,36	8752490	8754540	20
20	162	113						0,42	8752491	8754541	
20	192	143						0,48	8752492	8754542	
20	242	193						0,59	8752493	8754543	
24	132	83	ZN	-	B	23	18000	0,44	8752495	8754545	
24	162	113						0,52	8752496	8754546	
24	192	143						0,61	8752497	8754547	
24	242	193						0,76	8752498	8754548	

PIE REGULABLE Ø110 / ARTICULATED FEET Ø110
PIED RÉGLABLE Ø110 / GELENKFÜSSE Ø110

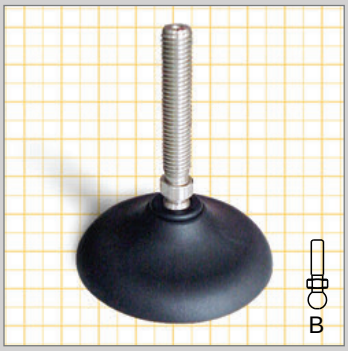

Pie ligero / Light feet
Pied léger / Leichtig-Füße

TIPO EJE / SPINDLE TYPE
TYPE TIGE FILETÉ / SPINDEL-TYP



M
Base en poliamida reforzada, eje s / tabla. Versión antivibración, goma, shore 70.
Base in reinforced polyamide, spindle as in the table. Antivibration version with-rubber, 70 shore.
Base en Polyamide Renforcé axe v / table. Version antivibration, patín, shore 70.
Fuß aus verstärktem Polyamid, Gewindestange siehe Tabelle, schwingungsdämpfende Einlagen aus Gummi in 70º Shore A.

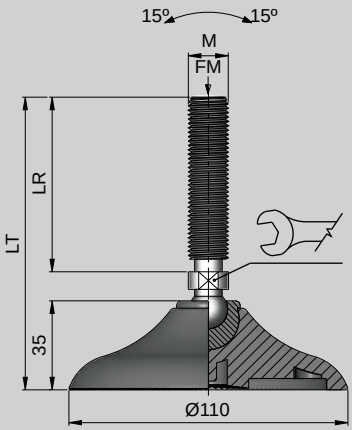

STD.
- TIPO STANDARD
- TYPE STANDARD
- STANDARD VERSION

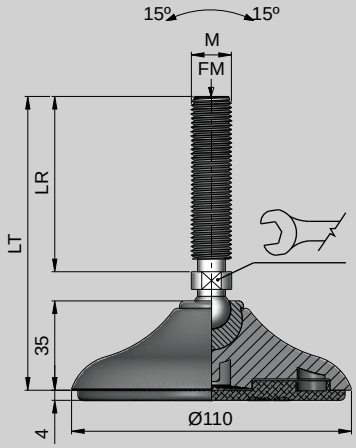

AV.
- TIPO ANTIVIBRACIÓN
- TYPE ANTI-VIBRATION
- SCHWINGUNGSDÄMPFENDE VERSION

M	LT	LR	MAT		TIPO TYPE TYP		FM N (Newton)	Kg.	COD STD.	COD AV.	
12	91	43	SS303	-	B	14	12000	0,17	8760225	8761343	25
12	101	53						0,17	8760226	8761344	
12	119	71						0,19	8760227	8761345	
12	176	128						0,23	8760228	8761346	
14	91	43						0,18	8760229	8761347	
14	119	71						0,21	8760230	8761348	
14	176	128						0,27	8760231	8761349	
16	119	71						0,23	8760232	8761350	20
16	176	128						0,30	8760233	8761351	
16	205	157						0,34	8760234	8761352	
16	218	170						0,35	8760235	8761353	
12	91	43	ZN	-	B	14	12000	0,17	8760201	8761319	25
12	101	53						0,17	8760202	8761320	
12	119	71						0,19	8760203	8761321	
12	176	128						0,23	8760204	8761322	
14	91	43						0,18	8760207	8761325	
14	119	71						0,21	8760208	8761326	
14	176	128						0,27	8760209	8761327	
16	119	71						0,23	8760211	8761329	20
16	176	128						0,30	8760212	8761330	
16	205	157						0,34	8760213	8761331	

PIE REGULABLE Ø110 / ARTICULATED FEET Ø110

PIED RÉGLABLE Ø110 / GELENKFÜSSE Ø110

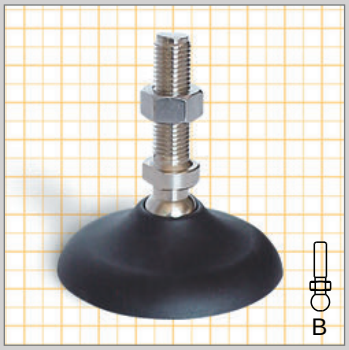



M
Base en poliamida reforzada, eje y tuerca s / tabla. Versión antivibración, goma, shore 70.
Base in reinforced polyamide, spindle and nut as in the table. Antivibration version with-rubber, 70 shore.
Base en Polyamide Renforcé axe et écrou v / table. Version antivibration, patín, shore 70.
Fuß aus verstärktem Polyamid, Gewindestange und Mutter siehe Tabelle, schwingungsdämpfende Einlagen aus Gummi in 70º Shore A.

TIPO EJE / SPINDLE TYPE
TYPE TIGE FILETÉ / SPINDEL-TYP

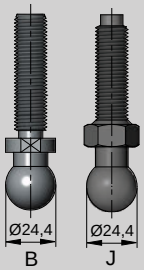

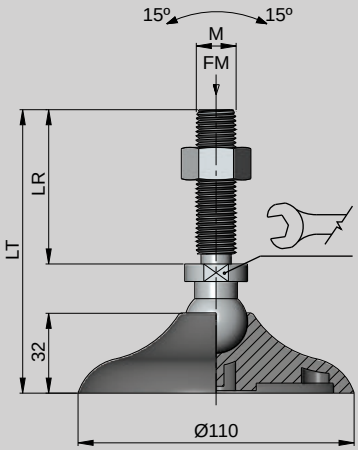

STD.
- TIPO STANDARD
- TYPE STANDARD
- STANDARD VERSION

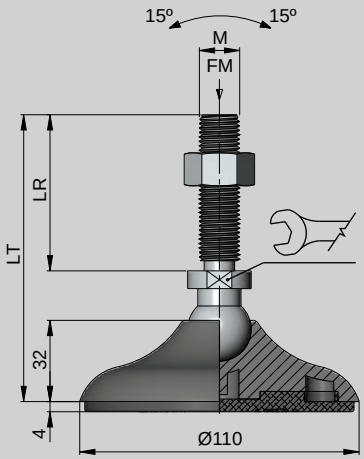

AV.
- TIPO ANTIVIBRACIÓN
- TYPE ANTI-VIBRATION
- SCHWINGUNGSDÄMPFENDE VERSION

M	LT	LR	MAT		TIPO TYPE TYP		FM N (Newton)	Kg.	COD STD	COD AV.	
16	100	51	PA6	-	J	24	3000	0,20	8732266	8732295	20
12	115	63	SS303	SS	B	20	15000	0,27	8762512	8764562	25
12	165	113						0,30	8762513	8764563	
12	215	163						0,33	8762514	8764564	
14	115	63						0,29	8762516	8764566	
14	165	113						0,34	8762517	8764567	
14	215	163						0,39	8762518	8764568	
16	108	56	SS303	SS	B	20	18000	0,31	8762520	8764570	20
16	165	113						0,38	8762521	8764571	
16	205	153						0,43	8762522	8764572	
16	245	193						0,48	8762523	8764573	
20	135	83	SS303	-	B	22	18000	0,37	8762525	8764575	15
20	165	113						0,44	8762526	8764576	
20	195	143						0,49	8762527	8764577	
20	245	193						0,60	8762528	8764578	
24	135	83	SS303	-	B	23	18000	0,45	8762530	8764580	10
24	165	113						0,53	8762531	8764581	
24	195	143						0,63	8762532	8764582	
24	245	193						0,77	8762533	8764583	
12	115	63	ZN	ZN	B	20	15000	0,27	8762547	8764597	25
12	165	113						0,30	8762548	8764598	
12	215	163						0,33	8762549	8764599	
14	115	63						0,29	8762551	8764601	
14	165	113						0,34	8762552	8764602	
14	215	163						0,39	8762553	8764603	
16	108	56	ZN	ZN	B	20	18000	0,31	8762555	8764605	20
16	165	113						0,38	8762556	8764606	
16	205	153						0,43	8762557	8764607	
16	245	193						0,48	8762558	8764608	
20	135	83	ZN	-	B	22	18000	0,37	8762560	8764610	15
20	165	113						0,44	8762561	8764611	
20	195	143						0,49	8762562	8764612	
20	245	193						0,60	8762563	8764613	
24	135	83	ZN	-	B	23	18000	0,45	8762565	8764615	10
24	165	113						0,53	8762566	8764616	
24	195	143						0,63	8762567	8764617	
24	245	193						0,77	8762568	8764618	

PIE REGULABLE Ø110 / ARTICULATED FEET Ø110
PIED RÉGLABLE Ø110 / GELENKFÜSSE Ø110

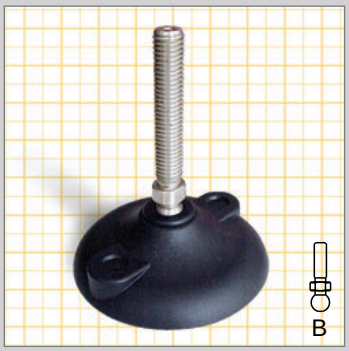

Pie ligero / Light feet
Pied léger / Leichtig-Füße

TIPO EJE / SPINDLE TYPE
TYPE TIGE FILETÉ / SPINDEL-TYP

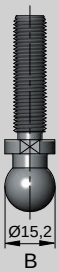

M
Base en poliamida reforzada, eje s / tabla. Versión antivibración, goma, shore 70.
Base in reinforced polyamide, spindle as in the table. Antivibration version with-rubber, 70 shore.
Base en Polyamide Renforcé axe v / table. Version antivibration, patín, shore 70.
Fuß aus verstärktem Polyamid, Gewindestange siehe Tabelle, schwingungsdämpfende Einlagen aus Gummi in 70º Shore A.

* Para utilizar se debe romper el diafragma.
* To use this hole break the diaphragm
* Pour fixation au sol casser le diaphragme.
* Zur Verschaubung im Boden die geschlossene Bohrung durchstoßen.

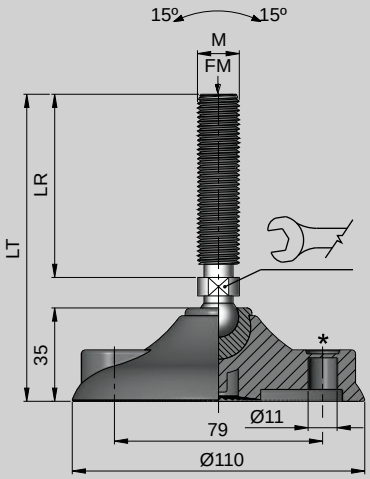

STD.
- TIPO STANDARD
- TYPE STANDARD
- STANDARD VERSION

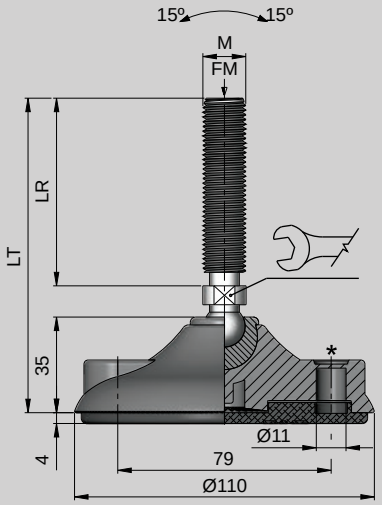

AV.
- TIPO ANTIVIBRACIÓN
- TYPE ANTI-VIBRATION
- SCHWINGUNGSDÄMPFENDE VERSION

M	LT	LR	MAT		TIPO TYPE TYP		FM N (Newton)	Kg.	COD STD.	COD AV.	
12	91	43	SS303	-	B	14	12000	0,17	8760279	8761389	25
12	101	53						0,18	8760280	8761390	
12	119	71						0,19	8760281	8761391	
12	176	128						0,23	8760282	8761392	
14	91	43						0,18	8760283	8761393	
14	119	71						0,21	8760284	8761394	
14	176	128						0,28	8760285	8761395	
16	119	71						0,23	8760286	8761396	20
16	176	128						0,30	8760287	8761397	
16	205	157						0,34	8760288	8761398	
16	218	170						0,36	8760289	8761399	
12	91	43	ZN	-	B	14	12000	0,17	8760255	8761365	25
12	101	53						0,18	8760256	8761366	
12	119	71						0,19	8760257	8761367	
12	176	128						0,23	8760258	8761368	
14	91	43						0,18	8760261	8761371	
14	119	71						0,21	8760262	8761372	
14	176	128						0,28	8760263	8761373	
16	119	71						0,23	8760265	8761375	20
16	176	128						0,30	8760266	8761376	
16	205	157						0,34	8760267	8761377	

PIE REGULABLE Ø110 / ARTICULATED FEET Ø110
PIED RÉGLABLE Ø110 / GELENKFÜSSE Ø110

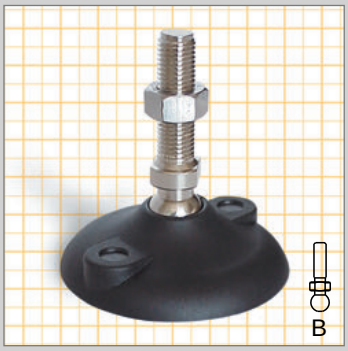

TIPO EJE / SPINDLE TYPE
TYPE TIGE FILETÉ / SPINDEL-TYP



M
Base en poliamida reforzada, eje y tuerca s / tabla. Versión antivibración, goma, shore 70.
Base in reinforced polyamide, spindle and nut as in the table. Antivibration version with-rubber, 70 shore.
Base en Polyamide Renforcé axe et écrou v / table. Version antivibration, patín, shore 70.
Fuß aus verstärktem Polyamid, Gewindestange und Mutter siehe Tabelle, schwingungsdämpfende Einlagen aus Gummi in 70º Shore A.

* Para utilizar se debe romper el diafragma.
* To use this hole break the diaphragm
* Pour fixation au sol casser le diaphragme.
* Zur Verschaubung im Boden die geschlossene Bohrung durchstoßen.

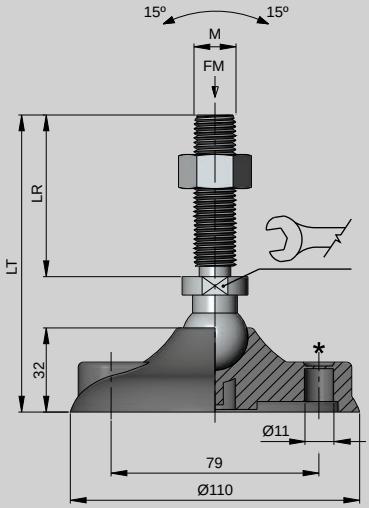

STD.

- TIPO STANDARD
- TYPE STANDARD
- STANDARD VERSION

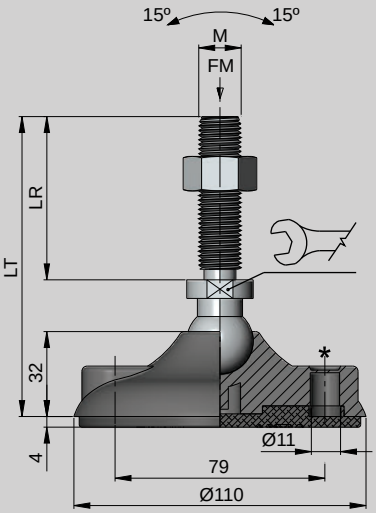

AV.

- TIPO ANTIVIBRACIÓN
- TYPE ANTI-VIBRATION
- SCHWINGUNGSDÄMPFENDE VERSION

M	LT	LR	MAT		TIPO TYPE TYP		FM N (Newton)	Kg.	COD STD	COD AV.	
12	115	63	SS303	SS	B	20	15000	0,27	8762572	8764622	25
12	165	113						0,31	8762573	8764623	
12	215	163						0,33	8762574	8764624	
14	115	63						0,29	8762576	8764626	
14	165	113						0,34	8762577	8764627	
14	215	163						0,39	8762578	8764628	
16	108	56	SS303	SS	B	20	18000	0,31	8762580	8764630	20
16	165	113						0,39	8762581	8764631	
16	205	153						0,44	8762582	8764632	
16	245	193						0,48	8762583	8762633	
20	135	83	SS303	-	B	22	18000	0,37	8762585	8764635	15
20	165	113						0,44	8762586	8764636	
20	195	143						0,50	8762587	8764637	
20	245	193						0,60	8762588	8764638	
24	135	83	SS303	-	B	23	18000	0,45	8762590	8764640	10
24	165	113						0,53	8762591	8764641	
24	195	143						0,63	8762592	8764642	
24	245	193						0,77	8762593	8764643	
12	115	63	ZN	ZN	B	20	15000	0,27	8762607	8764657	25
12	165	113						0,31	8762608	8764658	
12	215	163						0,33	8762609	8764659	
14	115	63						0,29	8762611	8764661	
14	165	113						0,34	8762612	8764662	
14	215	163						0,39	8762613	8764663	
16	108	56	ZN	ZN	B	20	18000	0,31	8762615	8764665	20
16	165	113						0,39	8762616	8764666	
16	205	153						0,44	8762617	8764667	
16	245	193						0,48	8762618	8764668	
20	135	83	ZN	-	B	22	18000	0,37	8762620	8764670	15
20	165	113						0,44	8762621	8764671	
20	195	143						0,50	8762622	8764672	
20	245	193						0,60	8762623	8764673	
24	135	83	ZN	-	B	23	18000	0,45	8762625	8764675	10
24	165	113						0,53	8762626	8764676	
24	195	143						0,63	8762627	8764677	
24	245	193						0,77	8762628	8764678	

PIE REGULABLE Ø125 / ARTICULATED FEET Ø125
PIED RÉGLABLE Ø125 / GELENKFÜSSE Ø125

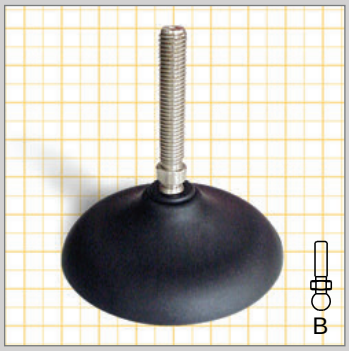

Pie ligero / Light feet
Pied léger / Leichtig-Füße

TIPO EJE / SPINDLE TYPE
TYPE TIGE FILETÉ / SPINDEL-TYP



M
Base en poliamida reforzada, eje s / tabla. Versión antivibración, goma, shore 70.
Base in reinforced polyamide, spindle as in the table. Antivibration version with-rubber, 70 shore.
Base en Polyamide Renforcé axe v / table. Version antivibration, patín, shore 70.
Fuß aus verstärktem Polyamid, Gewindestange siehe Tabelle, schwingungsdämpfende Einlagen aus Gummi in 70º Shore A.

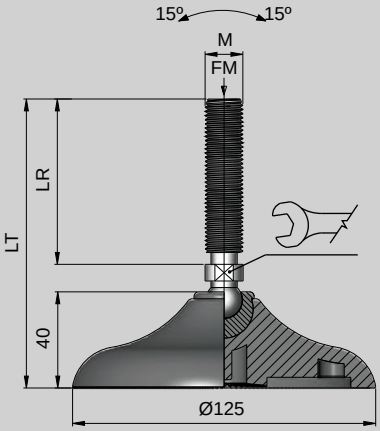

STD.
- TIPO STANDARD
- TYPE STANDARD
- STANDARD VERSION

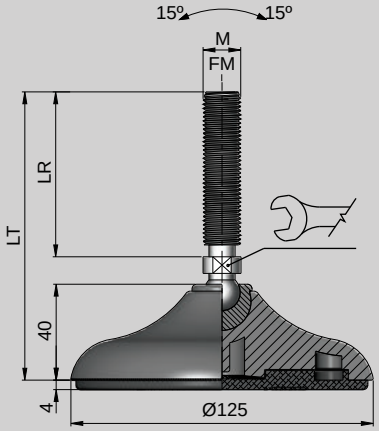

AV.
- TIPO ANTIVIBRACIÓN
- TYPE ANTI-VIBRATION
- SCHWINGUNGSDÄMPFENDE VERSION

M	LT	LR	MAT		TIPO TYPE TYP		FM N (Newton)	Kg.	COD STD.	COD AV.	
12	96	43	SS303	-	B	14	12000	0,23	8770364	8771465	15
12	106	53						0,23	8770365	8771466	
12	124	71						0,25	8770366	8771467	
12	181	128						0,29	8770367	8771468	
14	96	43						0,24	8770368	8771469	
14	124	71						0,27	8770369	8771470	
14	181	128						0,33	8770370	8771471	
16	124	71						0,29	8770371	8771472	10
16	181	128						0,36	8770372	8771473	
16	210	157						0,40	8770373	8771474	
16	223	170						0,41	8770374	8771475	
12	96	43	ZN	-	B	14	12000	0,23	8770340	8771441	15
12	106	53						0,23	8770341	8771442	
12	124	71						0,25	8770342	8771443	
12	181	128						0,29	8770343	8771444	
14	96	43						0,24	8770346	8771447	
14	124	71						0,27	8770347	8771448	
14	181	128						0,33	8770348	8771449	
16	124	71						0,29	8770350	8771451	10
16	181	128						0,36	8770351	8771452	
16	210	157						0,40	8770352	8771453	

PIE REGULABLE Ø125 / ARTICULATED FEET Ø125
PIED RÉGLABLE Ø125 / GELENKFÜSSE Ø125

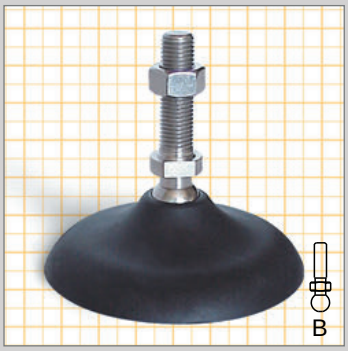



M
Base en poliamida reforzada, eje y tuerca s / tabla. Versión antivibración, goma, shore 70.
Base in reinforced polyamide, spindle and nut as in the table. Antivibration version with-rubber, 70 shore.
Base en Polyamide Renforcé axe et écrou v / table. Version antivibration, patín, shore 70.
Fuß aus verstärktem Polyamid, Gewindestange und Mutter siehe Tabelle, schwingungsdämpfende Einlagen aus Gummi in 70º Shore A.

TIPO EJE / SPINDLE TYPE
TYPE TIGE FILETÉ / SPINDEL-TYP

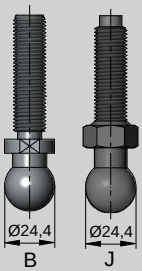

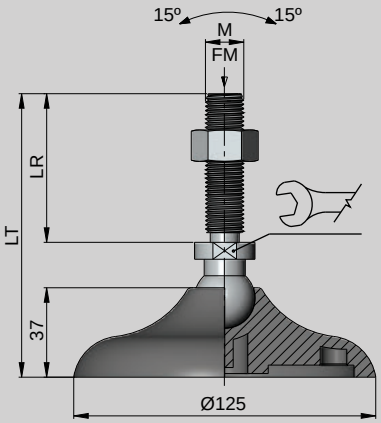

STD.
- TIPO STANDARD
- TYPE STANDARD
- STANDARD VERSION

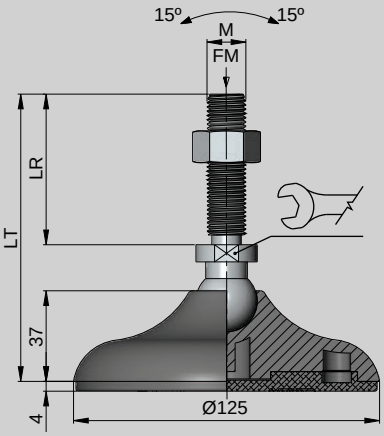

AV.
- TIPO ANTIVIBRACIÓN
- TYPE ANTI-VIBRATION
- SCHWINGUNGSDÄMPFENDE VERSION

M	LT	LR	MAT		TIPO TYPE TYP		FM N (Newton)	Kg.	COD STD	COD AV.	
16	100	51	PA6	-	J	24	3000	0,26	8732274	8732299	10
12	120	63	SS303	SS	B	20	15000	0,33	8772642	8774692	15
12	170	113						0,36	8772643	8774693	
12	220	163						0,39	8772644	8774694	
14	120	63						0,35	8772646	8774696	
14	170	113						0,40	8772647	8774697	
14	220	163						0,45	8772648	8774698	
16	113	56	SS303	SS	B	20	18000	0,37	8772650	8774700	10
16	170	113						0,45	8772651	8774701	
16	210	153						0,49	8772652	8774702	
16	250	193						0,54	8772653	8774703	6
20	140	83	SS303	-	B	22	18000	0,43	8772655	8774705	10
20	170	113						0,50	8772656	8774706	6
20	200	143						0,55	8772657	8774707	10
20	250	193						0,66	8772658	8774708	
24	140	83	SS303	-	B	23	18000	0,51	8772660	8774710	6
24	170	113						0,59	8772661	8774711	
24	200	143						0,69	8772662	8774712	
24	250	193						0,83	8772663	8774713	
12	120	63	ZN	ZN	B	20	15000	0,33	8772677	8774727	15
12	170	113						0,36	8772678	8774728	
12	220	163						0,39	8772679	8774729	
14	120	63						0,35	8772681	8774731	
14	170	113						0,40	8772682	8774732	
14	220	163						0,45	8772683	8774733	
16	113	56	ZN	ZN	B	20	18000	0,37	8772685	8774735	10
16	170	113						0,45	8772686	8774736	
16	210	153						0,49	8772687	8774737	
16	250	193						0,54	8772688	8774738	
20	140	83	ZN	-	B	22	18000	0,43	8772690	8774740	10
20	170	113						0,50	8772691	8774741	
20	200	143						0,55	8772692	8774742	
20	250	193						0,66	8772693	8774743	
24	140	83	ZN	-	B	23	18000	0,51	8772695	8774745	6
24	170	113						0,59	8772696	8774746	
24	200	143						0,69	8772697	8774747	
24	250	193						0,83	8772698	8774748	

PIE REGULABLE Ø125 / ARTICULATED FEET Ø125
PIED RÉGLABLE Ø125 / GELENKFÜSSE Ø125

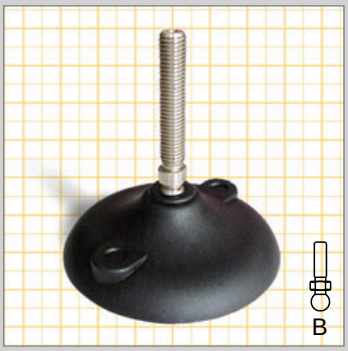

Pie ligero / Light feet
Pied léger / Leichtig-Füße

TIPO EJE / SPINDLE TYPE
TYPE TIGE FILETÉ / SPINDEL-TYP



M
Base en poliamida reforzada, eje s / tabla. Versión antivibración, goma, shore 70.
Base in reinforced polyamide, spindle as in the table. Antivibration version with-rubber, 70 shore.
Base en Polyamide Renforcé axe v / table. Version antivibration, patín, shore 70.
Fuß aus verstärktem Polyamid, Gewindestange siehe Tabelle, schwingungsdämpfende Einlagen aus Gummi in 70º Shore A.

* Para utilizar se debe romper el diafragma.
* To use this hole break the diaphragm
* Pour fixation au sol casser le diaphragme.
* Zur Verschaubung im Boden die geschlossene Bohrung durchstoßen.

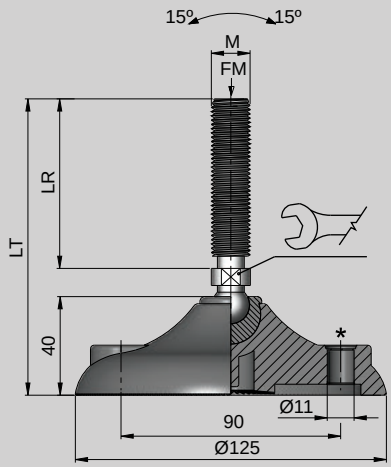

STD.
- TIPO STANDARD
- TYPE STANDARD
- STANDARD VERSION

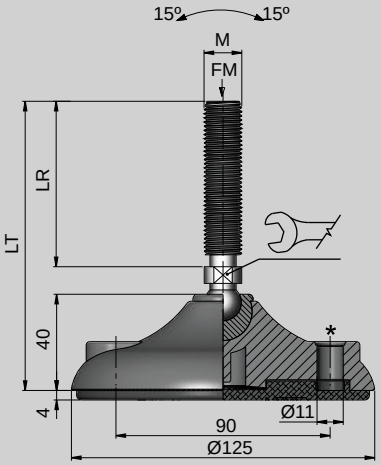

AV.
- TIPO ANTIVIBRACIÓN
- TYPE ANTI-VIBRATION
- SCHWINGUNGSDÄMPFENDE VERSION

M	LT	LR	MAT		TIPO TYPE TYP		FM N (Newton)	Kg.	COD STD.	COD AV.	
12	96	43	SS303	-	B	14	12000	0,23	8770409	8771510	15
12	106	53						0,24	8770410	8771511	
12	124	71						0,25	8770411	8771513	
12	181	128						0,29	8770412	8771514	
14	96	43						0,24	8770413	8771516	
14	124	71						0,27	8770414	8771517	
14	181	128						0,33	8770415	8771519	
16	124	71						0,29	8770416	8771520	10
16	181	128						0,36	8770417	8771521	
16	210	157						0,40	8770418	8771522	
16	223	170						0,42	8770419	8771523	
12	96	43	ZN	-	B	14	12000	0,23	8770385	8771486	15
12	106	53						0,24	8770386	8771487	
12	124	71						0,25	8770387	8771488	
12	181	128						0,29	8770388	8771489	
14	96	43						0,24	8770391	8771492	
14	124	71						0,27	8770392	8771493	
14	181	128						0,33	8770393	8771494	
16	124	71						0,29	8770395	8771496	10
16	181	128						0,36	8770396	8771497	
16	210	157						0,40	8770397	8771498	

PIE REGULABLE Ø125 / ARTICULATED FEET Ø125
PIED RÉGLABLE Ø125 / GELENKFÜSSE Ø125

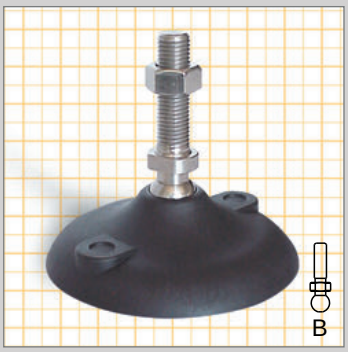

TIPO EJE / SPINDLE TYPE
TYPE TIGE FILETÉ / SPINDEL-TYP

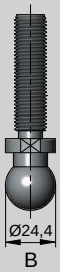

M
Base en poliamida reforzada, eje y tuerca s / tabla. Versión antivibración, goma, shore 70.
Base in reinforced polyamide, spindle and nut as in the table. Antivibration version with-rubber, 70 shore.
Base en Polyamide Renforcé axe et écrou v / table. Version antivibration, patín, shore 70.
Fuß aus verstärktem Polyamid, Gewindestange und Mutter siehe Tabelle, schwingungsdämpfende Einlagen aus Gummi in 70º Shore A.

* Para utilizar se debe romper el diafragma.
* To use this hole break the diaphragm
* Pour fixation au sol casser le diaphragme.
* Zur Verschaubung im Boden die geschlossene Bohrung durchstoßen.

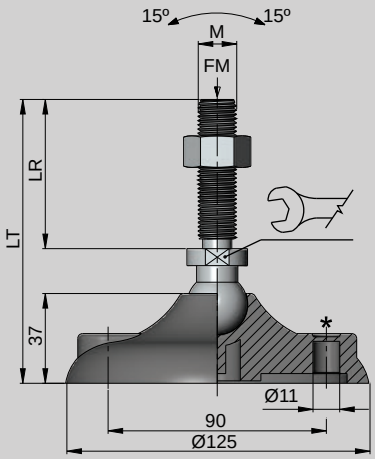

STD.
- TIPO STANDARD
- TYPE STANDARD
- STANDARD VERSION

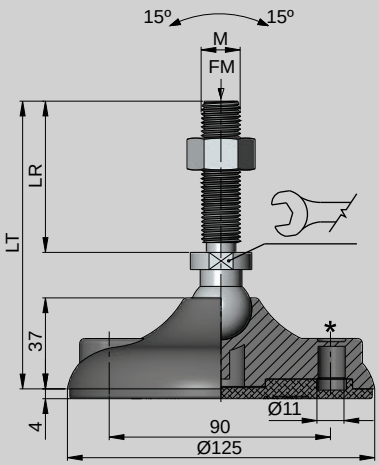

AV.
- TIPO ANTIVIBRACIÓN
- TYPE ANTI-VIBRATION
- SCHWINGUNGSDÄMPFENDE VERSION

M	LT	LR	MAT		TIPO TYPE TYP		FM N (Newton)	Kg.	COD STD	COD AV.	
12	120	63	SS303	SS	B	20	15000	0,33	8772712	8774762	10
12	170	113						0,36	8772713	8774763	
12	220	163						0,39	8772714	8774764	
14	120	63						0,35	8772716	8774766	
14	170	113						0,40	8772717	8774767	
14	220	163						0,45	8772718	8774768	
16	113	56	SS303	SS	B	20	18000	0,37	8772720	8774770	10
16	170	113						0,45	8772721	8774771	
16	210	153						0,50	8772722	8774772	
16	250	193						0,54	8772723	8774773	
20	140	83	SS303	-	B	22	18000	0,43	8772725	8774775	
20	170	113						0,50	8772726	8774776	
20	200	143						0,56	8772727	8774777	
20	250	193						0,66	8772728	8774778	
24	140	83	SS303	-	B	23	18000	0,51	8772730	8774780	6
24	170	113						0,59	8772731	8774781	5
24	200	143						0,69	8772732	8774782	
24	250	193						0,83	8772733	8774783	6
12	120	63	ZN	ZN	B	20	15000	0,33	8772747	8774797	10
12	170	113						0,36	8772748	8774798	
12	220	163						0,39	8772749	8774799	
14	120	63						0,35	8772751	8774801	
14	170	113						0,40	8772752	8774802	
14	220	163						0,45	8772753	8774803	
16	113	56	ZN	ZN	B	20	18000	0,37	8772755	8774805	10
16	170	113						0,45	8772756	8774806	
16	210	153						0,50	8772757	8774807	
16	250	193						0,54	8772758	8774808	
20	140	83	ZN	-	B	22	18000	0,43	8772760	8774810	
20	170	113						0,50	8772761	8774811	
20	200	143						0,56	8772762	8774812	
20	250	193						0,66	8772763	8774813	
24	140	83	ZN	-	B	23	18000	0,51	8772765	8774815	6
24	170	113						0,59	8773766	8774816	
24	200	143						0,69	8772767	8774817	
24	250	193						0,83	8772768	8774818	





M Base en poliamida reforzada, eje s / tabla. Versión antivibración, goma, shore 70.
Base in reinforced polyamide, spindle as in the table. Antivibration version with-rubber, 70 shore.
Base en Polyamide Renforcé axe v / table. Version antivibration, patín, shore 70.
Fuß aus verstärktem Polyamid, Gewindestange siehe Tabelle, schwingungsdämpfende Einlagen aus Gummi in 70º Shore A.

* Para utilizar se debe romper el diafragma.
* To use this hole break the diaphragm
* Pour fixation au sol casser le diaphragme.
* Zur Verschaubung im Boden die geschlossene Bohrung durchstoßen.

TIPO EJE / SPINDLE TYPE
TYPE TIGE FILETÉ / SPINDEL-TYP

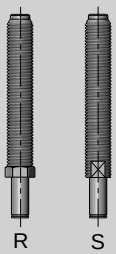

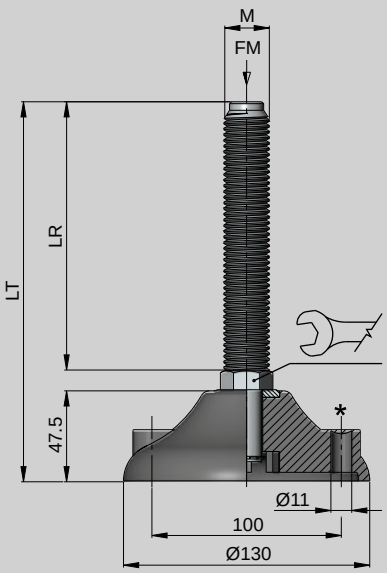

STD.
- TIPO STANDARD
- TYPE STANDARD
- STANDARD VERSION

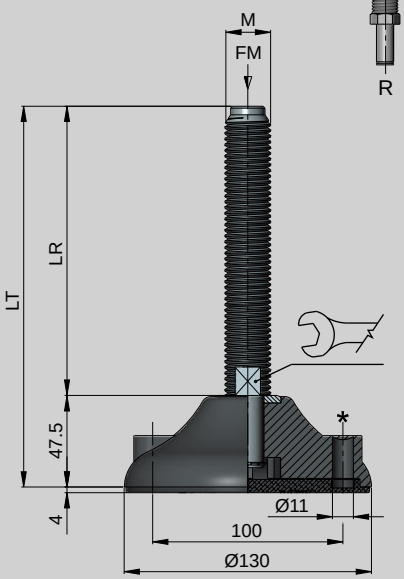

AV.
- TIPO ANTIVIBRACIÓN
- TYPE ANTI-VIBRATION
- SCHWINGUNGSDÄMPFENDE VERSION

M	LT	LR	MAT	TIPO TYPE TYP		FM N (Newton)	Kg.	COD STD.	COD AV.	
16	150	92	SS303	R	22	35000	0,40	8790507	8792810	6
16	200	142					0,46	8790510	8792817	
20	150	92					0,51	8790525	8792832	
20	200	142					0,61	8790529	8792837	
24	150	102		S	20		0,64	8790540	8792843	
24	200	152					0,79	8790546	8792849	
30	150	102			25		0,88	8790560	8792870	
30	200	152					1,12	8790571	8792875	
16	150	92	ZN	R	22	35000	0,40	8790670	8792881	6
16	200	142					0,46	8790673	8792885	
20	150	92					0,51	8790705	8792901	
20	200	142					0,61	8790708	8792906	
24	150	102		S	20		0,64	8790719	8792925	
24	200	152					0,79	8790723	8792928	
30	150	102			25		0,88	8790732	8792940	
30	200	152					1,12	8790735	8792946	

PIE REGULABLE Ø130 / ARTICULATED FEET Ø130
PIED RÉGLABLE Ø130 / GELENKFÜSSE Ø130

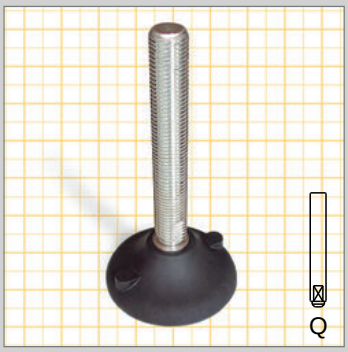



M
Base en poliamida reforzada, eje s / tabla. Versión antivibración, goma, shore 70.
Base in reinforced polyamide, spindle as in the table. Antivibration version with-rubber, 70 shore.
Base en Polyamide Renforcé axe v / table. Version antivibration, patín, shore 70.
Fuß aus verstärktem Polyamid, Gewindestange siehe Tabelle, schwingungsdämpfende Einlagen aus Gummi in 70º Shore A.

* Para utilizar se debe romper el diafragma.
* To use this hole break the diaphragm
* Pour fixation au sol casser le diaphragme.
* Zur Verschaubung im Boden die geschlossene Bohrung durchstoßen.

TIPO EJE / SPINDLE TYPE
TYPE TIGE FILETÉ / SPINDEL-TYP

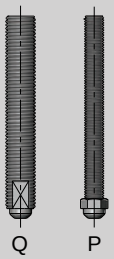

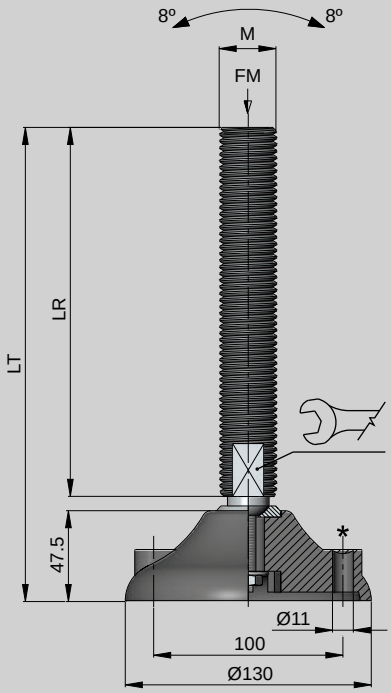

STD.
- TIPO STANDARD
- TYPE STANDARD
- STANDARD VERSION

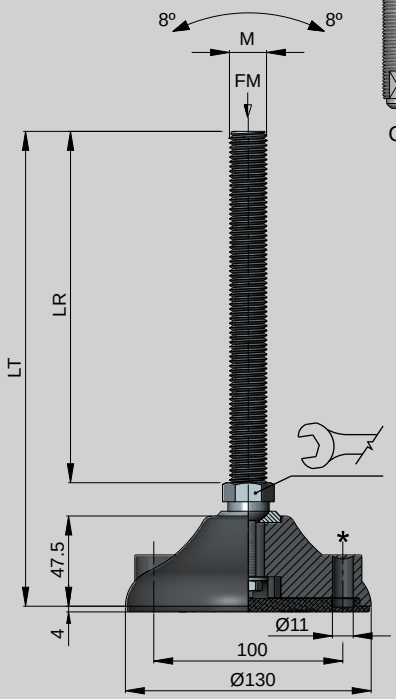

AV.
- TIPO ANTIVIBRACIÓN
- TYPE ANTI-VIBRATION
- SCHWINGUNGSDÄMPFENDE VERSION

M	LT	LR	MAT	TIPO TYPE TYP		FM N (Newton)	Kg.	COD STD.	COD AV.	
16	200	135	SS303	P	22	35000	0,42	8781105	8783025	6
20	200	135					0,54	8781120	8783045	
20	250	185					0,64	8781126	8783051	
24	200	145		Q	20		0,68	8781142	8783068	
24	250	195					0,83	8781148	8783074	
30	200	145			25		0,95	8781166	8783086	
30	250	195					1,19	8781171	8783093	
16	200	135	ZN	P	22	35000	0,42	8781303	8783205	6
20	200	135					0,54	8781321	8783218	
20	250	185					0,64	8781336	8783226	
24	200	145		Q	20		0,68	8781366	8783239	
24	250	195					0,83	8781372	8783247	
30	200	145			25		0,95	8781397	8783265	
30	250	195					1,19	8781403	8783273	

PIE REGULABLE INOXIDABLE Ø60 / ARTICULATED FEET STAINLESS Ø60
PIED RÉGLABLE INOXYDABLE Ø60 / GELENKFÜSSE EDELSTAHL Ø60

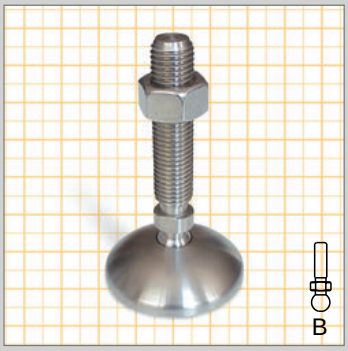

TIPO EJE / SPINDLE TYPE
TYPE TIGE FILETÉ / SPINDEL-TYP



M
Base en Acero Inoxidable, eje y tuerca s / tabla.
Goma, shore 70.
Base in Stainless Steel, spindle and nut as in the table.
Rubber, 70 shore.
Base en Acier Inox. axe et écrou v / table.
Patín, shore 70.
Fuß aus Edelstahl, Gewindestange und Mutter siehe Tabelle.
Aus Gummi in 70º Shore A.

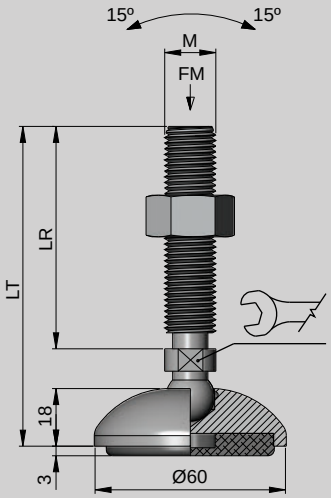

M	LT	LR	MAT		TIPO TYPE TYP		FM N (Newton)	Kg.	COD.	
10	75	43	SS303	SS	B	14	12000	0,23	8531050	25
10	103	71						0,24	8531056	
10	160	128						0,27	8531061	
12	75	43					15000	0,24	8531074	
12	103	71						0,26	8531080	
12	160	128						0,30	8531088	
14	75	43					15000	0,26	8531101	
14	103	71						0,29	8531104	
14	160	128						0,36	8531112	
16	103	71					18000	0,37	8531125	
16	160	128						0,39	8531128	
16	189	157						0,43	8531133	
16	202	170						0,44	8531139	

PIE REGULABLE INOXIDABLE Ø80 / ARTICULATED FEET STAINLESS Ø80
PIED RÉGLABLE INOXYDABLE Ø80 / GELENKFÜSSE EDELSTAHL Ø80

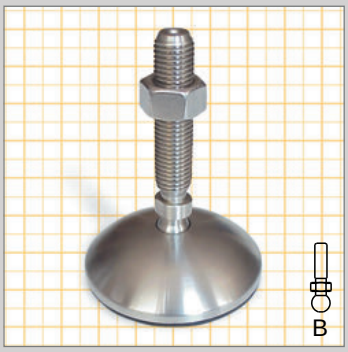

TIPO EJE / SPINDLE TYPE
TYPE TIGE FILETÉ / SPINDEL-TYP



M
Base en Acero Inoxidable, eje y tuerca s / tabla.
Goma, shore 70.
Base in Stainless Steel, spindle and nut as in the table.
Rubber, 70 shore.
Base en Acier Inox. axe et écrou v / table.
Patín, shore 70.
Fuß aus Edelstahl, Gewindestange und Mutter siehe Tabelle.
Aus Gummi in 70º Shore A.

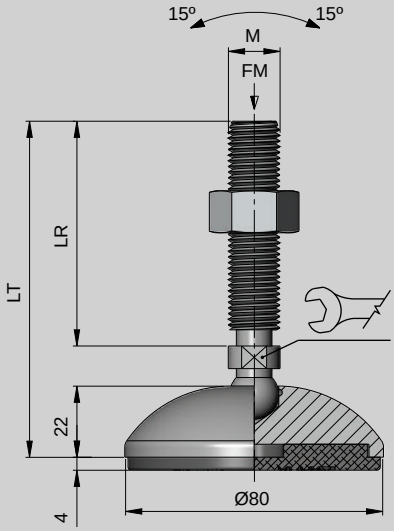

M	LT	LR	MAT		TIPO TYPE TYP		FM N (Newton)	Kg.	COD.	
10	79	43	SS303	SS	B	14	12000	0,45	8540358	25
10	107	71						0,46	8540364	15
10	164	128						0,49	8540369	10
12	79	43					15000	0,47	8540382	25
12	107	71						0,49	8540388	15
12	164	128						0,53	8540396	10
14	79	43					15000	0,48	8540409	25
14	107	71						0,51	8540412	15
14	164	128						0,58	8540420	10
16	107	71					18000	0,54	8540433	15
16	164	128						0,62	8540436	10
16	193	157						0,65	8540441	10
16	206	170						0,66	8540447	10

PIE REGULABLE INOXIDABLE Ø100 / ARTICULATED FEET STAINLESS Ø100
PIED RÉGLABLE INOXYDABLE Ø100 / GELENKFÜSSE EDELSTAHL Ø100

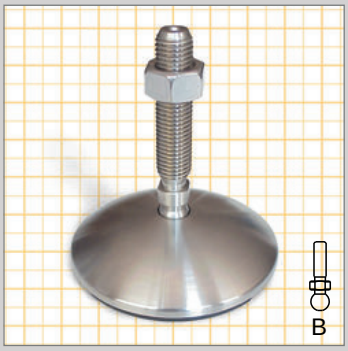

TIPO EJE / SPINDLE TYPE
TYPE TIGE FILETÉ / SPINDEL-TYP



M
Base en Acero Inoxidable, eje y tuerca s / tabla.
Goma, shore 70.
Base in Stainless Steel, spindle and nut as in the table.
Rubber, 70 shore.
Base en Acier Inox. axe et écrou v / table.
Patín, shore 70.
Fuß aus Edelstahl, Gewindestange und Mutter siehe Tabelle.
Aus Gummi in 70º Shore A.

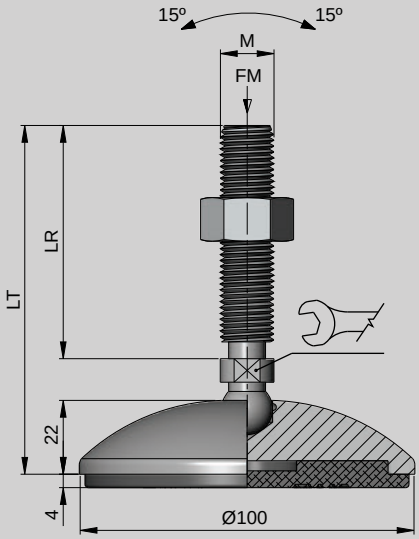

M	LT	LR	MAT		TIPO TYPE TYP		FM N (Newton)	Kg.	COD.	
10	79	43	SS303	SS	B	14	12000	0,66	8551615	15
10	107	71						0,67	8551621	
10	164	128						0,70	8551626	
12	79	43					15000	0,67	8551639	
12	107	71						0,70	8551645	
12	164	128						0,74	8551653	
14	79	43					15000	0,69	8551666	
14	107	71						0,72	8551669	
14	164	128						0,79	8551677	
16	107	71					18000	0,75	8551690	
16	164	128						0,83	8551693	
16	193	157						0,86	8551698	
16	206	170						0,87	8551704	

PIE REGULABLE INOXIDABLE Ø55 / ARTICULATED FEET STAINLESS Ø55
PIED RÉGLABLE INOXYDABLE Ø55 / GELENKFÜSSE EDELSTAHL Ø55

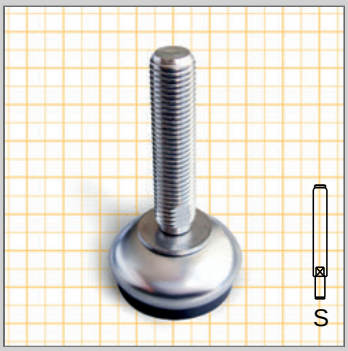

NUEVO PRODUCTO
NEW PRODUCT
NOUVEAU PRODUIT
NEUES PRODUKT

M
Base PP reforzado + cubierta acero inox, eje y arandela s / tabla. Goma, shore 68.
Base in Stainless Steel, spindle and fastener as in the table. Rubber, 68 shore.
Base en Acier Inox. axe et rondelle v / table. Patín, shore 68.
Fuß aus Edelstahl, Gewindestange und Mutter siehe Tabelle. Aus Gummi in 68 Shore A.

TIPO EJE / SPINDLE TYPE
TYPE TIGE FILETÉ / SPINDEL-TY



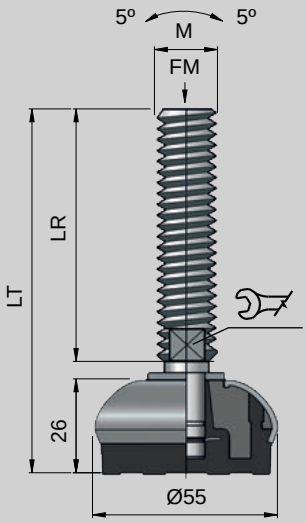

AV.

- TIPO ANTIVIBRACIÓN
- ANTI-VIBRATION TYPE
- TYPE ANTI-VIBRATION
- SCHWINGUNGSDÄMPFENDE VERSION

M	LT	LR	MAT			FM N (Newton)	Kg.	COD.	
12	110	70	SS303	SS	10	15.000	0,16	8563750	25
14	148	108			12		0,22	8563755	
16	102	58	SS303	SS	13	20.000	0,22	8563760	25
16	163	119					0,30	8563761	10
16	189	145					0,30	8563762	
16	245	201					0,40	8563764	
20	151	107			17		0,38	8563768	25
20	179	135					0,44	8563769	10
20	201	157					0,48	8563770	
20	234	190					0,56	8563772	
20	282	238					0,67	8563774	
24	139	90			13		0,44	8563780	25
24	176	127					0,57	8563782	10
24	211	162					0,66	8563783	
24	250	201					0,78	8563786	
30	174	125			13		0,82	8563790	10
30	234	185					1,11	8563795	

PIE REGULABLE INOXIDABLE Ø75 / ARTICULATED FEET STAINLESS Ø75
PIED RÉGLABLE INOXYDABLE Ø75 / GELENKFÜSSE EDELSTAHL Ø75

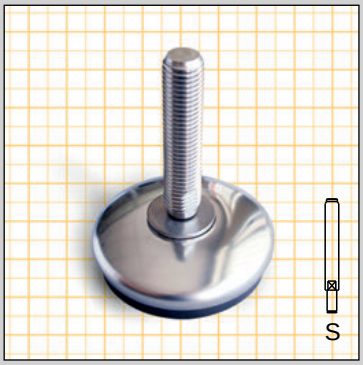

NUEVO PRODUCTO
NEW PRODUCT
NOUVEAU PRODUIT
NEUES PRODUKT

M
Base PP reforzado + cubierta acero inox, eje y arandela s / tabla. Goma, shore 68.
Base in Stainless Steel, spindle and fastener as in the table. Rubber, 68 shore.
Base en Acier Inox. axe et rondelle v / table. Patín, shore 68.
Fuß aus Edelstahl, Gewindestange und Mutter siehe Tabelle. Aus Gummi in 68 Shore A.

TIPO EJE / SPINDLE TYPE
TYPE TIGE FILETÉ / SPINDEL-TY



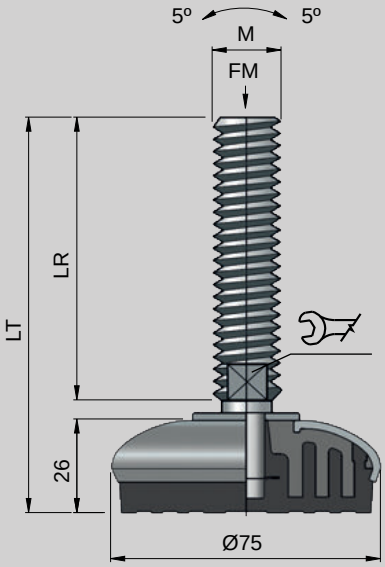

AV.

- TIPO ANTIVIBRACIÓN
- ANTI-VIBRATION TYPE
- TYPE ANTI-VIBRATION
- SCHWINGUNGSDÄMPFENDE VERSION

M	LT	LR	MAT			FM N (Newton)	Kg.	COD.	
12	110	70	SS303	SS	10	17.000	0,18	8567797	25
14	148	108			12		0,24	8567800	
16	102	58	SS303	SS	13	24.000	0,24	8567803	10
16	163	119					0,32	8567805	
16	189	145					0,32	8567806	
16	245	201					0,43	8567810	
18	201	157			15		0,42	8567815	
20	151	107			17		0,43	8567818	10
20	179	135					0,46	8567820	
20	201	157					0,50	8567822	
20	234	190					0,58	8567823	
20	282	238					0,70	8567825	
24	139	90			19		0,47	8567828	10
24	176	127					0,60	8567830	
24	211	162					0,68	8567832	
24	250	201					0,81	8567834	
30	174	125			24		0,85	8567838	10
30	234	185					1,13	8567840	

PIE INOXIDABLE Ø95 / FEET STAINLESS Ø95
PIED INOXYDABLE Ø95 / GELENKFÜSSE EDELSTAHL Ø95



M
Base PP reforzado + cubierta acero inox, eje y arandela s / tabla. Goma, shore 68.
Base in Stainless Steel, spindle and fastener as in the table. Rubber, 68 shore.
Base en Acier Inox. axe et rondelle v / table. Patín, shore 68.
Fuß aus Edelstahl, Gewindestange und Mutter siehe Tabelle. Aus Gummi in 68 Shore A.

TIPO EJE / SPINDLE TYPE
TYPE TIGE FILETÉ / SPINDEL-TY



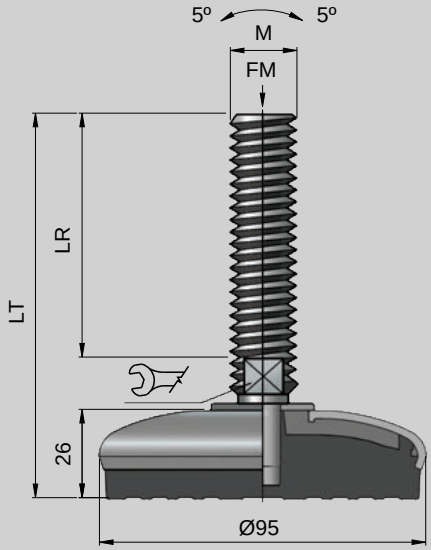

AV.

- TIPO ANTIVIBRACIÓN
- ANTI-VIBRATION TYPE
- TYPE ANTI-VIBRATION
- SCHWINGUNGSDÄMPFENDE VERSION

M	LT	LR	MAT		TIPO TYPE TYP		FM N (Newton)	Kg.	COD.	
16	102	58	SS303	SS	S	13	27000	0,31	8573811	15
16	163	119						0,39	8573815	10
20	181	136				17		0,55	8573853	5

PIE REGULABLE INOXIDABLE Ø95 / ARTICULATED FEET STAINLESS Ø95
PIED RÉGLABLE INOXYDABLE Ø95 / GELENKFÜSSE EDELSTAHL Ø95

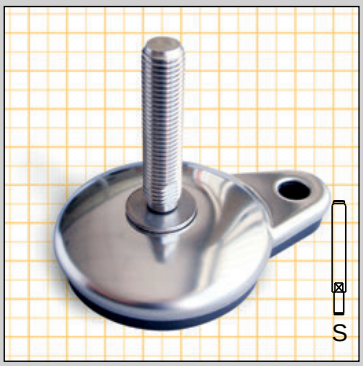

NUEVO PRODUCTO
NEW PRODUCT
NOUVEAU PRODUIT
NEUES PRODUKT

M
Base PP reforzado + cubierta acero inox, eje y arandela s / tabla. Goma, shore 68.
Base in Stainless Steel, spindle and fastener as in the table. Rubber, 68 shore.
Base en Acier Inox. axe et rondelle v / table. Patín, shore 68.
Fuß aus Edelstahl, Gewindestange und Mutter siehe Tabelle. Aus Gummi in 68 Shore A.

TIPO EJE / SPINDLE TYPE
TYPE TIGE FILETÉ / SPINDEL-TY



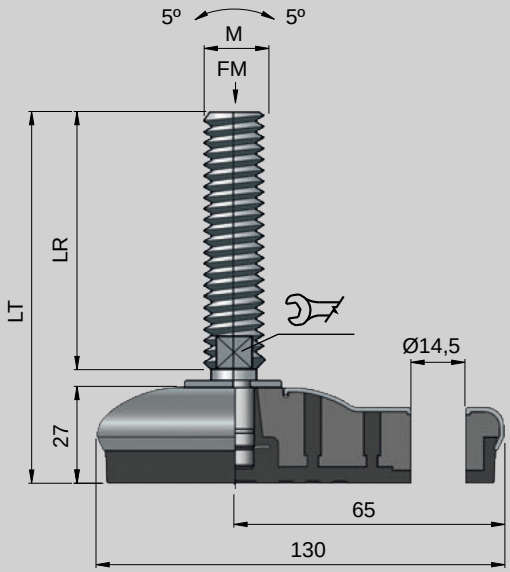

AV.

- TIPO ANTIVIBRACIÓN
- ANTI-VIBRATION TYPE
- TYPE ANTI-VIBRATION
- SCHWINGUNGSDÄMPFENDE VERSION

M	LT	LR	MAT			FM N (Newton)	Kg.	COD.	
12	110	70	SS303	SS	10	17.000	0,32	8574875	20
14	148	108			12		0,38	8574877	
16	102	58	SS303	SS	13	27.000	0,38	8574880	20
16	163	119					0,46	8574881	10
16	189	145					0,46	8574882	
16	245	201					0,57	8574883	
18	201	157			15		0,56	8574887	
20	151	107			17		0,54	8574890	20
20	179	135					0,60	8574891	10
20	201	157					0,64	8574892	
20	234	190					0,74	8574893	
20	282	238					0,90	8574894	
24	139	90			19		0,61	8574896	20
24	176	127					0,74	8574897	10
24	211	162					0,82	8574898	
24	250	201					0,97	8574899	
30	174	125			24		0,99	8574901	
30	234	185					1,27	8574905	

BASE PIE Ø130 / FEET BASE Ø130

EMBASE PIED Ø130 / FUSS Ø130



M Poliamida reforzada. Versión antivibración, goma, shore 70.
Reinforced Polyamide. Antivibration version with-rubber, 70 shore.
Polyamide Renforcé. Version antivibration, patín, shore 70.
Aus verstärktem Polyamid. schwingungsdämpfende Einlagen aus Gummi in 70º Shore A.

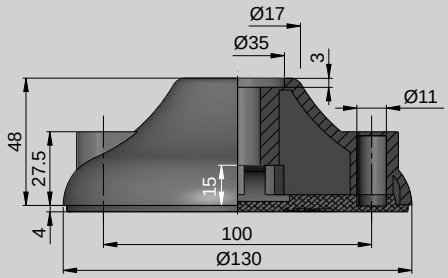

Kg	COD STD.	COD AV.	
0,21	8781075	8783010	15

BASE PIE Ø180 / FEET BASE Ø180

EMBASE PIED Ø180 / FUSS Ø180

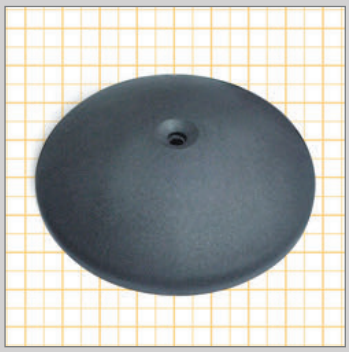

M Poliamida reforzada. Versión antivibración, goma, shore 70.
Reinforced Polyamide. Antivibration version with-rubber, 70 shore.
Polyamide Renforcé. Version antivibration, patín, shore 70.
Aus verstärktem Polyamid. Schwingungsdämpfende Einlagen aus Gummi in 70º Shore A.

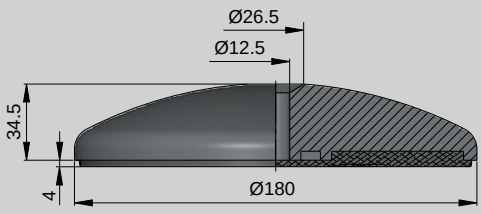

Kg	COD STD.	COD AV.	
0,35	8785080	8785085	15

TAPONES ROSCADOS / THREATED TUBE ENDS
EMBOUT DE TUBE / GEWINDESTOPFEN

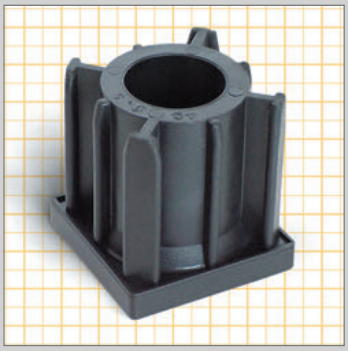

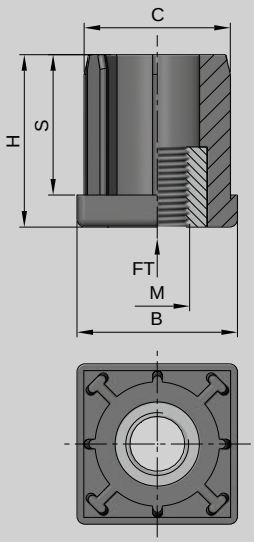

M
Poliamida reforzada, casquillo de latón niquelado.
Reinforced Polyamide, bush in nickel plated brass.
Polyamide renforcé, douille en laiton nickelé.
Verstärktes Polyamid. Gewindebuchse aus vernickeltem Messing.

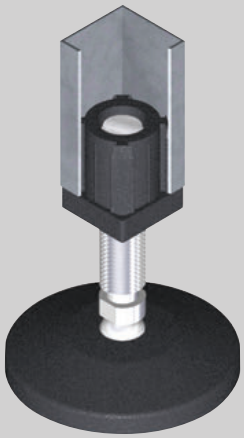

FT : Carga Máxima estática. / Max. Static load. / Charge statique maximun. / Max. statische Belastung

M	B	C	H	S	TUBO CUADRADO / SQUARE TUBES TUBE CARRÉ / VIERKANTROHR			FT N (newton)	Kg.	COD.	
					⍁EXT.	⍁INT.	ESPESOR / THICKNESS SECTION / WANDSTÄRKE				
8	25	22,5	30	25	25	22	1,5	5000	0,04	1482201	100
10									0,04	1482205	
12									0,04	1482209	
10	30	27,5	33	27	30	27	1,5	5500	0,04	1482211	
12									0,04	1482212	
14									0,04	1482213	
16									0,04	1482214	
10	30	26,5	33	27	30	26	2	5500	0,04	1482215	
12									0,04	1482216	
14									0,04	1482217	
16									0,04	1482218	
10	35	32,5	43	35	35	32	1,5	5500	0,04	1482221	60
12									0,04	1482222	
14									0,04	1482223	
16									0,04	1482224	
20									0,04	1482225	
10	38	35,4	43	35	38,1	34,9	1,6	6000	0,05	1482230	50
12									0,05	1482231	
14									0,05	1482232	
16									0,05	1482233	
20									0,05	1482234	
10	40	37,5	43	35	40	37	1,5	6000	0,05	1482240	50
12									0,05	1482241	
14									0,06	1482242	
16									0,06	1482243	
20									0,06	1482244	
10	40	36,5	43	35	40	36	2	6000	0,06	1482247	
12									0,06	1482248	
14									0,06	1482249	
16									0,06	1482250	
20									0,06	1482251	
12	50	47,5	55	44	50	47	1,5	10000	0,10	1482254	25
14									0,10	1482255	
16									0,10	1482256	
20									0,10	1482257	
12	50	46,5	55	44	50	46	2	10000	0,10	1482265	
14									0,10	1482266	
16									0,10	1482267	
20									0,10	1482268	
12	50	45,5	55	44	50	45	2,5	10000	0,10	1482309	
14									0,10	1482311	
16									0,10	1482314	
20									0,10	1482318	
14	60	56,5	55	45	60	56	2	12000	0,14	1482270	12
16									0,14	1482271	
20									0,14	1482272	



M Poliamida reforzada, casquillo de latón niquelado.
Reinforced Polyamide, bush in nickel plated brass.
Polyamide renforcé, douille en laiton nickelé.
Verstärktes Polyamid. Gewindebuchse aus vernickeltem Messing.

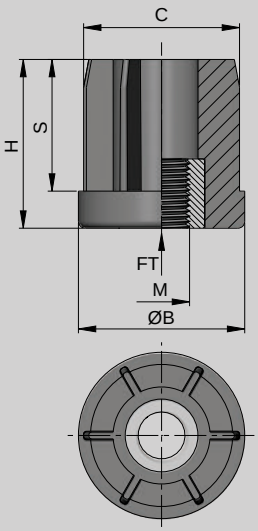

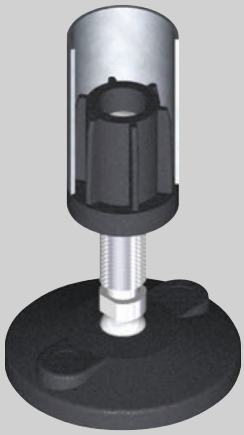

FT : Carga Máxima estática. / Max. Static load. / Charge statique maximun. / Max. statische Belastung

M	B	C	H	S	TUBO REDONDO / ROUND TUBES TUBE ROND / RUNDROHR			FT N (newton)	Kg.	COD.	
					∅EXT.	∅INT.	ESPESOR / THICKNESS SECTION / WANDSTÄRKE				
10	38	35,5	43	34	38	35	1,5	5000	0,05	1483360	50
12									0,05	1483361	
14									0,05	1483362	
16									0,05	1483363	
10	42	39,9	42	34	42,4	39,4	1,5	6000	0,07	1483365	
12									0,07	1483366	
14									0,07	1483367	
16									0,07	1483368	
20									0,07	1483369	
12	48	45,8	49	38	48,3	45,3	1,5	6000	0,09	1483380	40
14									0,09	1483381	
16									0,09	1483382	
20									0,09	1483383	
12	48	45	49	38	48,3	44,3	2	6000	0,09	1483384	
14									0,09	1483385	
16									0,09	1483386	
20									0,09	1483387	
16	60	56,7	54,5	44,5	60,3	56,3	2	8000	0,10	1483390	15
20									0,10	1483391	
24									0,10	1483392	
16	60	56	54,5	44,5	60,3	55,3	2,5	8000	0,10	1483405	15
20									0,10	1483406	
24									0,10	1483407	

ALGUNOS EJEMPLOS DE UTILIZACION / SOME EXAMPLES OF USES
QUELQUES EXEMPLES D'UTILISATION / EINIGE ANWENDUNGSBEISPIELE

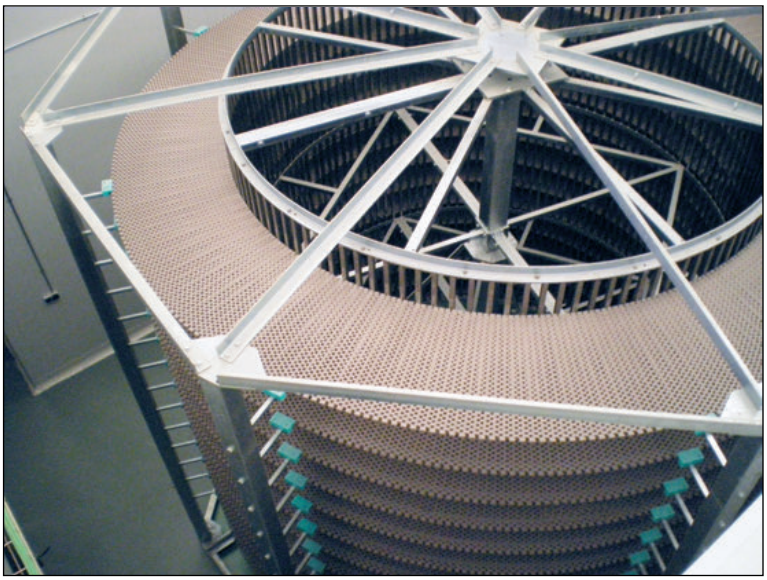

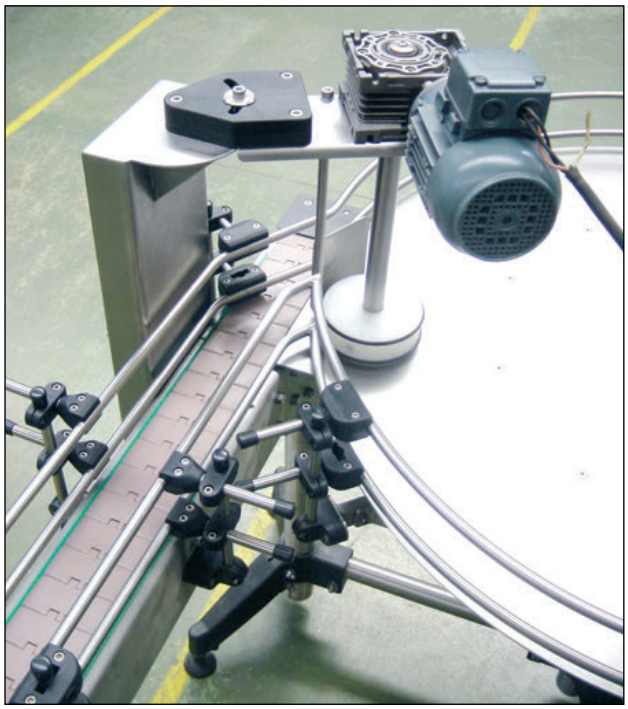

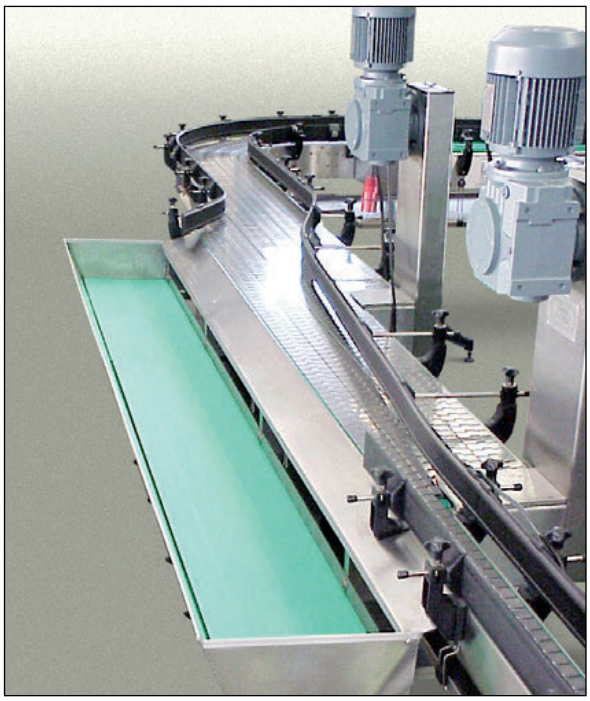

COPYRIGHT BY T.M. AVE

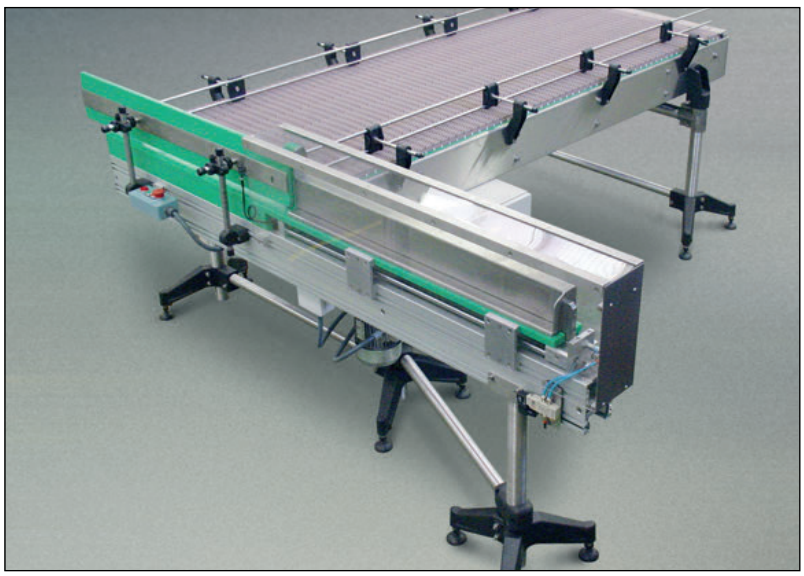

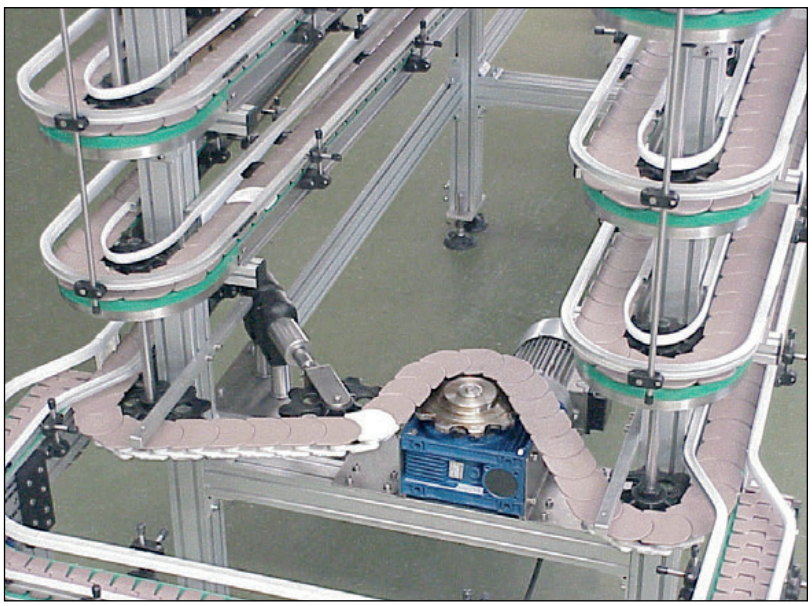





COMPONENTES
COMPONENTS
COMPOSANTS
BAUTEILE

SOPORTES LATERALES / SIDE MOUNTING TOP BRACKETS
SUPPORTS LATERAUX SUPERIEURS / SEITENSTÜTZEN

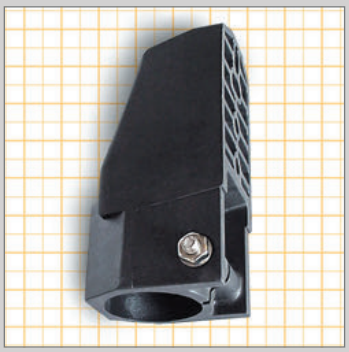

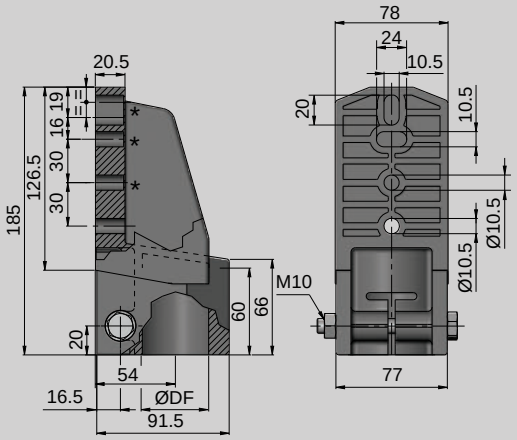

M Poliamida reforzada, tornillería Acero Inoxidable.
Reinforced Polyamide + fastener in stainless steel.
Polyamide Renforcé + Visserie acier inoxydable.
Verstärktes Polyamid. Schrauben, Muttern und Scheiben aus Edelstahl.

* Para utilizar se debe romper el diafragma.
* To use this hole break the diaphragm
* Pour fixation on doit casser le diaphragme.
* Die Befestigungsbohrungen vor der Montage durchstoßen.

DF mm	DF inch	FT N (Newton)	Kg	COD.	
48,3	1 1/2	4000	0,58	8330119	8
60,3	2		0,58	8330121	



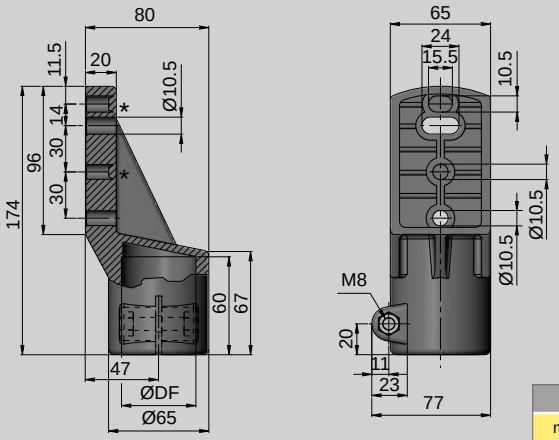

M Poliamida reforzada, tornillería Acero Inoxidable.
Reinforced Polyamide + fastener in stainless steel.
Polyamide Renforcé + Visserie acier inoxydable.
Verstärktes Polyamid. Schrauben, Muttern und Scheiben aus Edelstahl.

* Para utilizar se debe romper el diafragma.
* To use this hole break the diaphragm
* Pour fixation on doit casser le diaphragme.
* Die Befestigungsbohrungen vor der Montage durchstoßen.

DF mm	DF inch	FT N (Newton)	Kg	COD.	
48,3	1 1/2	3500	0,36	8330125	10
50,9	-			8330126	

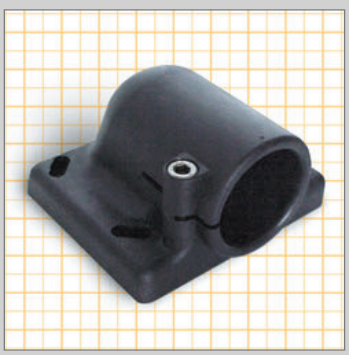

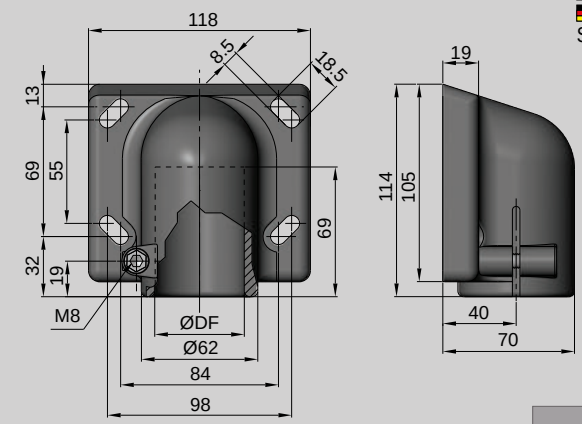

M Poliamida reforzada, tornillería Acero Inoxidable.
Reinforced Polyamide + fastener in stainless steel.
Polyamide Renforcé + Visserie acier inoxydable.
Verstärktes Polyamid. Schrauben, Muttern und Scheiben aus Edelstahl.

DF mm	DF inch	FT N (Newton)	Kg	COD.	
48,3	1 1/2	3500	0,34	8330135	10





M Poliamida reforzada, tornillería Acero Inoxidable.
Reinforced Polyamide + fastener in stainless steel.
Polyamide Renforcé + Visserie acier inoxydable.
Verstärktes Polyamid. Schrauben, Muttern und Scheiben aus Edelstahl.

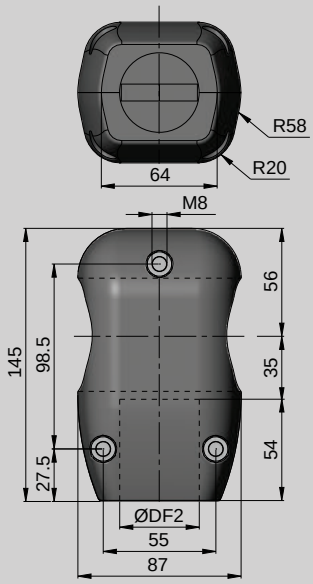

DF1		DF2		FT	FD	FM	Kg.	COD.	
mm	inch	mm	inch	N(newton)	N(newton)	N(newton)			
42,4	1 1/4	32	-	3500	2000	-	0,40	8330045	10
42,4	1 1/4	42,4	1 1/4				0,40	8330046	
48,3	1 1/2	32	-				0,40	8330047	
48,3	1 1/2	42,4	1 1/4				0,40	8330048	
60,3	2	32	-				0,39	8330049	
60,3	2	42,4	1 1/4				0,39	8330050	





M Acero inoxidable. Stainless steel. Acier inoxidable. Edelstahl.

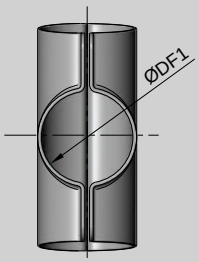

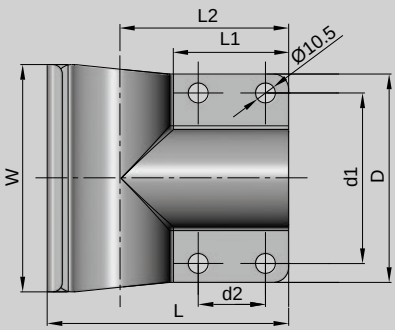

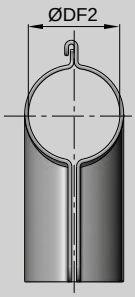

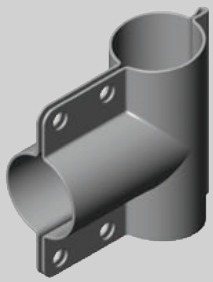

W	D	d1	d2	L	L1	L2	DF1	DF2	Kg	COD.	
120	100	80,5	35,5	127	61,3	88,7	48,3	48,3	0,52	8360501	10
140	118	92	35	143	64	98	60,3	60,3	0,68	8360530	8

B



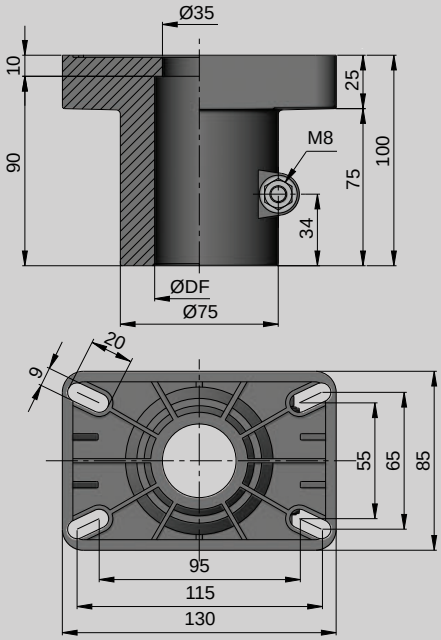

M Poliamida reforzada, tornillería Acero Inoxidable.
Reinforced Polyamide + fastener in stainless steel.
Polyamide Renforcé + Visserie acier inoxydable.
Verstärktes Polyamid. Schrauben, Muttern und Scheiben aus Edelstahl.

DF mm	DF inch	FT N (Newton)	Kg	COD.	
42'4	1 1/4	2000	0,35	8330052	8
48'3	1 1/2		0,35	8330053	
50'9	-		0,35	8330054	
60'3	2		0,34	8330055	



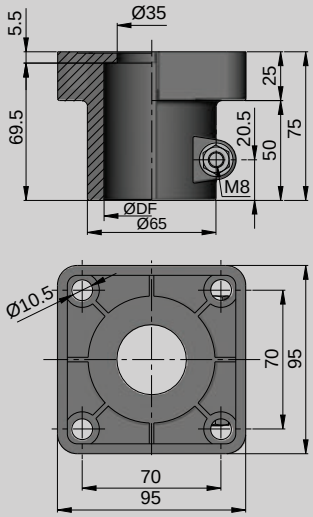

M Poliamida reforzada, tornillería Acero Inoxidable.
Reinforced Polyamide + fastener in stainless steel.
Polyamide Renforcé + Visserie acier inoxydable.
Verstärktes Polyamid. Schrauben, Muttern und Scheiben aus Edelstahl.

DF mm	DF inch	FT N (Newton)	Kg	COD.	
48,3	1 1/2	1500	0,30	8330112	15
50,9	-		0,30	8330114	





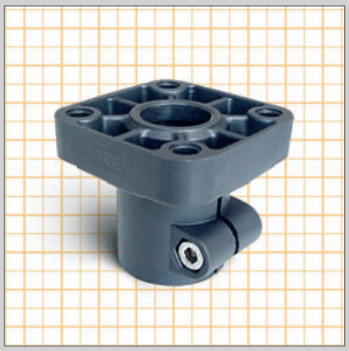

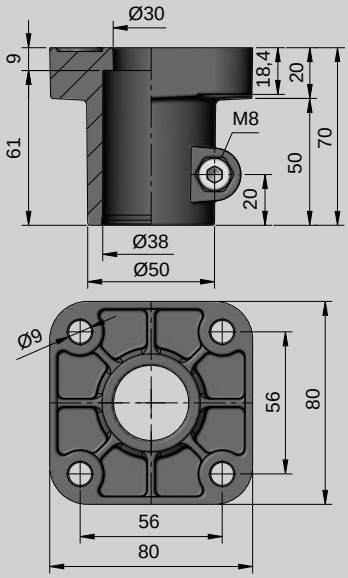

M Poliamida reforzada, tornillería Acero Inoxidable.
Reinforced Polyamide + fastener in stainless steel.
Polyamide Renforcé + Visserie acier inoxydable.
Verstärktes Polyamid. Schrauben, Muttern und Scheiben aus Edelstahl.

FT N (Newton)	Kg	COD.	
1200	0,17	8330082	20

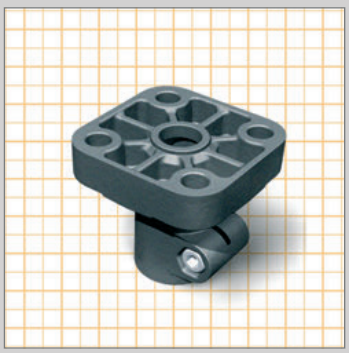

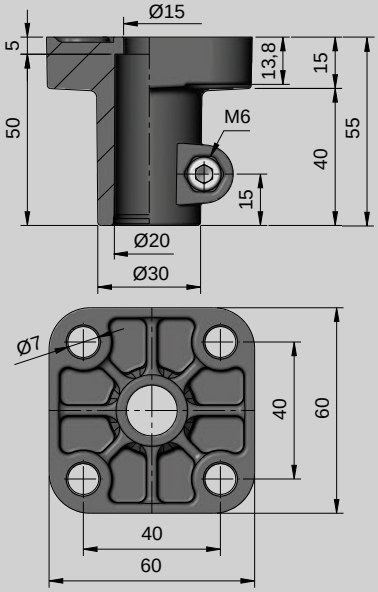

M Poliamida reforzada, tornillería Acero Inoxidable.
Reinforced Polyamide + fastener in stainless steel.
Polyamide Renforcé + Visserie acier inoxydable.
Verstärktes Polyamid. Schrauben, Muttern und Scheiben aus Edelstahl.

FT N (Newton)	Kg	COD.	
800	0,07	8330071	20

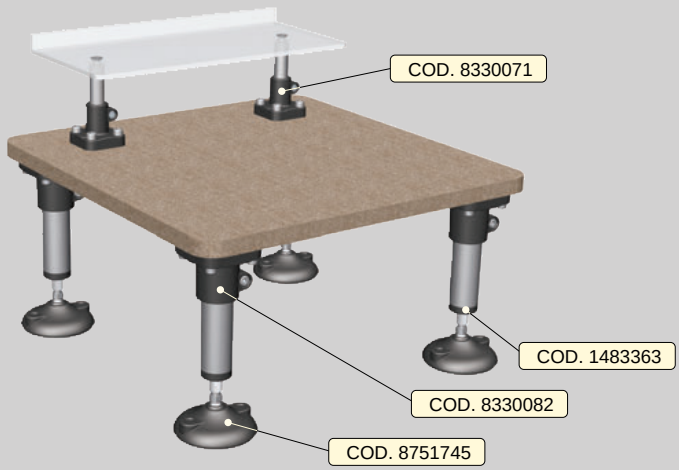



B

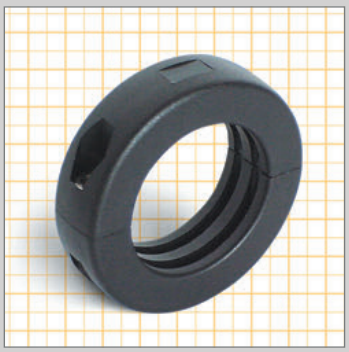

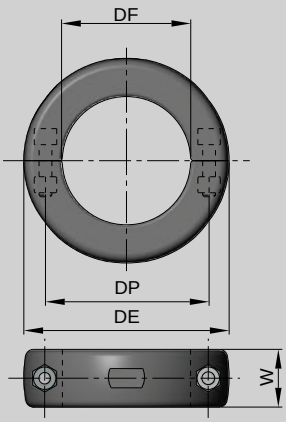

M Poliamida reforzada, tornillería Acero Inoxidable.
Reinforced Polyamide + fastener in stainless steel.
Polyamide Renforcé + Visserie acier inoxydable.
Aus verstärktem Polyamid, Verschraubung aus Edelstahl 1.4301

DF	DE	DP	W	Kg	COD.	
10	30	20	12	0,01	8235324	
12	30	20	12	0,01	8235325	100
14	30	20	12	0,01	8235327	
15	39	27	14	0,02	8235329	
16	39	27	14	0,02	8235331	100
18	39	27	14	0,02	8235334	
20	40	29	14	0,02	8235350	100
25	45	35	14	0,02	8235351	
30	55	45	16	0,03	8235352	60
35	60	47	16	0,03	8235353	
40	64	51	18	0,04	8235354	50

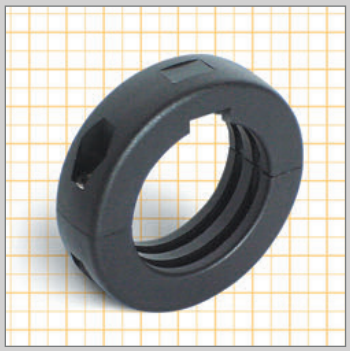

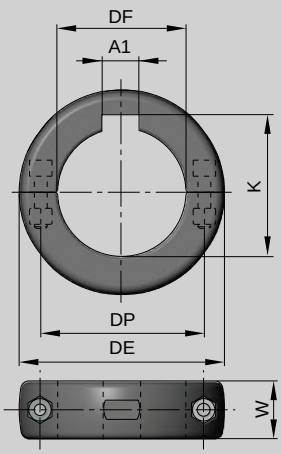

M Poliamida reforzada, tornillería Acero Inoxidable.
Reinforced Polyamide + fastener in stainless steel.
Polyamide Renforcé + Visserie acier inoxydable.
Aus verstärktem Polyamid, Verschraubung aus Edelstahl 1.4301

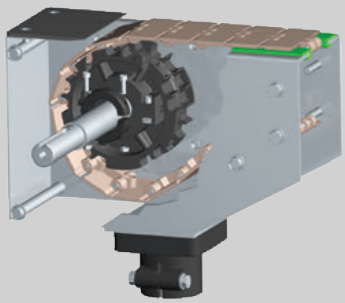

A1	K	DF	DE	DP	W	Kg	COD.	
8	28,3	25	45	35	14	0,02	8235381	100
8	33,3	30	55	45	16	0,03	8235386	60
10	38,3	35	60	47	16	0,03	8235390	
12	43,3	40	64	51	18	0,04	8235395	50



Para tubo
For tube
Pour tube
Für Rohr
Ø 25X1,5

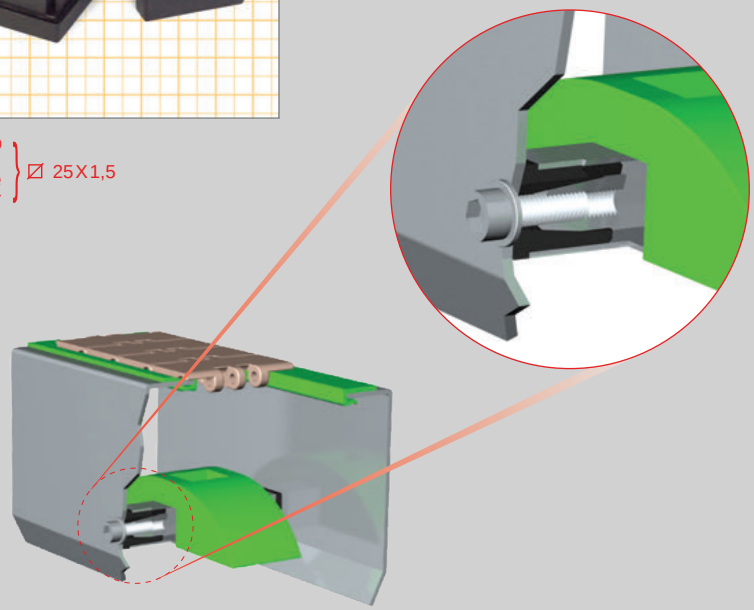

M Poliamida reforzada, casquillo de latón niquelado.
Reinforced Polyamide, bush in nickel plated brass.
Polyamide renforcé, douille en laiton nickelé.
Verstärktes Polyamid. Gewindebuchse aus vernickeltem Messing.

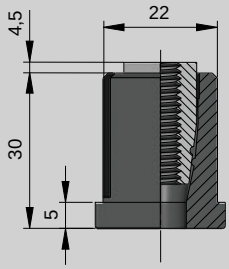

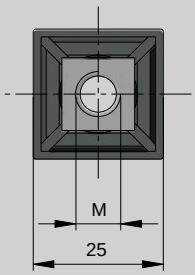

M	Kg	COD.	
M8	0,03	1485470	100
M10		1485495	

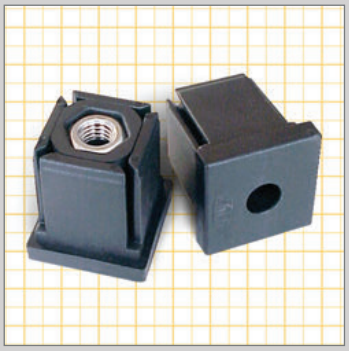

Para tubo
For tube
Pour tube
Für Rohr
Ø 30X30X2

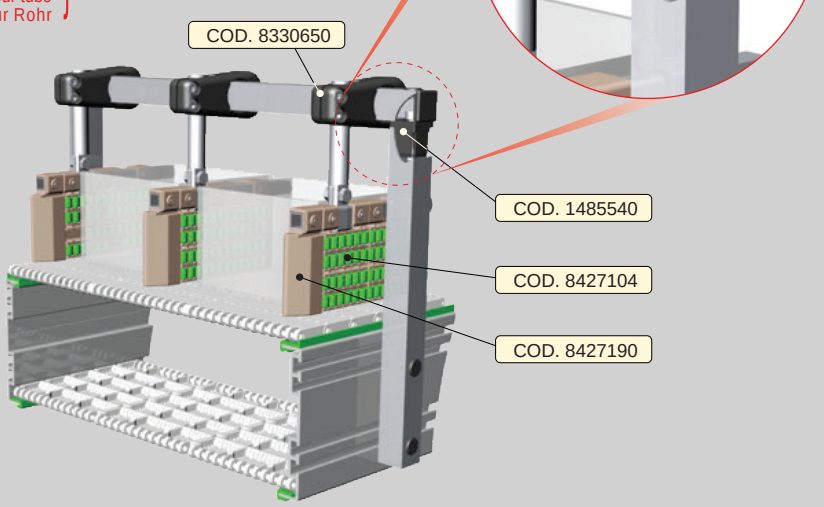

M Poliamida reforzada, tornillería acero inox.
Reinforced Polyamide, fastener in stainless steel.
Polyamide renforcé, visserie acier inox.
Aus verstärktem Polyamid, Verschraubung aus Edelstahl 1.4301.

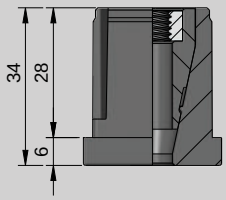

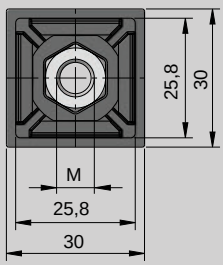

M	Kg	COD.	
M8	0,03	1485540	100

B



Para tubo
For tube
Pour tube
Für Rohr
Ø 20X1,5

M Poliamida reforzada, casquillo de latón niquelado.
Reinforced Polyamide, bush in nickel plated brass.
Polyamide renforcé, douille en laiton nickelé.
Verstärktes Polyamid. Gewindebuchse aus vernickeltem Messing.

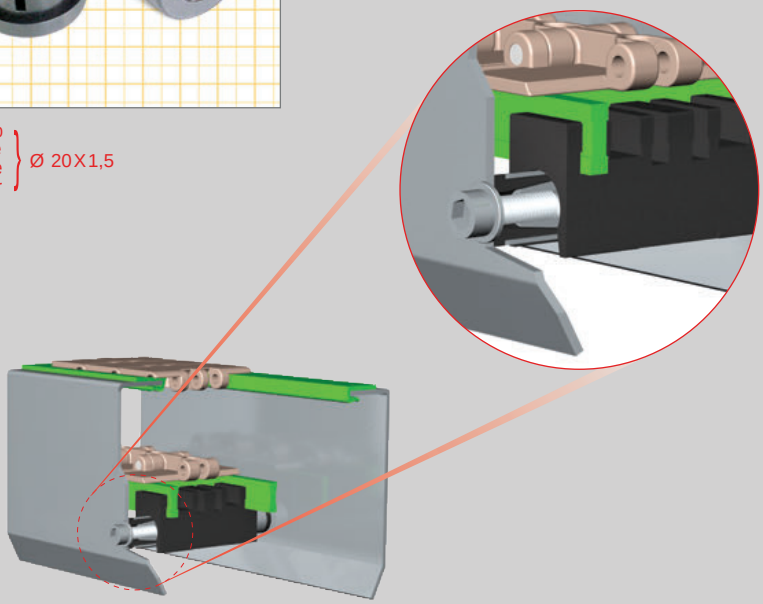

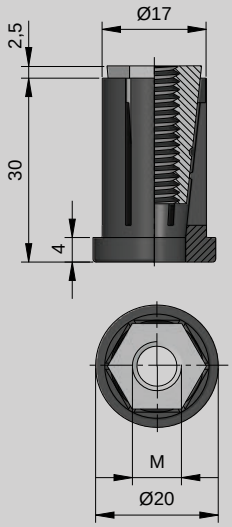

M	Kg	COD.	
M8	0,02	1486505	100
M10		1486526	



Para tubo
For tube
Pour tube
Für Rohr
Ø 38X1,5

M Poliamida reforzada, tornillería Acero Inoxidable.
Reinforced Polyamide + fastener in stainless steel.
Polyamide Renforcé + Visserie acier inoxydable.
Verstärktes Polyamid. Schrauben, Muttern und Scheiben aus Edelstahl.

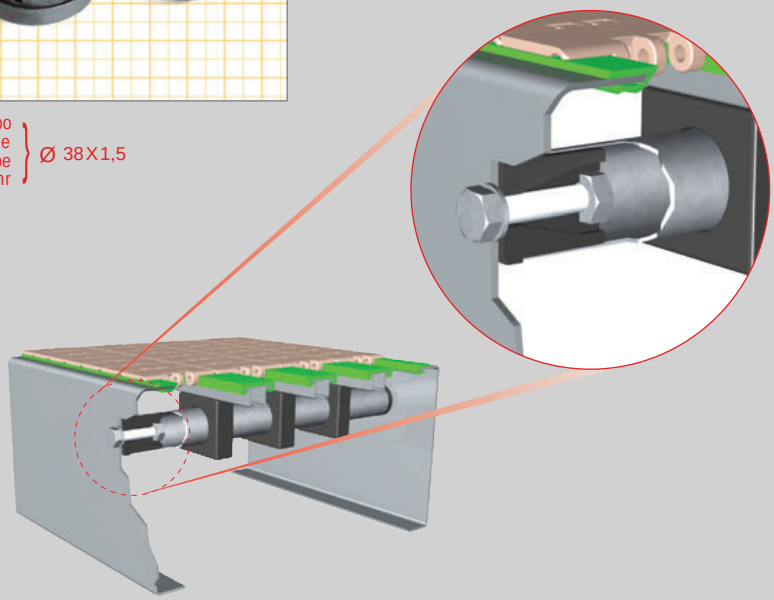

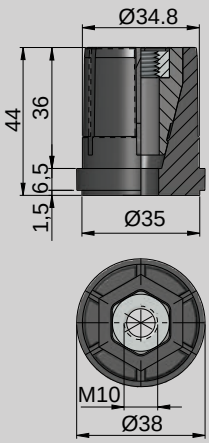

Kg	COD.	
0,06	1486571	50



M Poliamida reforzada, tornillería Acero Inoxidable.
Reinforced Polyamide + fastener in stainless steel.
Polyamide Renforcé + Visserie acier inoxydable.
Verstärktes Polyamid. Schrauben, Muttern und Scheiben aus Edelstahl.

Para tubo
For tube
Pour tube
Für Rohr
Ø 38X1,5

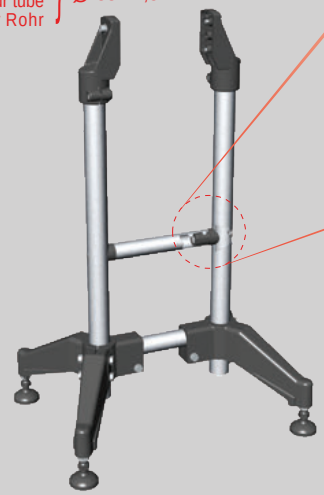

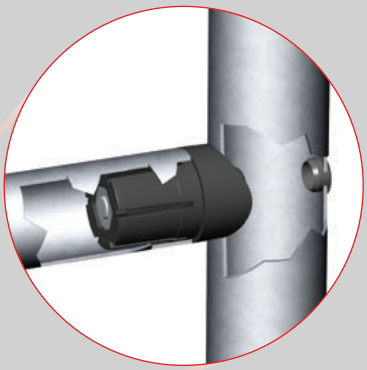

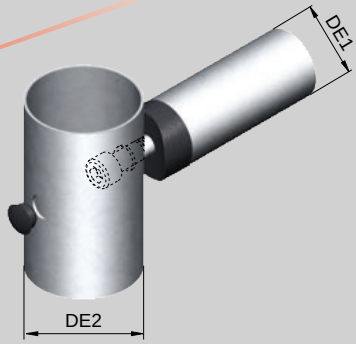

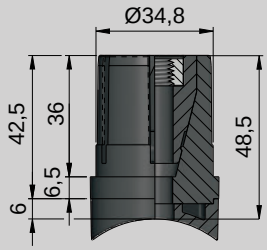

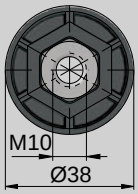

DE1	DE2	Kg	COD.	
38	38	0,07	1486620	25
	48	0,08	1486625	
	60	0,09	1486636	

JUNTA DE CONEXIÓN ÁNGULO VARIABLE / VARIABLE ANGLE CONNECTING JOINT / NOIX DE CONNECTION D'ANGLE VARIABLE / QUERVERBINDER

M Poliamida reforzada, tornillería acero inox.
Reinforced Polyamide, fastener in stainless steel.
Polyamide renforcé, visserie acier inox.
Aus verstärktem Polyamid, Verschraubung aus Edelstahl 1.4301.



Para tubo
For tube
Pour tube
Für Rohr
Ø 38X1,5

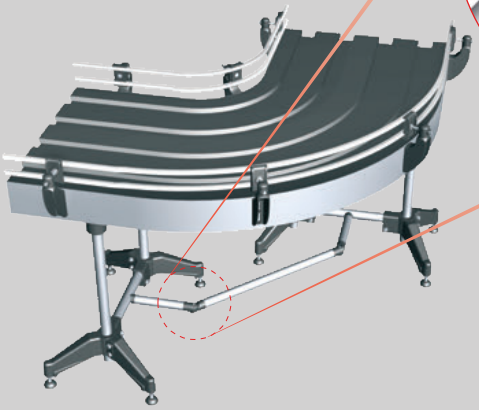



Incrementos de 15° / Increments of 15°
Accroissement de 15° / Ansteigen bei 15°

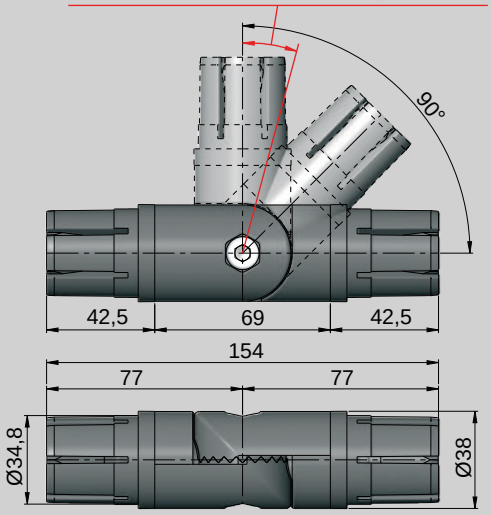

Kg	COD.	
0,28	7645301	25

SOPORTE PERFIL RETORNO / RETURN PROFILE SUPPORT
SUPPORT PROFIL RETOUR / RÜCKSTELLUNGSPROFILHALTER

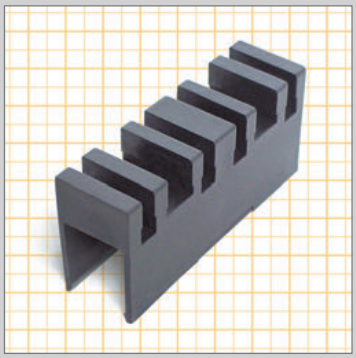

M Polietileno autolubrificado.
Self-lubricating polyethylene.
Polyéthylène autolubrifié.
Selbstschmierendes Polyäthylen.

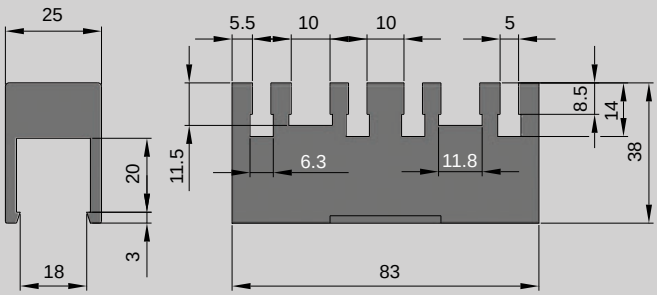

Kg	COD.	
0,04	8025601	50

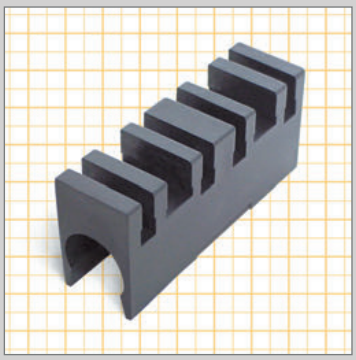

M Polietileno autolubrificado.
Self-lubricating polyethylene.
Polyéthylène autolubrifié.
Selbstschmierendes Polyäthylen.

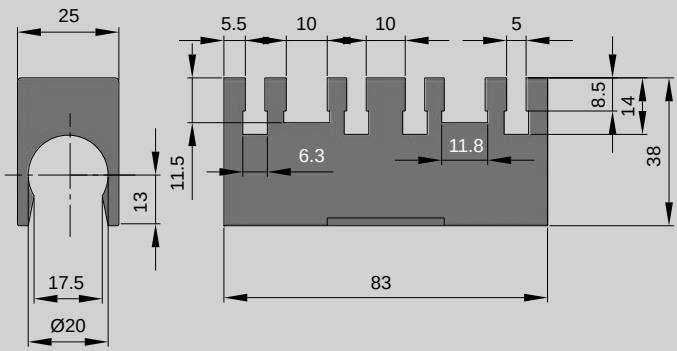

Kg	COD.	
0,04	8025630	50

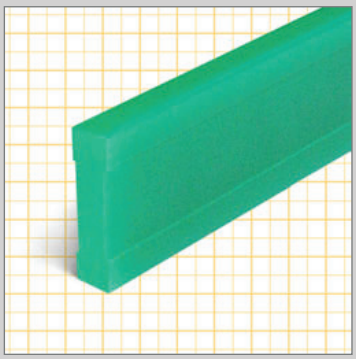

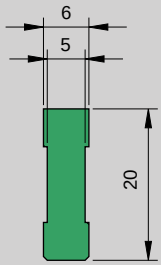

M Polietileno UHMW 1000 "DESLIDUR".
UHMW 1000 "DESLIDUR" Polyetilene.
Polyéthylène UHMW 1000 "DESLIDUR".
Profil aus Polyäthylen UHMW 1000 "DESLIDUR"

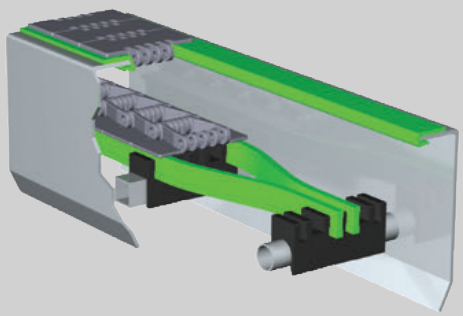

COLOR / COLOUR COULEUR / FARBE	L	Kg/m	COD.
Verde/Green/Vert/Grün	25	0,10	P20240

SOPORTE PERFIL RETORNO / RETURN PROFILE SUPPORT
SUPPORT PROFIL RETOUR / RÜCKSTELLUNGSPROFILHALTER

M Polietileno autolubrificado.
Self-lubricating polyethylene.
Polyéthylène autolubrifié.
Selbstschmierendes Polyäthylen.

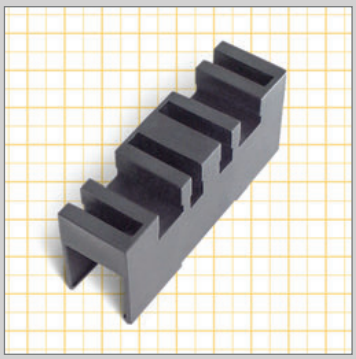

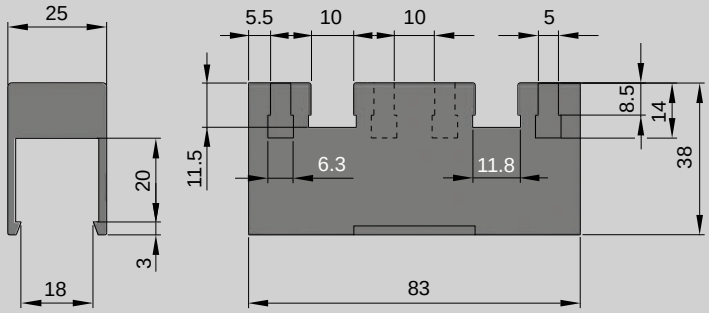

Kg	COD.	
0,04	8025615	50

M Polietileno autolubrificado.
Self-lubricating polyethylene.
Polyéthylène autolubrifié.
Selbstschmierendes Polyäthylen.

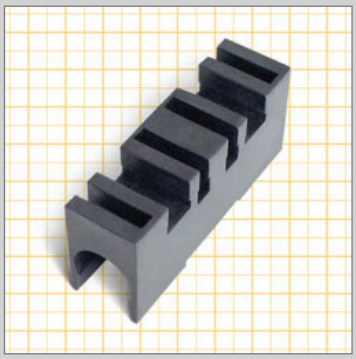

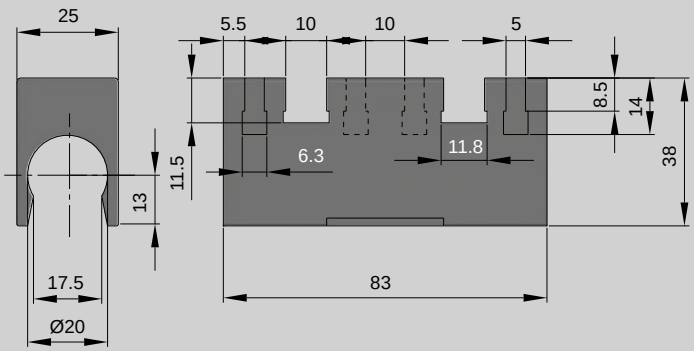

Kg	COD.	
0,04	8025621	50

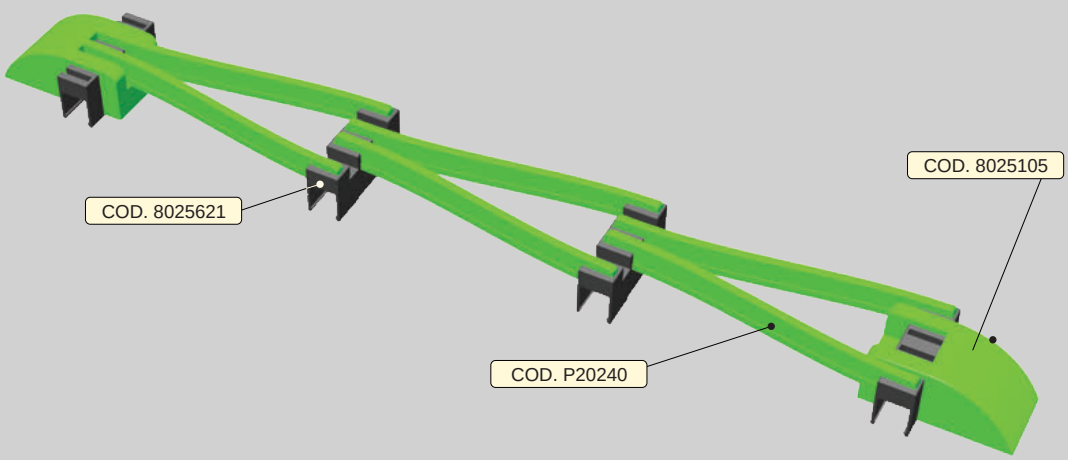

B

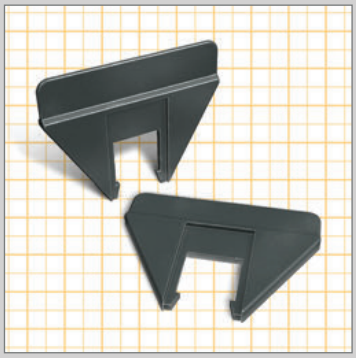

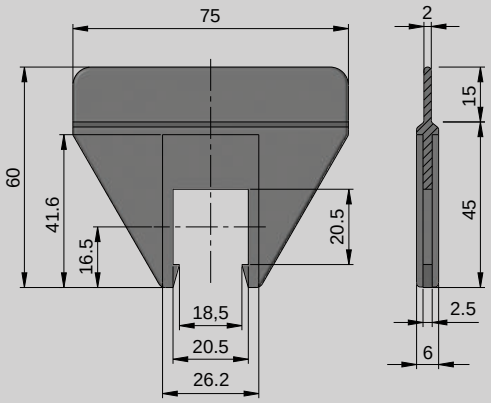

M
Polietileno autolubrificado.
Self-lubricating polyethylene.
Polyéthylène autolubrifié.
Selbstschmierendes Polyäthylen.

Kg	COD.	
0,01	8025645	100

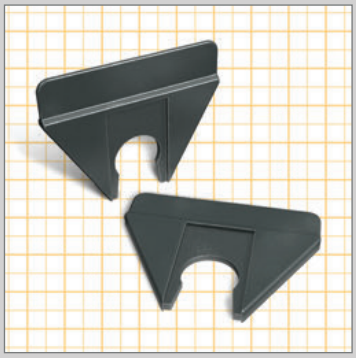

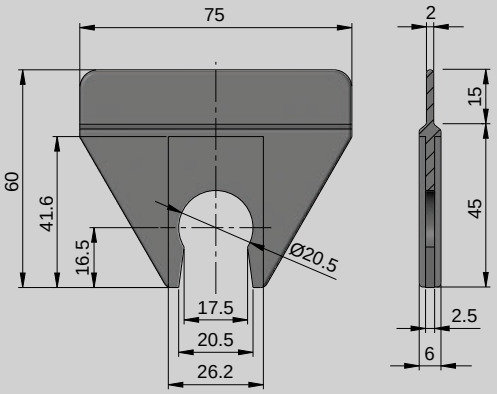

M
Polietileno autolubrificado.
Self-lubricating polyethylene.
Polyéthylène autolubrifié.
Selbstschmierendes Polyäthylen.

Kg	COD.	
0,01	8025650	100

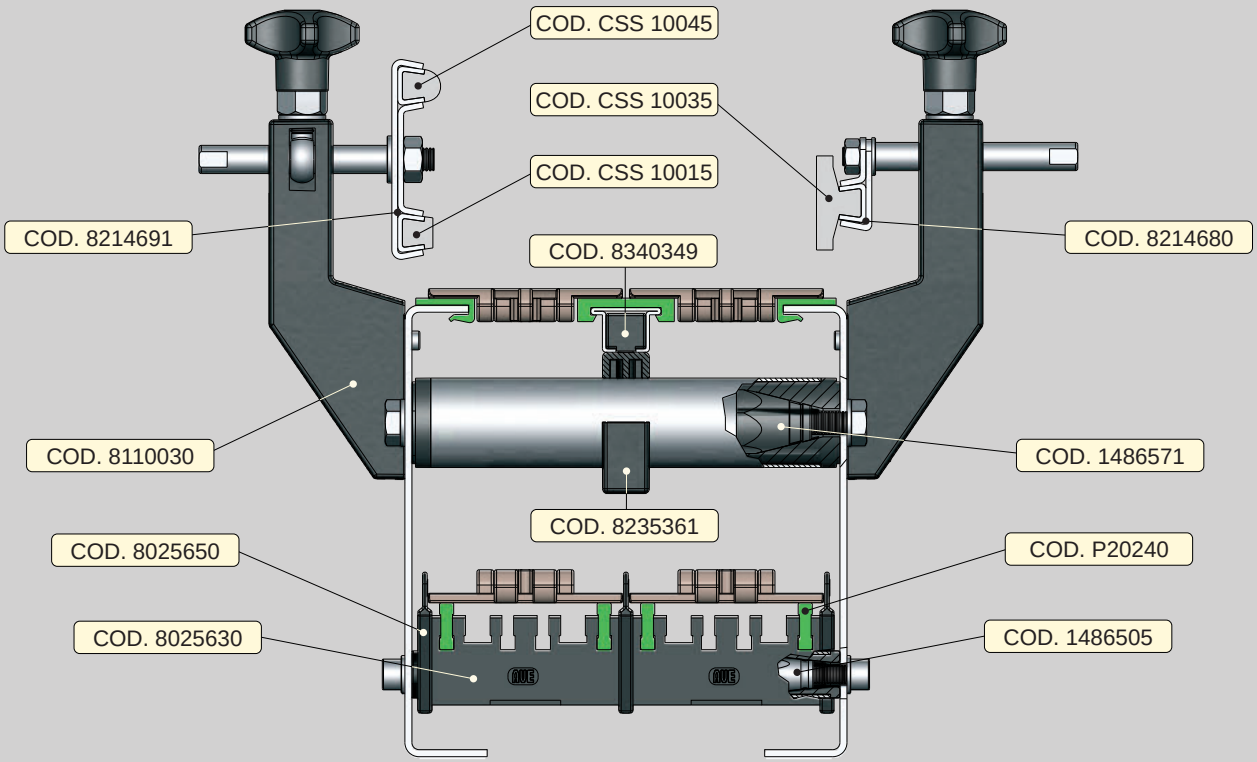

PATIN FIJO DOBLE / DOUBLE SLIDING SHOE
PATIN / DOPPELKETTENSCHUH

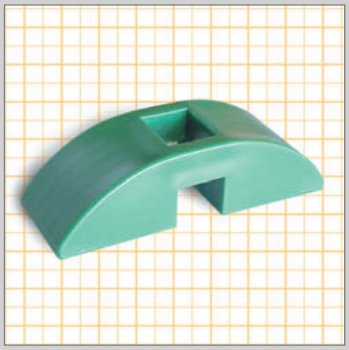

M Polietileno autolubrificado.
Self-lubricating polyethylene.
Polyéthylène autolubrifié.
Selbstschmierendes Polyäthylen.

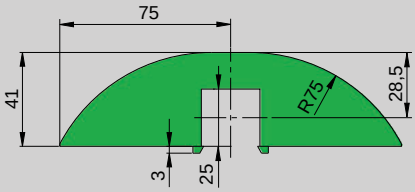

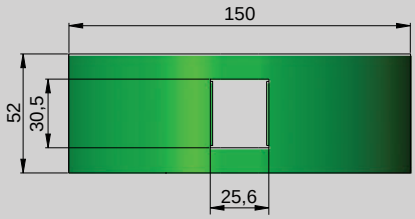

Kg	COD.	
0,12	8025104	10

PATIN FIJO / SLIDING SHOE
PATIN / KETTENSCHUH

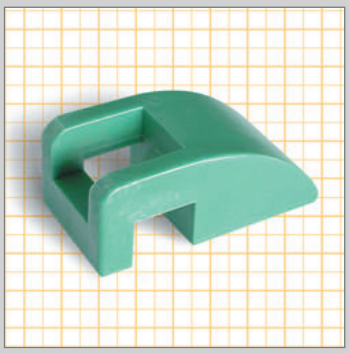

M Polietileno autolubrificado.
Self-lubricating polyethylene.
Polyéthylène autolubrifié.
Selbstschmierendes Polyäthylen.

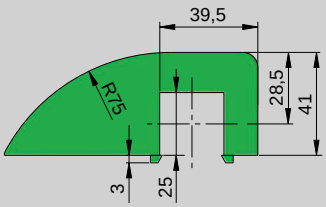

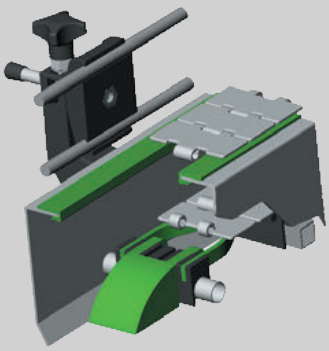

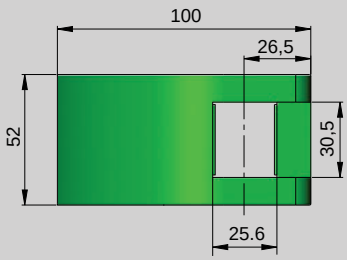

Kg	COD.	
0,07	8025105	20

B

PATIN FIJO DOBLE / DOUBLE SLIDING SHOE
PATIN / DOPPELKETTENSCHUH

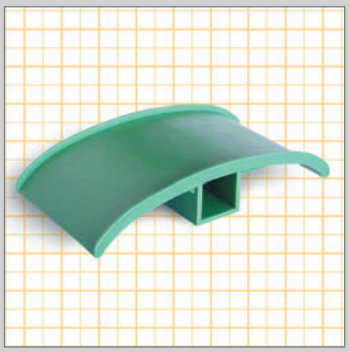

M Polietileno autolubrificado.
Self-lubricating polyethylene.
Polyéthylène autolubrifié.
Selbstschmierendes Polyäthylen.

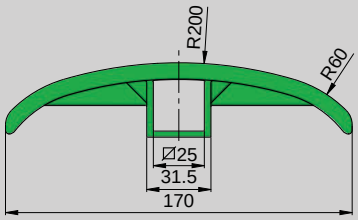

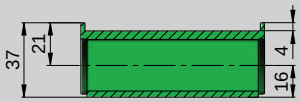

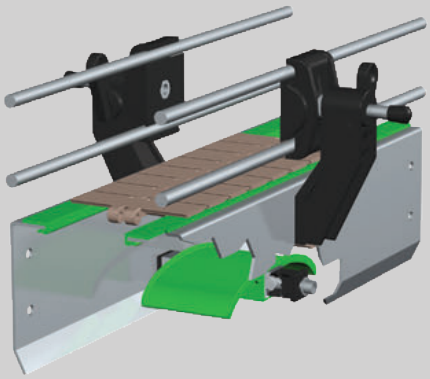

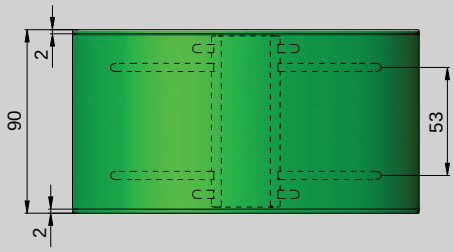

Kg	COD.	
0,09	8025101	10

PATIN FIJO DOBLE / DOUBLE SLIDING SHOE
PATIN / DOPPELKETTENSCHUH

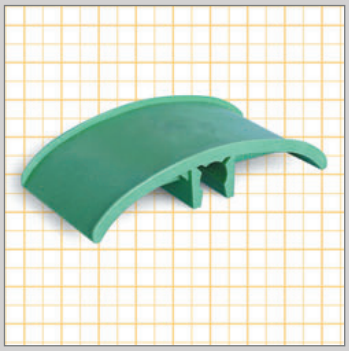

M Polietileno autolubrificado.
Self-lubricating polyethylene.
Polyéthylène autolubrifié.
Selbstschmierendes Polyäthylen.

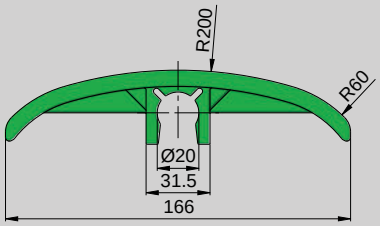

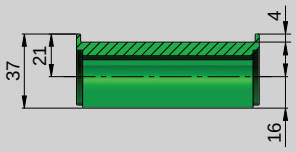

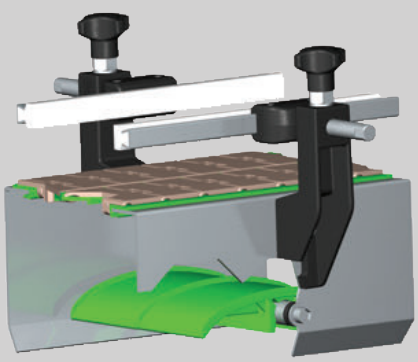

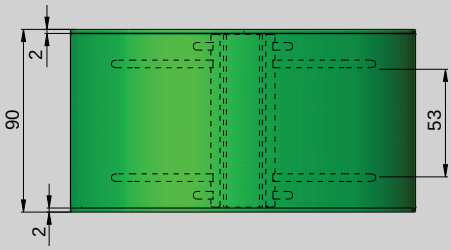

Kg	COD.	
0,10	8025140	10

PATIN OSCILANTE / OSCILLATING SLIDING SHOE
PATIN OSCILLANT / SELBSTEINSTELLENDER KETTENSCHUH

M Polietileno autolubrificado.
Self-lubricating polyethylene.
Polyéthylène autolubrifié.
Selbstschmierendes Polyäthylen.



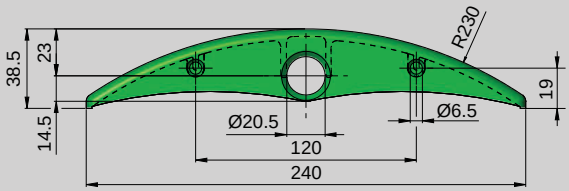



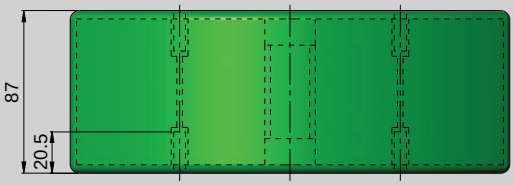

Color / Colour Couleur / Farbe	Kg	COD.	
Verde / Green / Vert / Grün	0,14	8025102V	10
Negro / Black / Noir / Schwarz		8025102N	

PATIN OSCILANTE CLIP-ON / CLIP-ON OSCILLATING SLIDING SHOE
PATIN OSCILLANT CLÌPSÉ / SELBSTEINSTELLENDER KETTENSCHUH

M Polietileno autolubrificado.
Self-lubricating polyethylene.
Polyéthylène autolubrifié.
Selbstschmierendes Polyäthylen.

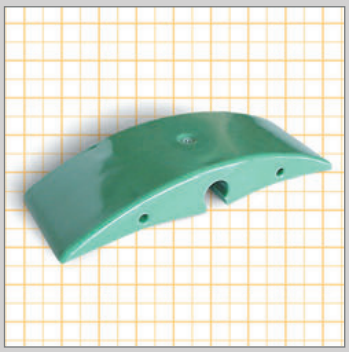

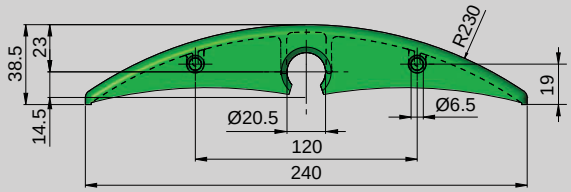

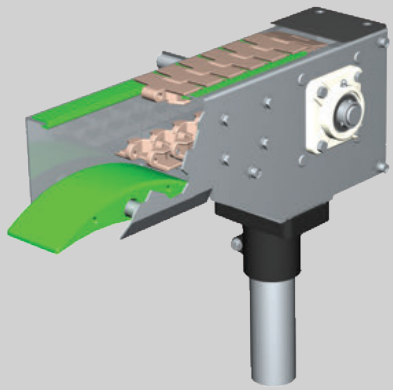

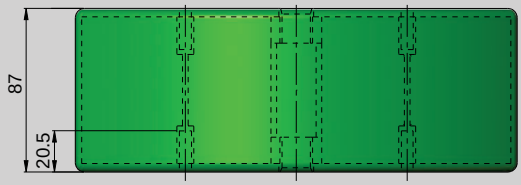

Kg	COD.	
0,13	8025103	10



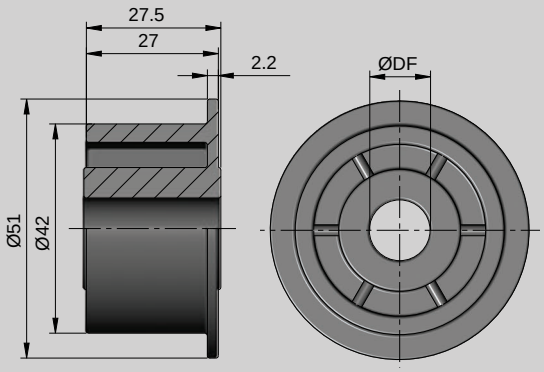

M Poliamida autolubrificada.
Self-lubricating Polyamide.
Polyamide autolubrifié.
Selbstschmierendes Polyamid.

DF	Kg	COD.	
12,2	0,03	8010024	100
16,2	0,03	8010026	
18,2	0,03	8010027	
20,2	0,03	8010028	



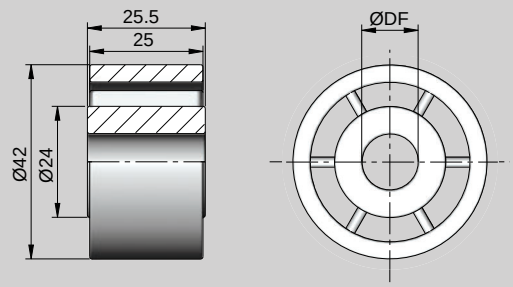

M Poliamida autolubrificada.
Self-lubricating Polyamide.
Polyamide autolubrifié.
Selbstschmierendes Polyamid.

DF	Kg	COD.	
12,2	0,03	8010235	100
16,2	0,03	8010237	
18,2	0,03	8010238	
20,2	0,03	8010239	



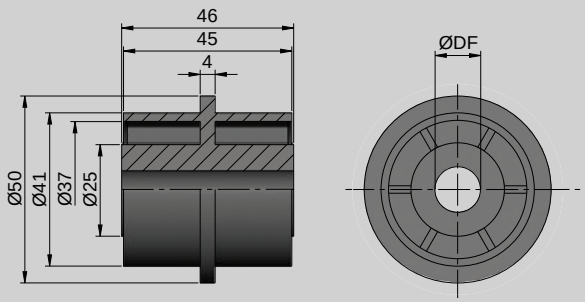

M Poliamida autolubrificada.
Self-lubricating Polyamide.
Polyamide autolubrifié.
Selbstschmierendes Polyamid.

DF	Kg	COD.	
12,2	0,03	8010201	75
16,2	0,03	8010202	
18,2	0,03	8010203	
20,2	0,03	8010204	

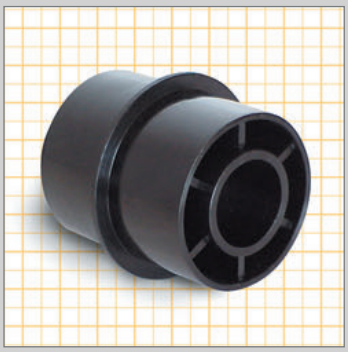

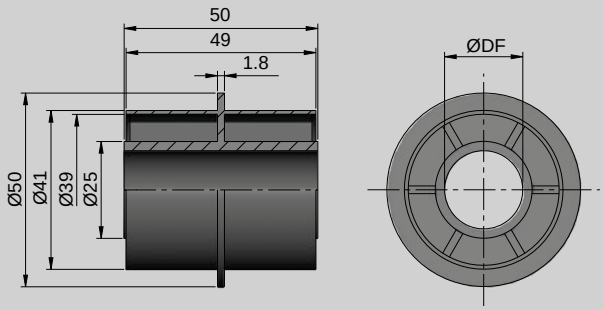

M Poliamida autolubrificada.
Self-lubricating Polyamide.
Polyamide autolubrifié.
Selbstschmierendes Polyamid.

DF	Kg	COD.	
12,2	0,03	8010211	75
16,2	0,03	8010212	
18,2	0,03	8010214	
20,2	0,03	8010215	



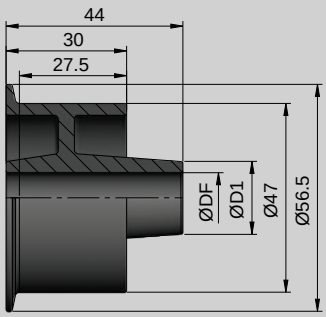

M Poliamida autolubricada.
Self-lubricating Polyamide.
Polyamide autolubrifié.
Selbstschmierendes Polyamid.

D1	DF	Kg	COD.	
18	12,2	0,05	8010230	100
24,2	20,2	0,05	8010241	

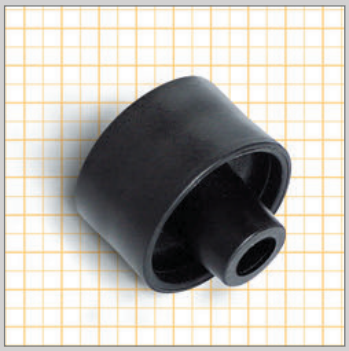

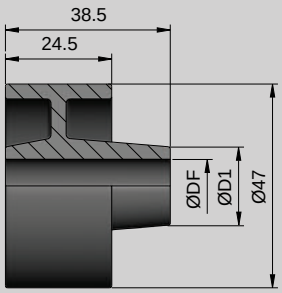

M Poliamida autolubricada.
Self-lubricating Polyamide.
Polyamide autolubrifié.
Selbstschmierendes Polyamid.

D1	DF	Kg	COD.	
18	12,2	0,05	8010234	100
24,2	20,2	0,05	8010231	



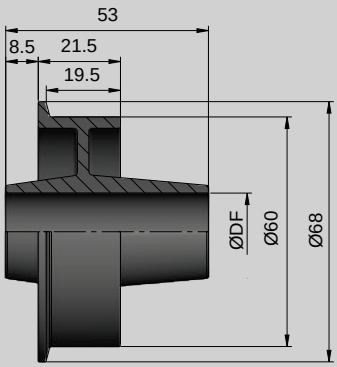

M Poliamida autolubricada.
Self-lubricating Polyamide.
Polyamide autolubrifié.
Selbstschmierendes Polyamid.

DF	Kg	COD.	
20,2	0,06	8010232	50

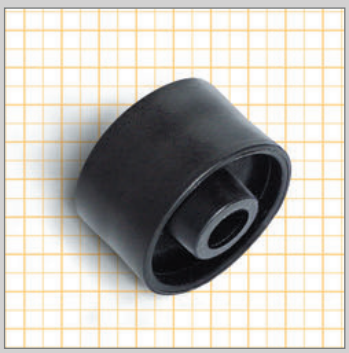

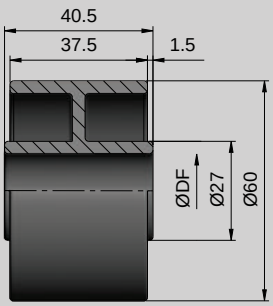

M Poliamida autolubricada.
Self-lubricating Polyamide.
Polyamide autolubrifié.
Selbstschmierendes Polyamid.

DF	Kg	COD.	
20,2	0,06	8010233	50

RODILLO ANTI-STRESS / ANTI-STRESS ROLLER / GALET ANTI-STRESS/ ANTI-STRESS ROLLER

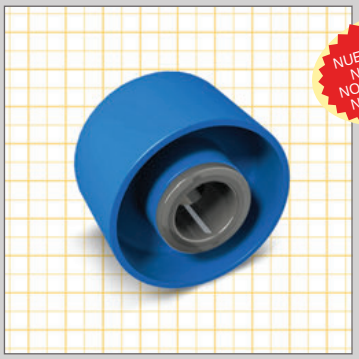

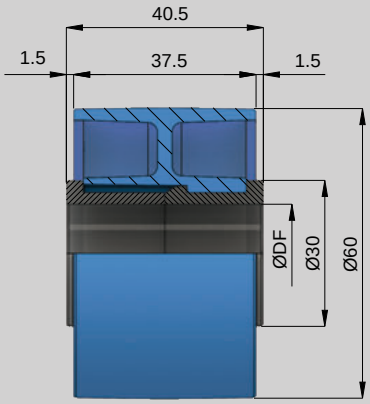

M Goma + Acetal.
Rubber + Acetal.
Gomme + Acetal.
Gummi + Azetal.

- Menos ruido / Noise reduction / Réduction de bruit / Rauschreduzierung
- Menos desgaste cadenas / Chain wear reduction / Réduction de l'usure des chaînes / Reduziert Kettenverschleiß
- Menor consumo energético / Energetic consumption reduction / Réduction de consommation d'énergie / Weniger Energieverbrauch

DE	DF	Kg	COD.	
60	12	0,05	8010367	50
	16	0,05	8010369	
	20	0,04	8010371	

RODILLO ANTI-STRESS / ANTI-STRESS ROLLER / GALET ANTI-STRESS/ ANTI-STRESS ROLLER

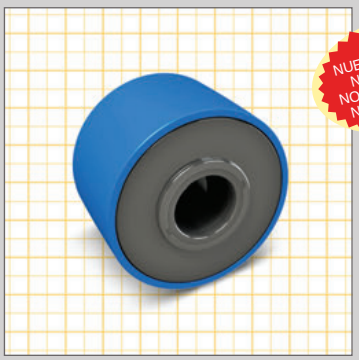

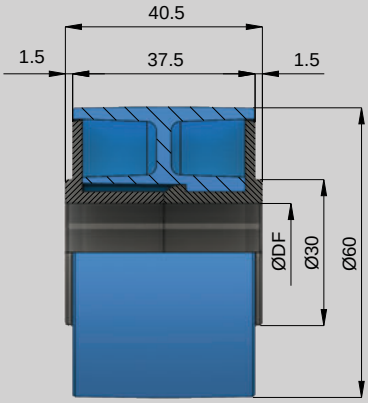

M Goma + Acetal.
Rubber + Acetal.
Gomme + Acetal.
Gummi + Azetal.

- Menos ruido / Noise reduction / Réduction de bruit / Rauschreduzierung
- Menos desgaste cadenas / Chain wear reduction / Réduction de l'usure des chaînes / Reduziert Kettenverschleiß
- Menor consumo energético / Energetic consumption reduction / Réduction de consommation d'énergie / Weniger Energieverbrauch

DE	DF	Kg	COD.	
60	12	0,06	8010382	50
	16	0,06	8010384	
	20	0,05	8010387	

RODILLO ANTI-STRESS / ANTI-STRESS ROLLER / GALET ANTI-STRESS/ ANTI-STRESS ROLLER

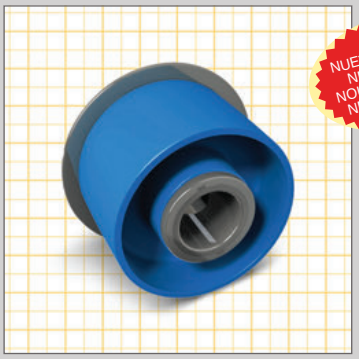

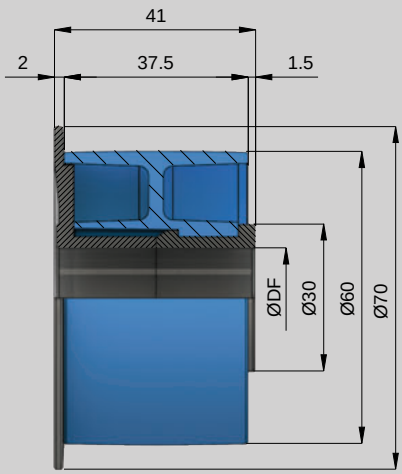

M Goma + Acetal.
Rubber + Acetal.
Gomme + Acetal.
Gummi + Azetal.

- Menos ruido / Noise reduction / Réduction de bruit / Rauschreduzierung
- Menos desgaste cadenas / Chain wear reduction / Réduction de l'usure des chaînes / Reduziert Kettenverschleiß
- Menor consumo energético / Energetic consumption reduction / Réduction de consommation d'énergie / Weniger Energieverbrauch

DE	DF	Kg	COD.	
60	12	0,06	8010512	50
	16	0,06	8010514	
	20	0,05	8010516	

RODILLO ANTI-STRESS / ANTI-STRESS ROLLER / GALET ANTI-STRESS/ ANTI-STRESS ROLLER

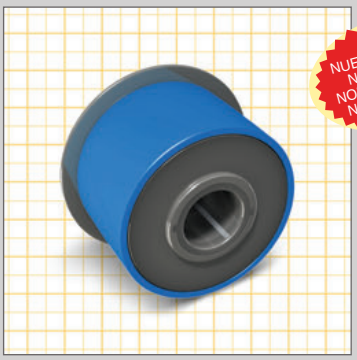

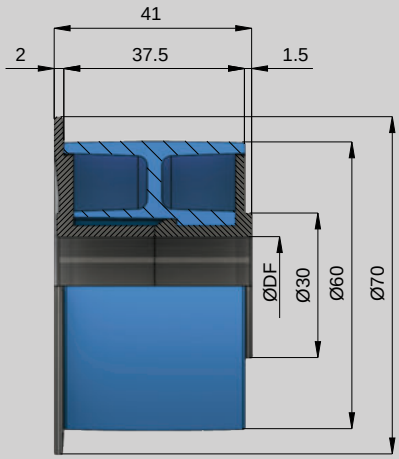

M
Goma + Acetal.
Rubber + Acetal.
Gomme + Acetal.
Gummi + Azetal.

- Menos ruido / Noise reduction / Réduction de bruit / Rauschreduzierung
- Menos desgaste cadenas / Chain wear reduction / Réduction de l'usure des chaînes / Reduziert Kettenverschleiß
- Menor consumo energético / Energetic consumption reduction / Réduction de consommation d'énergie / Weniger Energieverbrauch

DE	DF	Kg	COD.	
60	12	0,07	8010522	50
	16	0,06	8010523	
	20	0,06	8010525	

RODILLO ANTI-STRESS / ANTI-STRESS ROLLER / GALET ANTI-STRESS/ ANTI-STRESS ROLLER

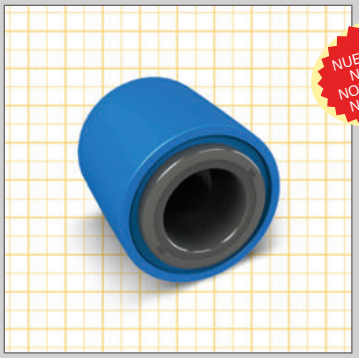

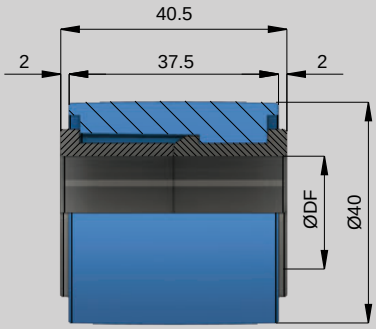

M
Goma + Acetal.
Rubber + Acetal.
Gomme + Acetal.
Gummi + Azetal.

- Menos ruido / Noise reduction / Réduction de bruit / Rauschreduzierung
- Menos desgaste cadenas / Chain wear reduction / Réduction de l'usure des chaînes / Reduziert Kettenverschleiß
- Menor consumo energético / Energetic consumption reduction / Réduction de consommation d'énergie / Weniger Energieverbrauch

DE	DF	Kg	COD.	
40	12	0,05	8010360	100
	16	0,04	8010362	
	20	0,03	8010365	

RODILLO ANTI-STRESS / ANTI-STRESS ROLLER / GALET ANTI-STRESS/ ANTI-STRESS ROLLER

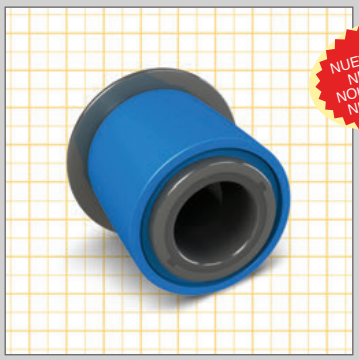

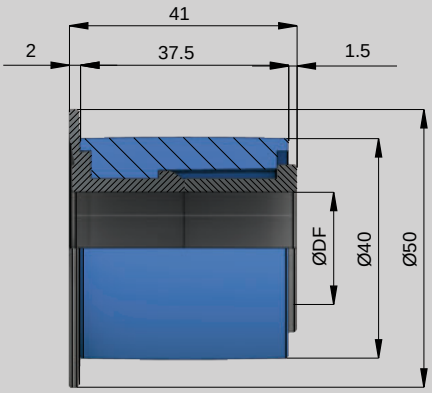

M
Goma + Acetal.
Rubber + Acetal.
Gomme + Acetal.
Gummi + Azetal.

- Menos ruido / Noise reduction / Réduction de bruit / Rauschreduzierung
- Menos desgaste cadenas / Chain wear reduction / Réduction de l'usure des chaînes / Reduziert Kettenverschleiß
- Menor consumo energético / Energetic consumption reduction / Réduction de consommation d'énergie / Weniger Energieverbrauch

DE	DF	Kg	COD.	
40	12	0,05	8010505	50
	16	0,04	8010507	
	20	0,03	8010509	

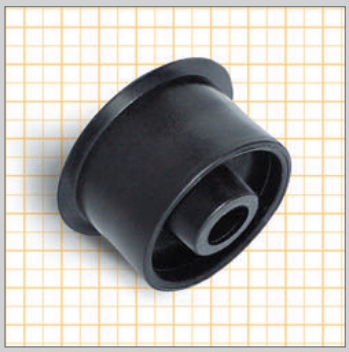

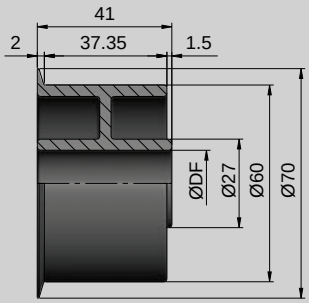

M Poliamida autolubrificada.
Self-lubricating Polyamide.
Polyamide autolubrifié.
Selbstschmierendes Polyamid.

DF	Kg	COD.	
20,2	0,06	8010236	50

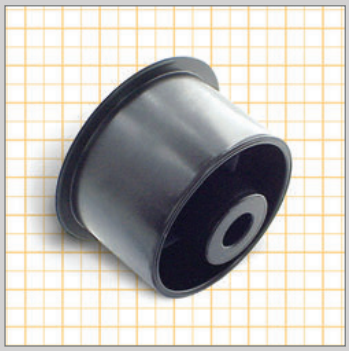

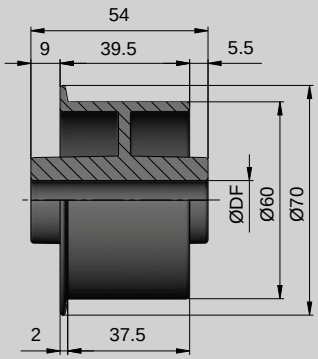

M Poliamida autolubrificada.
Self-lubricating Polyamide.
Polyamide autolubrifié.
Selbstschmierendes Polyamid.

DF	Kg	COD.	
12,2	0,07	8010271	40

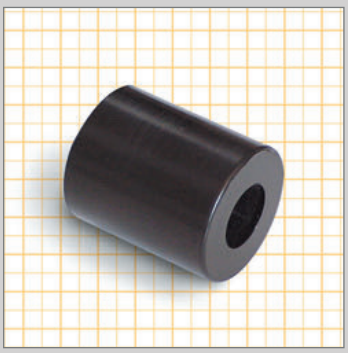

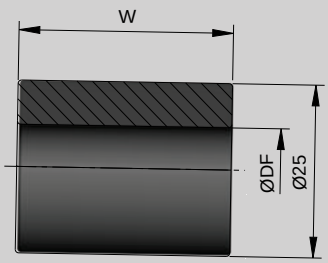

M Poliamida autolubrificada.
Self-lubricating Polyamide.
Polyamide autolubrifié.
Selbstschmierendes Polyamid.

DF	W	Kg	COD.	
12,2	31	0,01	8010114	150
16,2		0,01	8010115	
18,2		0,01	8010116	
20,2		0,01	8010117	
12,2	34	0,01	8010120	
16,2		0,01	8010121	
18,2		0,01	8010122	
20,2		0,01	8010123	
12,2	39	0,01	8010106	
16,2		0,01	8010107	
18,2		0,01	8010108	
20,2		0,01	8010109	



NUEVO DISEÑO
NEW DESIGN
NOUVEAU DESIGN
NEUES DESIGN

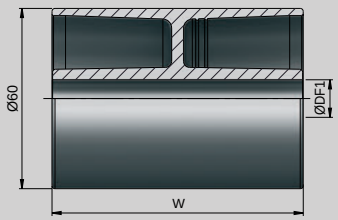

M
Poliamida autolubrificada.
Self-lubricating Polyamide.
Polyamide autolubrifié.
Selbstschmierendes Polyamid.

DF	W	Kg	COD.	
12,2	84	0,8	8010221NV	25
14.2		0,8	8010220NV	
16,2		0,8	8010222NV	
18,2		0,8	8010223NV	
20,2		0,8	8010224NV	

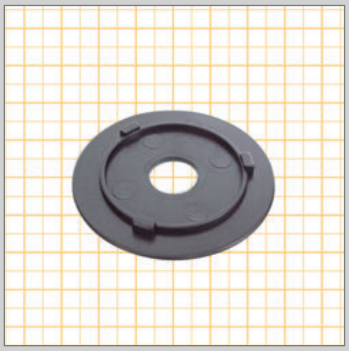

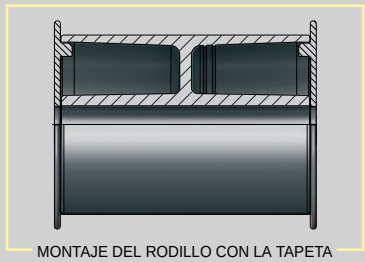

MONTAJE DEL RODILLO CON LA TAPETA
ASSEMBLY GIVES THE ROLLER WITH THE COVER
MONTAGE GALET AVEC FLASQUE
BEIDSEITIGES EINPRESSEN DER BORDSCHEIBEN IN DER ROLLE

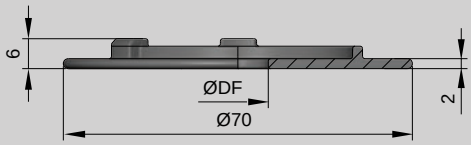

M
Poliamida autolubrificada.
Self-lubricating Polyamide.
Polyamide autolubrifié.
Selbstschmierendes Polyamid.

DF	W	Kg	COD.	
12,2	-	0,01	8015225	200
16,2		0,01	8015226	
18,2		0,01	8015227	
20,2		0,01	8015228	



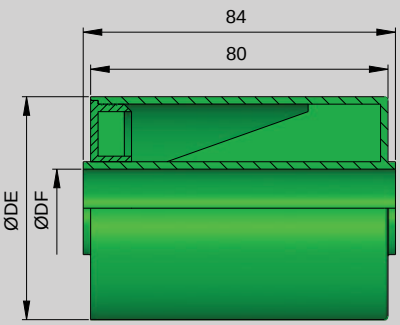

M
Polietileno autolubrificado.
Self-lubricating polyethylene.
Polyéthylène autolubrifié.
Selbstschmierendes Polyäthylen.

DE	DF	Kg	COD.	
40	20,2	0,04	8010315	25
60	20,2	0,06	8010340	

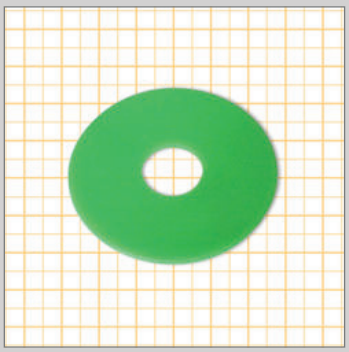

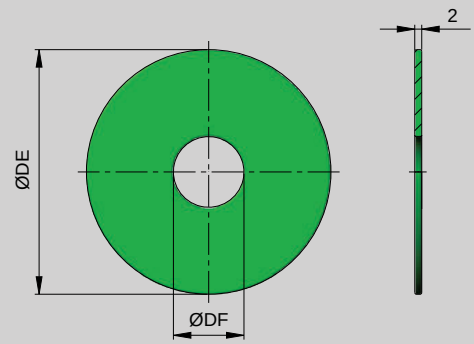

M
Polietileno autolubrificado.
Self-lubricating polyethylene.
Polyéthylène autolubrifié.
Selbstschmierendes Polyäthylen.

DE	DF	Kg	COD.	
50	20,2	0,01	8015240	200
60		0,01	8015245	
70		0,01	8015250	



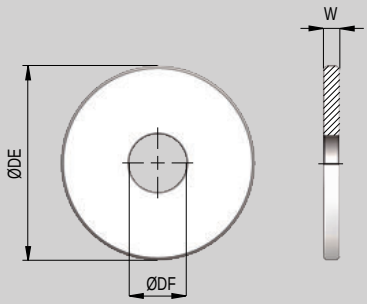

M Polietileno autolubrificado.
Self-lubricating polyethylene.
Polyéthylène autolubrifié.
Selbstschmierendes Polyäthylen.

DE	DF	W	Kg	COD.	
70	20,5	6	0,02	8015260	100



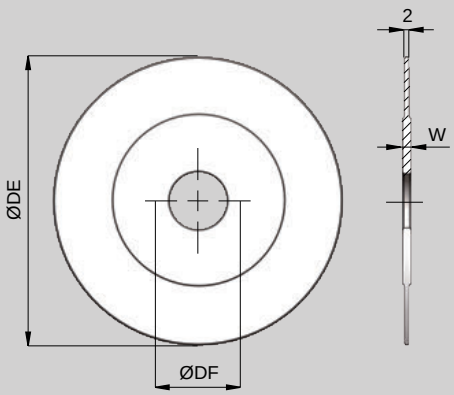

M Polietileno autolubrificado.
Self-lubricating polyethylene.
Polyéthylène autolubrifié.
Selbstschmierendes Polyäthylen.

NUEVO PRODUCTO
NEW PRODUCT
NOUVEAU PRODUIT
NEUES PRODUKT

DE	DF	W	Kg	COD.	
100	20,5	3	0,01	8015268	100



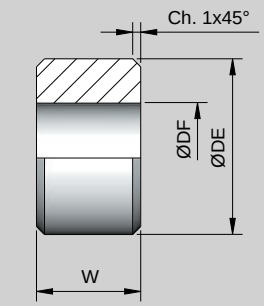

M Acetal autolubrificado.
Self-lubricating acetal.
Acetal autolubrifié.
Selbstschmierendes Azetal.

DE	DF	W	Kg	COD.	
22	11,1	13	0,01	8010022	500
30	11,1	13	0,01	8010023	



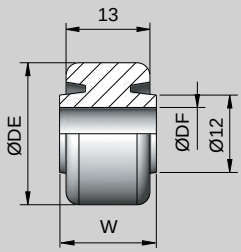

M Acetal autolubrificado.
Self-lubricating acetal.
Acetal autolubrifié.
Selbstschmierendes Azetal.

DE	DF	W	Kg	COD.	
22	8,2	15	0,01	8010055	200
22	6,5	17	0,01	8010032	
30	8,2	15	0,01	8010057	



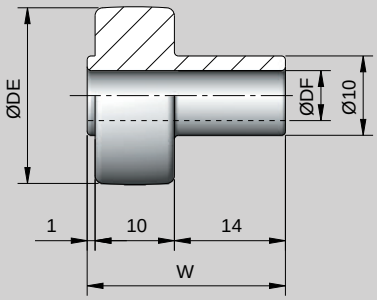

M Acetal autolubrificado.
Self-lubricating acetal.
Acetal autolubrifié.
Selbstschmierendes Azetal.

DE	DF	W	Kg	COD.	
22	6,3	25	0,01	8010035	500

TERMINAL PARA RODILLO / HANDLE FOR ROLLER / EMBOUT POUR ROULEAU / WALZENENDSTÜCK.

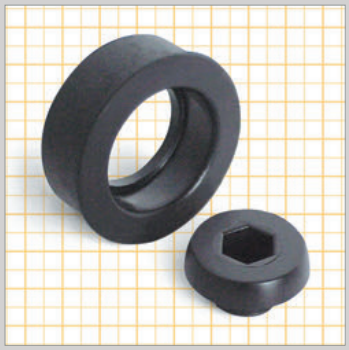

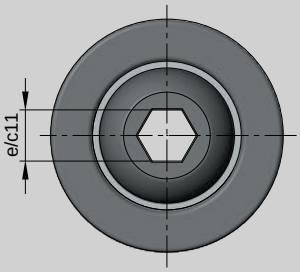

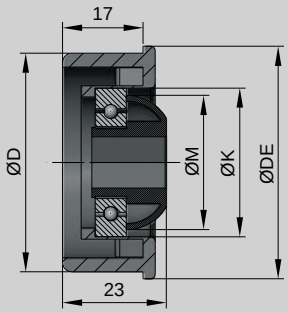

M Poliamida reforzada.
Reinforced Polyamide.
Polyamide Renforcé.
Aus verstärktem Polyamid.

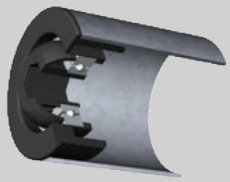

- SIN RODAMIENTO - A utilizar (*)
- WITHOUT BEARING - To use (*)
- SANS ROULEMENT - A utiliser (*)
- OHNE WÄLZLAGER - Zu verwenden (*)

*	DE	K	M	D	Kg	COD.	
6002	50	32	29	47	0,02	8010401	50

TERMINAL PARA RODILLO / HANDLE FOR ROLLER / EMBOUT POUR ROULEAU / WALZENENDSTÜCK.

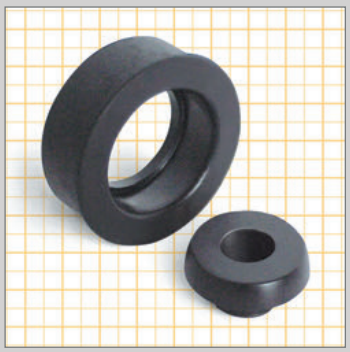

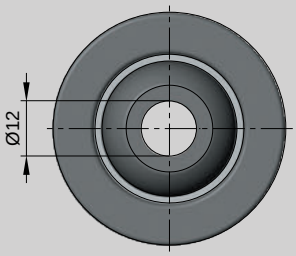

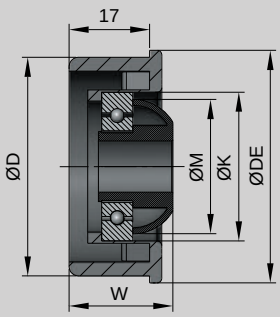

M Poliamida reforzada.
Reinforced Polyamide.
Polyamide Renforcé.
Aus verstärktem Polyamid.

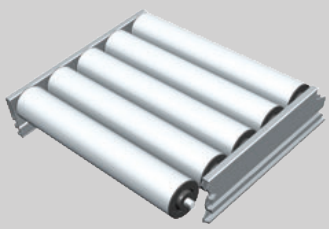

- SIN RODAMIENTO - A utilizar (*)
- WITHOUT BEARING - To use (*)
- SANS ROULEMENT - A utiliser (*)
- OHNE WÄLZLAGER - Zu verwenden (*)

*	W	DE	K	M	D	Kg	COD.	
6002	23	50	32	29	47	0,02	8010416	
6202	23	60	35	32	57	0,03	8010420	50
6302	25,5	70	42	39	67	0,04	8010429	

MÓDULO CENTRAL RODILLOS / CENTRAL ROLLER MODULE
MODULE CENTRAL GALETS / ZENTRAL RÖLLCHEN - MODUL

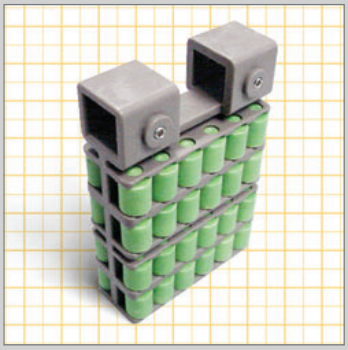



M
Acetal autolubrificado, tornillería acero inoxidable.
Self-lubricating acetal, fasteners in stainless steel.
Acetal autolubrifié, visserie acier inox.
Selbstschmierendes Azetal, Mutter aus vernickeltem Messing.

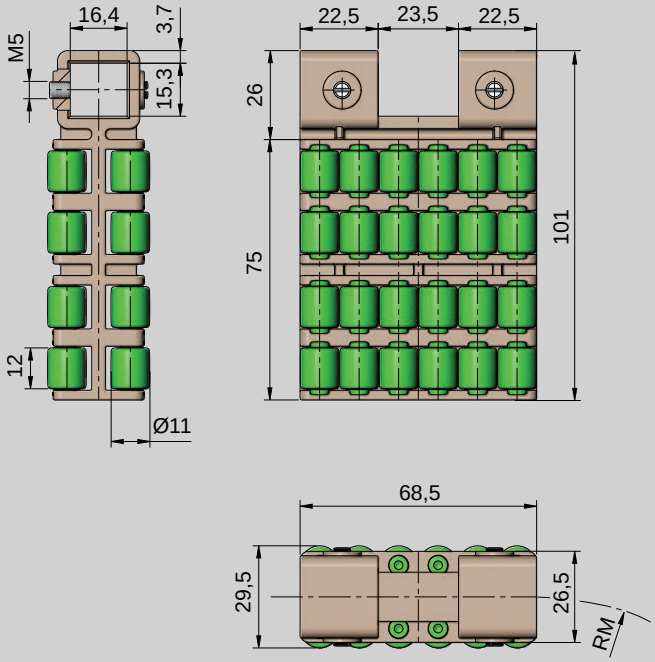

RM	Kg	COD.	
400	0,13	8427104	50

SEPARADOR / DIVIDER / SÉPARATEUR / TRENNEND

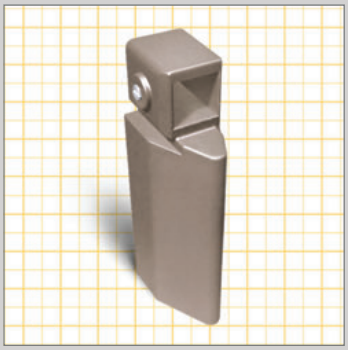

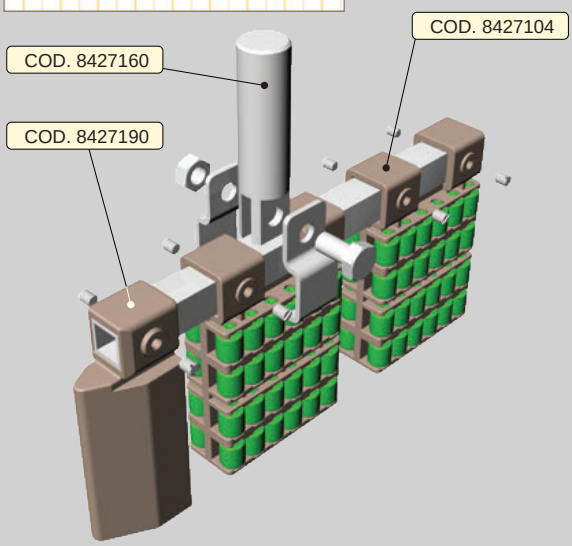

M
Acetal autolubrificado, tornillería acero inoxidable.
Self-lubricating acetal, fasteners in stainless steel.
Acetal autolubrifié, visserie acier inox.
Selbstschmierendes Azetal, Mutter aus vernickeltem Messing.

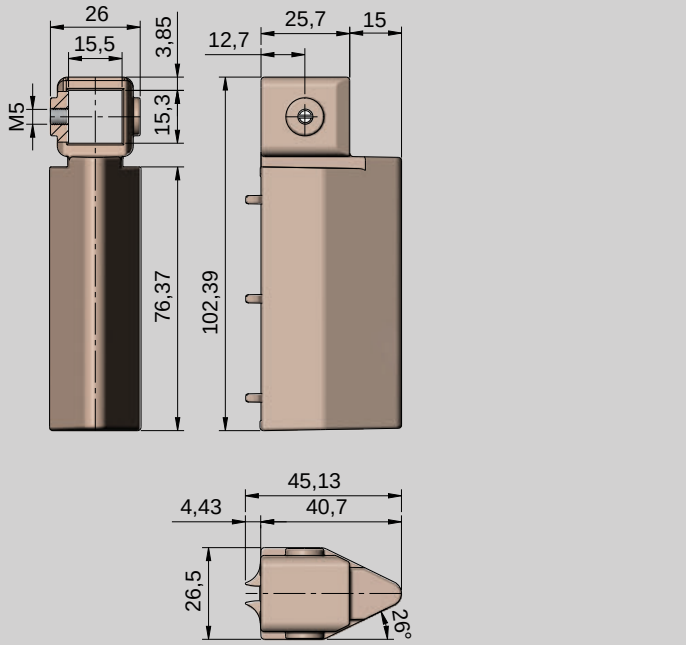

Kg	COD.	
0,05	8427190	50

PINZA / PLIERS / PINCE / KLEMME

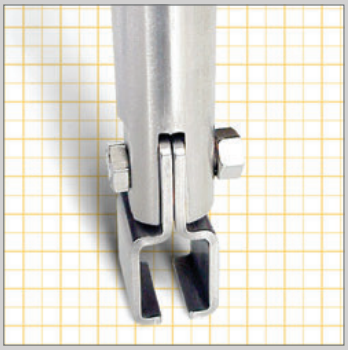

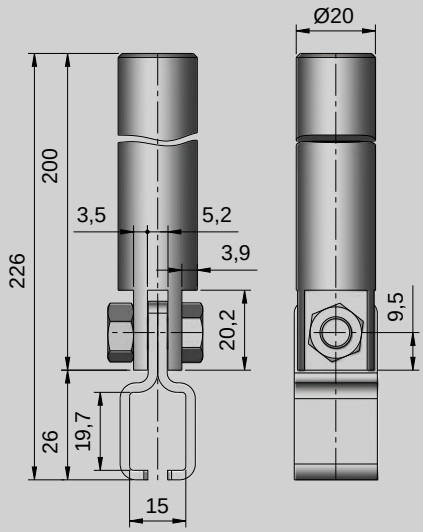

M Acero inoxidable. Stainless steel.
Acier inoxidable. Edelstahl.

Kg	COD.	
0,50	8427160	25

PINZA / PLIERS / PINCE / KLEMME

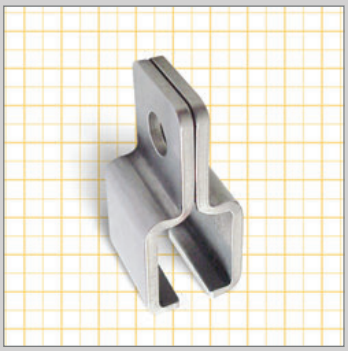

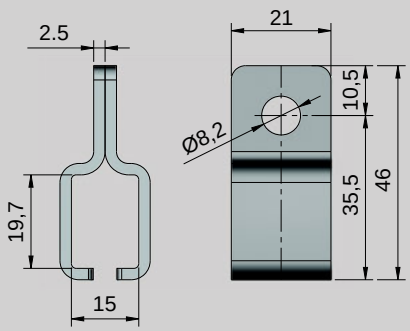

M Acero inoxidable. Stainless steel.
Acier inoxidable. Edelstahl.

Kg	COD.	
0,04	8427165	200

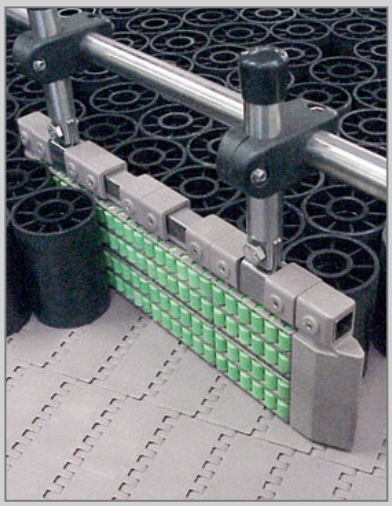

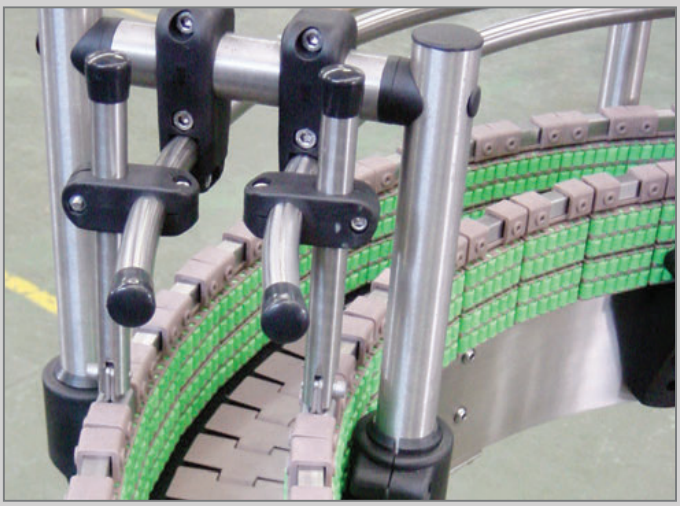

MÓDULO TRANSFERENCIA / TRANSFERENCE MODULE
MODULE TRANSFERT / FAHRT - MODUL

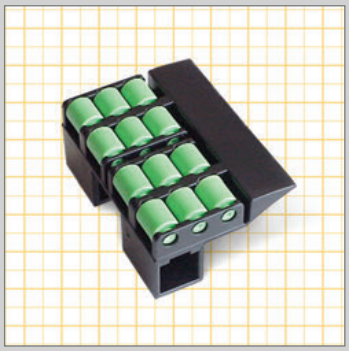

M
Acetal autolubrificado, tornillería acero inoxidable.
Self-lubricating acetal, fasteners in stainless steel.
Acetal autolubrifié, visserie acier inox.
Selbstschmierendes Azetal, Mutter aus vernickeltem Messing.

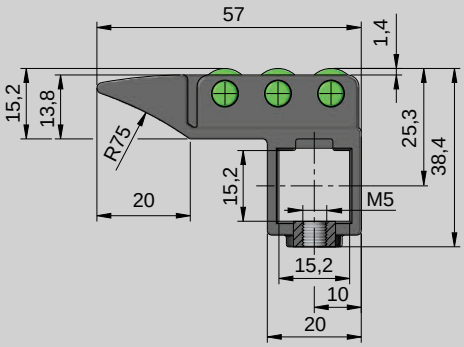

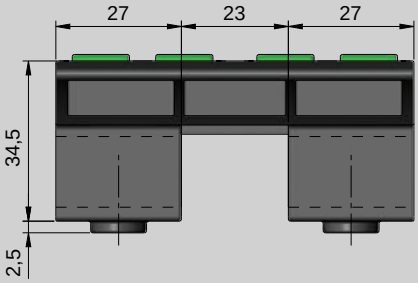

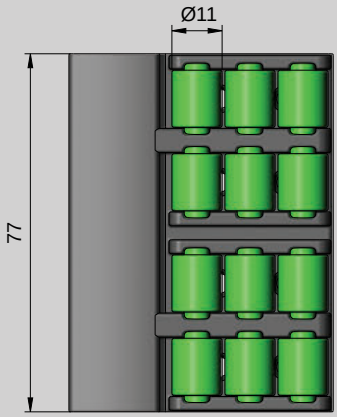

Kg	COD.	
0.05	8429412	50





B

FIJACIÓN - TRANSFERENCIA / TRANSFERENCE JUNCTION
FIXATION - TRANSFERT / FAHRT - ANSCHLAGUNG



Para tubo
For tube
Pour tube
Für Rohr
} ∅ 15X1

M Poliamida reforzada, tornillería acero inox.
Reinforced Polyamide, fastener in stainless steel.
Polyamide renforcé, visserie acier inox.
Aus verstärktem Polyamid, Verschraubung aus Edelstahl 1.4301.

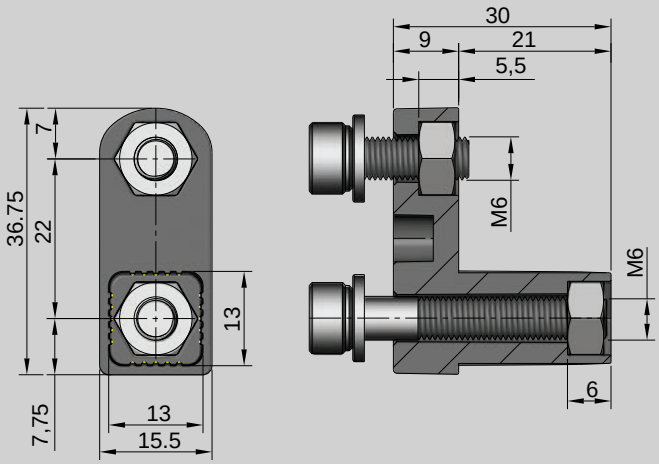

Kg	COD.	
0,03	8429480	100

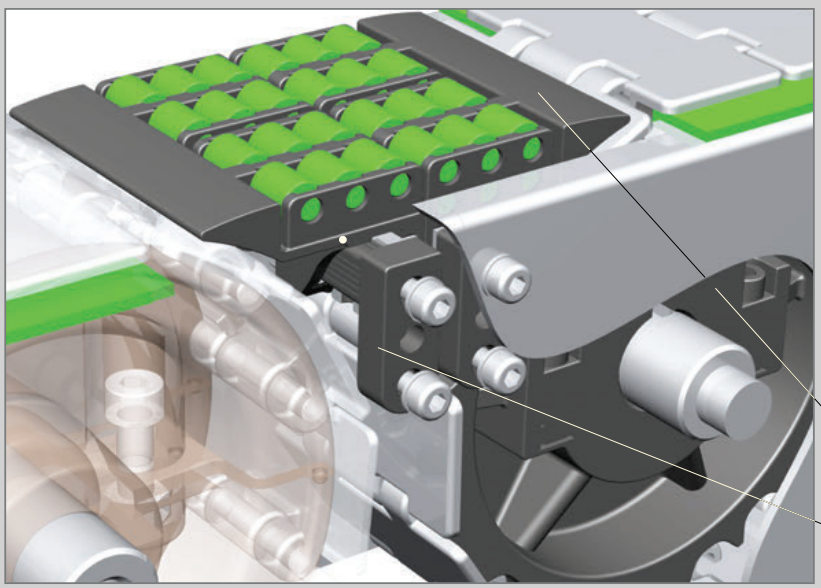

MÓDULO TRANSFERENCIA / TRANSFER MODULE
MODULE DE TRANSFERT / TRANSFER MODUL

M
Acetal auto-lubrificado, tornillería acero inoxidable
Self -lubricating acetal, nuts and bolts in Stainless Steel
Acétal autolubrifiant, visserie en acier inox
Selbstschmierend Acetal - Schrauben und Muttern in Edelstahl.



NUEVO PRODUCTO
NEW PRODUCT
NOUVEAU PRODUIT
NEUES PRODUKT

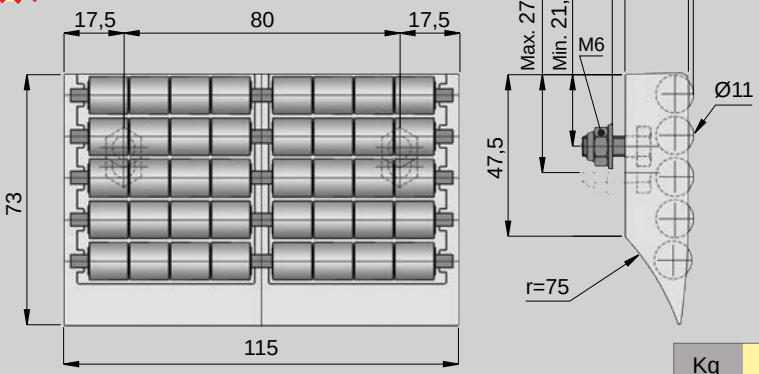

- Transferencia segura / Safe transfer / Transfert en toute sécurité / sicheren Transfer
- Fácil limpieza / Easy to clean / Facile à nettoyer / Leicht zu reinigen

Kg	COD.	
0,20	8426045	50

MÓDULO TRANSFERENCIA / TRANSFER MODULE
MODULE DE TRANSFERT / TRANSFER MODUL

M
Acetal auto-lubrificado, tornillería acero inoxidable
Self -lubricating acetal, nuts and bolts in Stainless Steel
Acétal autolubrifiant, visserie en acier inox
Selbstschmierend Acetal - Schrauben und Muttern in Edelstahl.



NUEVO PRODUCTO
NEW PRODUCT
NOUVEAU PRODUIT
NEUES PRODUKT

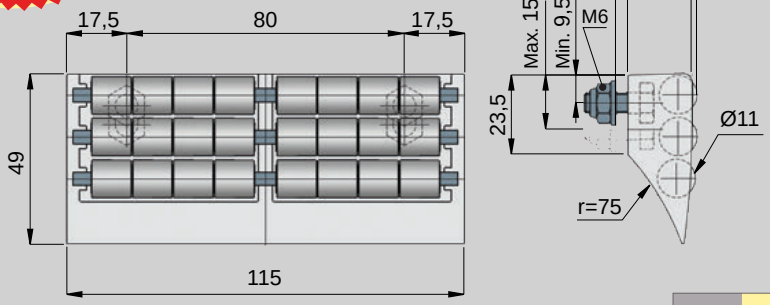

- Transferencia segura / Safe transfer / Transfert en toute sécurité / sicheren Transfer
- Fácil limpieza / Easy to clean / Facile à nettoyer / Leicht zu reinigen

Kg	COD.	
0,13	8426043	50

MÓDULO TRANSFERENCIA / TRANSFER MODULE
MODULE DE TRANSFERT / TRANSFER MODUL

M
Acetal auto-lubrificado, tornillería acero inoxidable
Self -lubricating acetal, nuts and bolts in Stainless Steel
Acétal autolubrifiant, visserie en acier inox
Selbstschmierend Acetal - Schrauben und Muttern in Edelstahl.



NUEVO PRODUCTO
NEW PRODUCT
NOUVEAU PRODUIT
NEUES PRODUKT

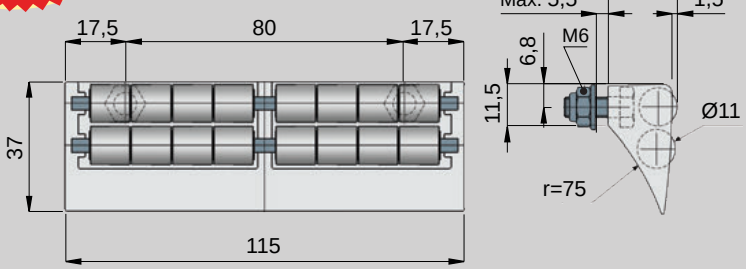

- Transferencia segura / Safe transfer / Transfert en toute sécurité / sicheren Transfer
- Fácil limpieza / Easy to clean / Facile à nettoyer / Leicht zu reinigen

Kg	COD.	
0,09	8426042	50

MÓDULO TRANSFERENCIA / TRANSFER MODULE
MODULE DE TRANSFERT / TRANSFER MODUL

M
- Acetal auto-lubrificado, tornillería acero inoxidable
- Self -lubricating acetal, nuts and bolts in Stainless Steel
- Acétal autolubrifiant, visserie en acier inox
- Selbstschmierend Acetal - Schrauben und Muttern in Edelstahl.



NUEVO PRODUCTO
NEW PRODUCT
NOUVEAU PRODUIT
NEUES PRODUKT

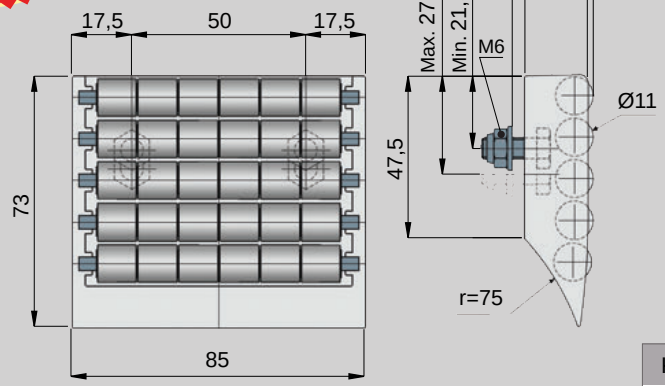

Kg	COD.	
0,15	8426035	50

- Transferencia segura / Safe transfer / Transfert en toute sécurité / sicheren Transfer
- Fácil limpieza / Easy to clean / Facile à nettoyer / Leicht zu reinigen

MÓDULO TRANSFERENCIA / TRANSFER MODULE
MODULE DE TRANSFERT / TRANSFER MODUL

M
- Acetal auto-lubrificado, tornillería acero inoxidable
- Self -lubricating acetal, nuts and bolts in Stainless Steel
- Acétal autolubrifiant, visserie en acier inox
- Selbstschmierend Acetal - Schrauben und Muttern in Edelstahl.



NUEVO PRODUCTO
NEW PRODUCT
NOUVEAU PRODUIT
NEUES PRODUKT

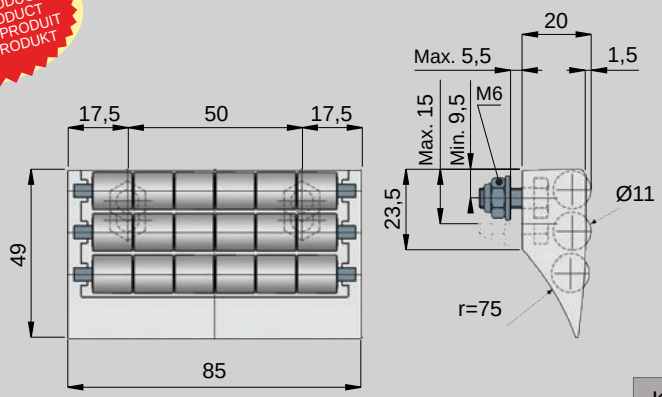

Kg	COD.	
0,10	8426033	50

- Transferencia segura / Safe transfer / Transfert en toute sécurité / sicheren Transfer
- Fácil limpieza / Easy to clean / Facile à nettoyer / Leicht zu reinigen

MÓDULO TRANSFERENCIA / TRANSFER MODULE
MODULE DE TRANSFERT / TRANSFER MODUL

M
- Acetal auto-lubrificado, tornillería acero inoxidable
- Self -lubricating acetal, nuts and bolts in Stainless Steel
- Acétal autolubrifiant, visserie en acier inox
- Selbstschmierend Acetal - Schrauben und Muttern in Edelstahl.



NUEVO PRODUCTO
NEW PRODUCT
NOUVEAU PRODUIT
NEUES PRODUKT

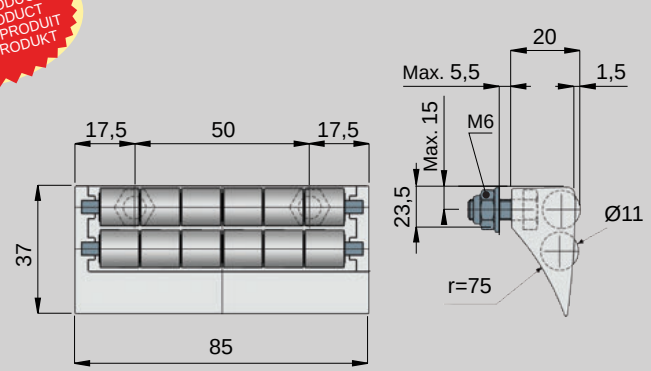

Kg	COD.	
0,07	8426032	50

- Transferencia segura / Safe transfer / Transfert en toute sécurité / sicheren Transfer
- Fácil limpieza / Easy to clean / Facile à nettoyer / Leicht zu reinigen

B

ANCLAJE PARA PISTAS DE RODILLOS / ROLLER GUIDES HOOK
ANCRAGE POUR RAMPES À GALETS / ANKERSCHRAUBE FÜR RÖLLCHENFÜHRUNGEN

M Acero inoxidable.
Stainless steel.
Acier inoxidable.
Edelstahl.

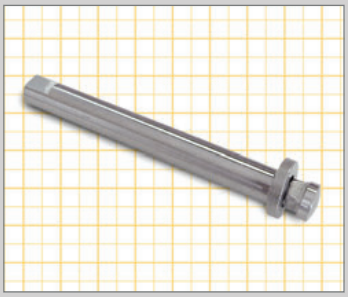

1 ud = 1 eje + 1 tornillo + 1 arandela
1 pc = 1 spindle + 1 screw + 1 washer
1 pce. = 1 axe + 1 écrou + 1 rondelle
1 st. = 1 Achse + 1 Schraube + 1 Lichthalter

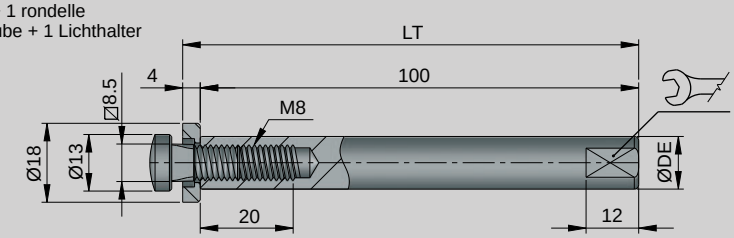

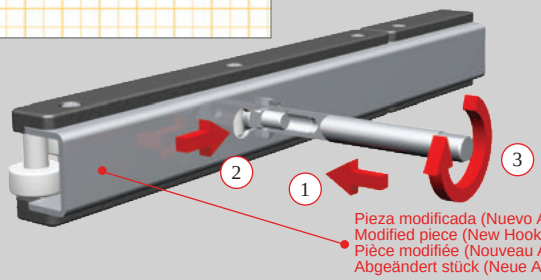

DE		LT	Kg	COD.	
12	10	104	0,11	8220801	50
14	12	104	0,14	8220805	75
15	12	104	0,16	8220811	50
16	14	104	0,18	8220819	50



M Estructura y eje Acero Inoxidable, soporte eje Poliamida reforzada, rodillos en acetal.
Structure and pin in stainless steel + roller in acetal.
Profilé, axes en acier inox, rouleaux acetal.
U-Profil und Stifte aus Edelstahl, Halteschiene aus verstärktem Polyamid, Röllchen aus selbstschmierendem Azetal.

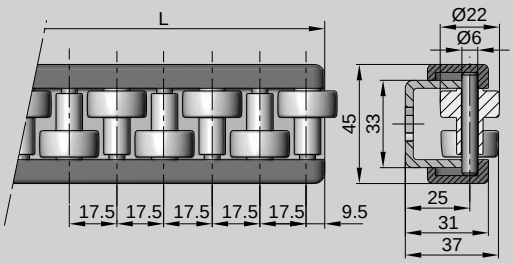

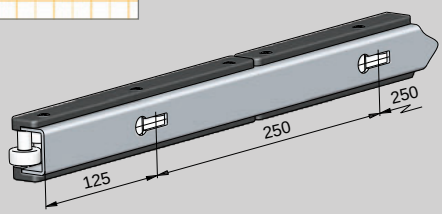

L	Kg	COD.	
1000	2,41	8411652	
2000	5,80	8412790	2
3000	8,22	8413877	



M Estructura y eje Acero Inoxidable, soporte eje Poliamida reforzada, rodillos en acetal.
Structure and pin in stainless steel + roller in acetal.
Profilé, axes en acier inox, rouleaux acetal.
U-Profil und Stifte aus Edelstahl, Halteschiene aus verstärktem Polyamid, Röllchen aus selbstschmierendem Azetal.

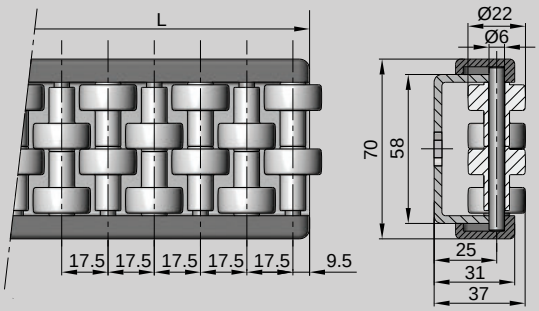

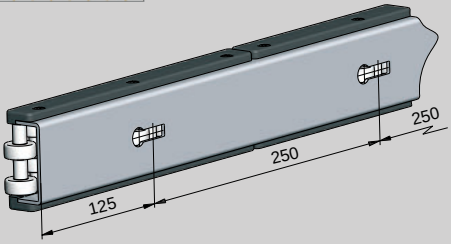

L	Kg	COD.	
1000	3,50	8411654	
2000	7,00	8412792	2
3000	10,50	8413879	



M Estructura y eje Acero Inoxidable, soporte eje Poliamida reforzada, rodillos en acetal.
Structure and pin in stainless steel + roller in acetal.
Profilé, axes en acier inox, rouleaux acetal.
U-Profil und Stifte aus Edelstahl 1.4301, Halteschiene aus verstärktem Polyamid, Röllchen aus selbstschmierendem Azetal.

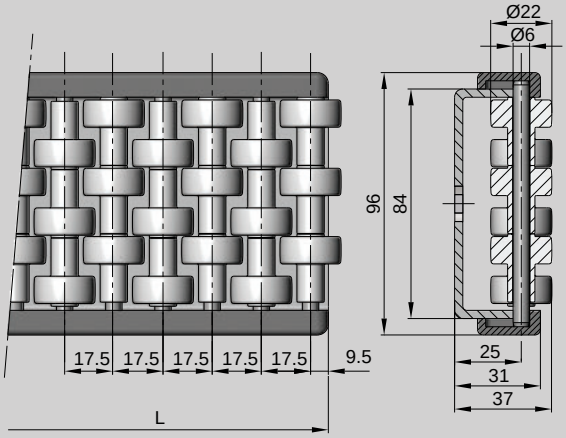

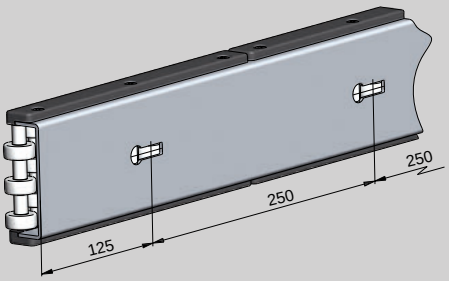

L	Kg.	COD.	
1000	4,60	8411657	2
2000	9,20	8412795	
3000	13,80	8413881	

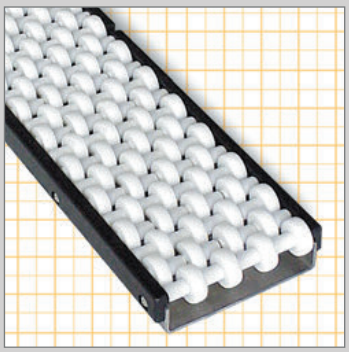

M Estructura y eje Acero Inoxidable, soporte eje Poliamida reforzada, rodillos en acetal.
Structure and pin in stainless steel + roller in acetal.
Profilé, axes en acier inox, rouleaux acetal.
U-Profil und Stifte aus Edelstahl 1.4301, Halteschiene aus verstärktem Polyamid, Röllchen aus selbstschmierendem Azetal.

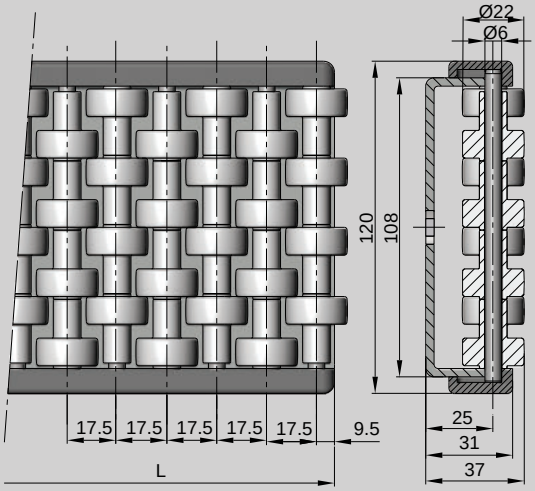

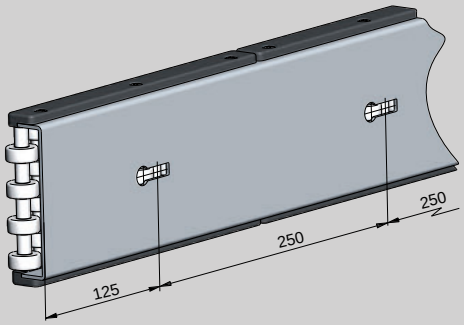

L	Kg.	COD.	
1000	5,75	8411660	2
2000	11,50	8412797	
3000	17,25	8413883	1

B

GUÍA LATERAL DE RODILLOS / FLEXIBLE ROLLER GUIDE / RAMPE A GALETS FLEXIBLE / FLEXIBLE STAUROLLEN-MODULE

M
Rodillos acetal autolubrificado, módulos polialida. /
Rollers Self-lubricating acetal, modules polyamide.
Galet Acetal autolubrifié, module polyamide. /
Röllchen Selbstschmierendes Azetal, module polyamid



NUEVO PRODUCTO
NEW PRODUCT
NOUVEAU PRODUIT
NEUES PRODUKT

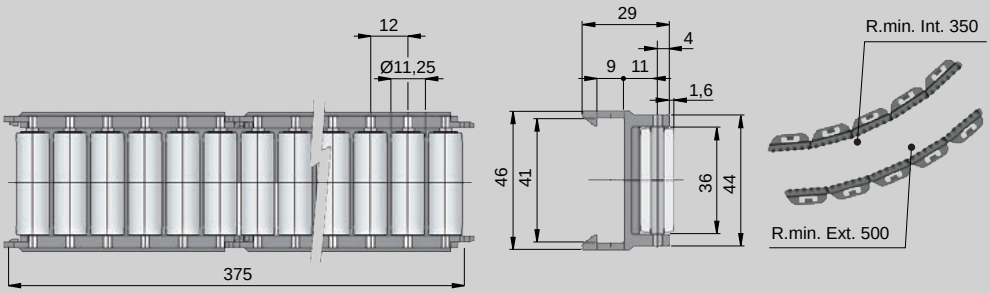

Kg	COD.
0,34	8427301

GUÍA LATERAL DE RODILLOS / FLEXIBLE ROLLER GUIDE / RAMPE A GALETS FLEXIBLE / FLEXIBLE STAUROLLEN-MODULE

M
Rodillos acetal autolubrificado, módulos polialida. /
Rollers Self-lubricating acetal, modules polyamide.
Galet Acetal autolubrifié, module polyamide. /
Röllchen Selbstschmierendes Azetal, module polyamid

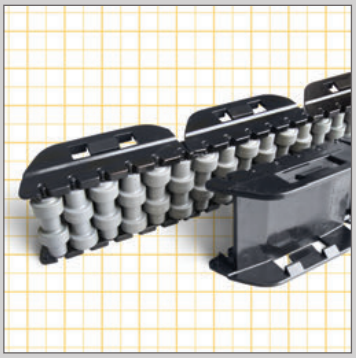

NUEVO PRODUCTO
NEW PRODUCT
NOUVEAU PRODUIT
NEUES PRODUKT

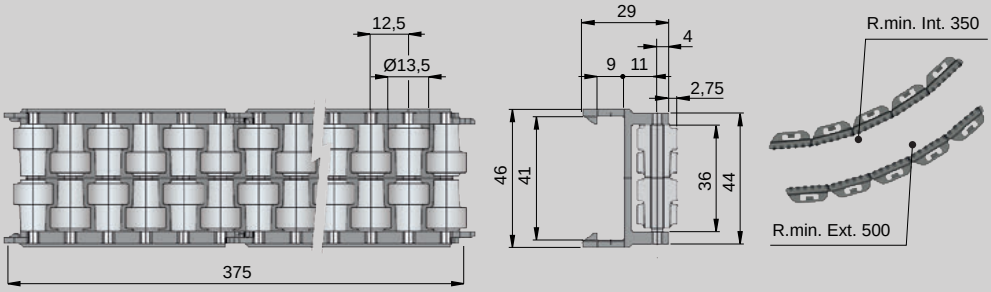

Kg	COD.
0,33	8427315

B

GUÍA / GUIDE / GUIDE / FÜHRUNGEN

M Acero inoxidable. / Stainless Steel. / Acier inox. / Edelstahl

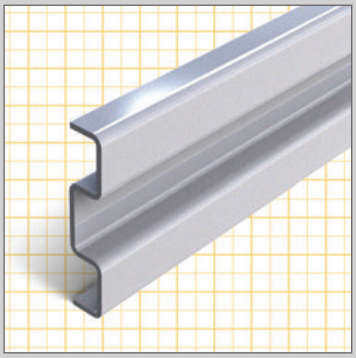

NUEVO PRODUCTO
NEW PRODUCT
NOUVEAU PRODUIT
NEUES PRODUKT

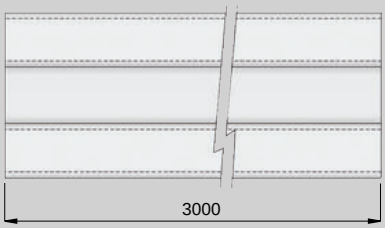

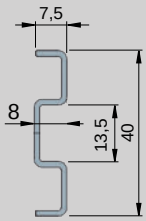

Ejemplo de aplicación

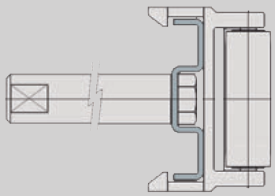

Kg	COD.
0,59	C4008SS.L3

UNIÓN GUÍAS / GUIDES JOINT / JOINT POUR GUIDES

M Acero zincado / Zinc plated steel
Acier zingué / Verzinktem Stahl.

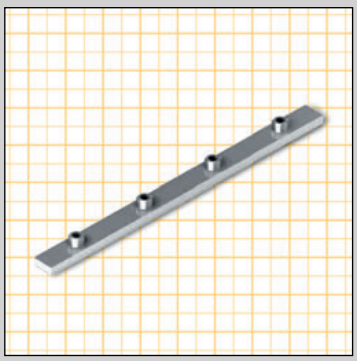

NUEVO PRODUCTO
NEW PRODUCT
NOUVEAU PRODUIT
NEUES PRODUKT

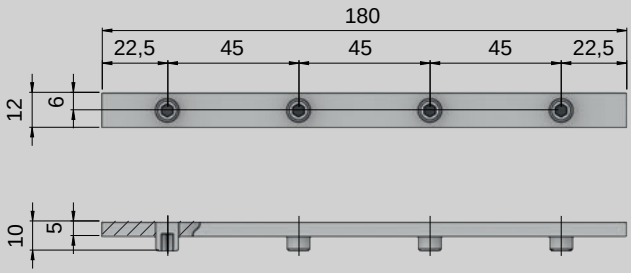



Kg	COD.	
0,9	8427120	100

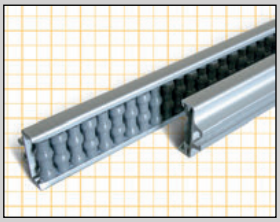



NUEVO PRODUCTO
NEW PRODUCT
NOUVEAU PRODUIT
NEUES PRODUKT

M Aluminio anodizado, rodillo poliamida. / Anodiced aluminium, polyamide rollers. / Aluminium anodisé, galets polyamide. / Eloxiertes Aluminium, röllchen polyamid.

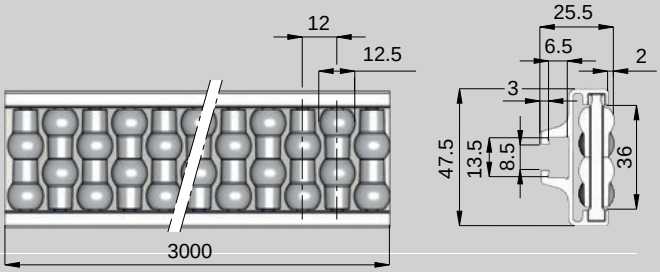

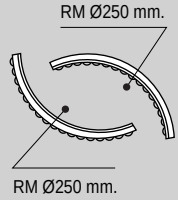

Kg	COD.
2,83	8431560

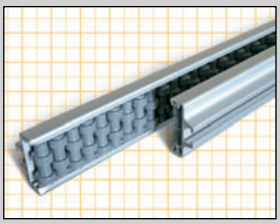



NUEVO PRODUCTO
NEW PRODUCT
NOUVEAU PRODUIT
NEUES PRODUKT

M Aluminio anodizado, rodillo poliamida. / Anodiced aluminium, polyamide rollers. / Aluminium anodisé, galets polyamide. / Eloxiertes Aluminium, röllchen polyamid.

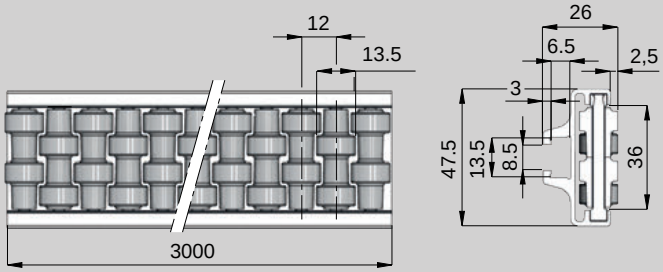

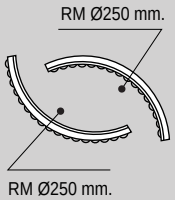

Kg	COD.
2,83	8431962

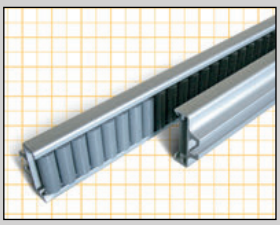



NUEVO PRODUCTO
NEW PRODUCT
NOUVEAU PRODUIT
NEUES PRODUKT

M Aluminio anodizado, rodillo poliamida. / Anodiced aluminium, polyamide rollers. / Aluminium anodisé, galets polyamide. / Eloxiertes Aluminium, röllchen polyamid.

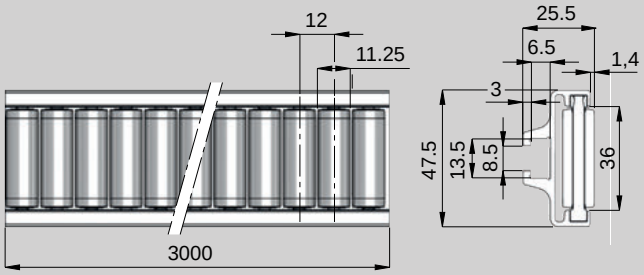

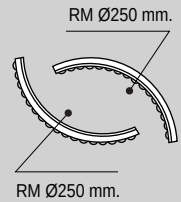

Kg	COD.
3,00	8431761

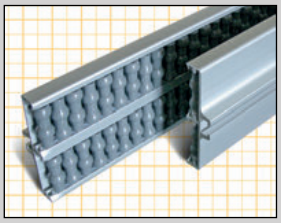





NUEVO PRODUCTO
NEW PRODUCT
NOUVEAU PRODUIT
NEUES PRODUKT

M Aluminio anodizado, rodillo poliamida. / Anodiced aluminium, polyamide rollers. / Aluminium anodisé, galets polyamide. / Eloxiertes Aluminium, röllchen polyamid.

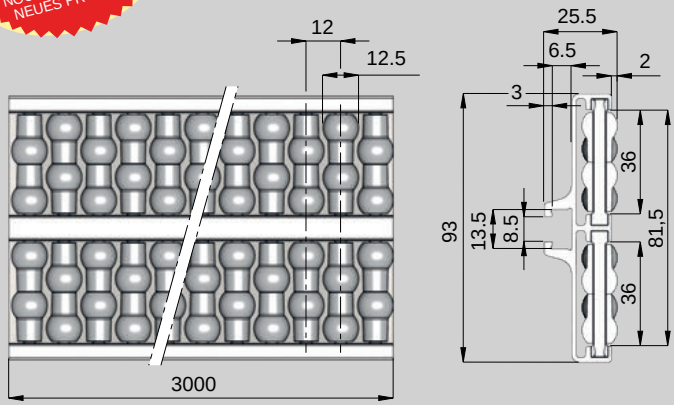

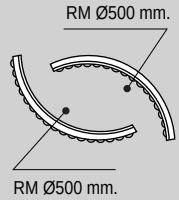

Kg	COD.
4,88	8432568

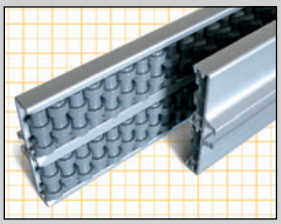





NUEVO PRODUCTO
NEW PRODUCT
NOUVEAU PRODUIT
NEUES PRODUKT

M Aluminio anodizado, rodillo poliamida. / Anodiced aluminium, polyamide rollers. / Aluminium anodisé, galets polyamide. / Eloxiertes Aluminium, röllchen polyamid.

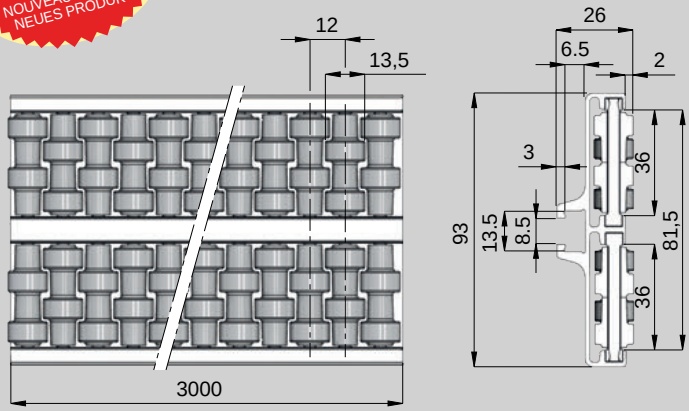

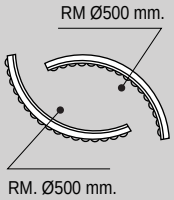

Kg	COD.
5,06	8432970

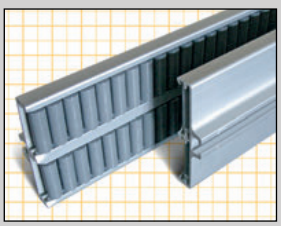





NUEVO PRODUCTO
NEW PRODUCT
NOUVEAU PRODUIT
NEUES PRODUKT

M Aluminio anodizado, rodillo poliamida. / Anodiced aluminium, polyamide rollers. / Aluminium anodisé, galets polyamide. / Eloxiertes Aluminium, röllchen polyamid.

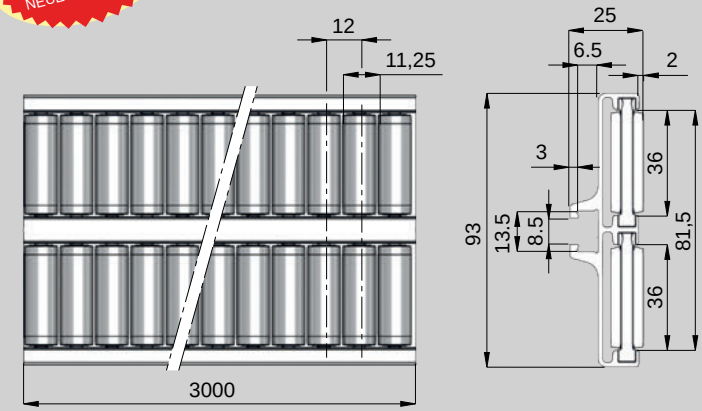

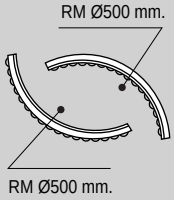

Kg	COD.
5,24	8432769

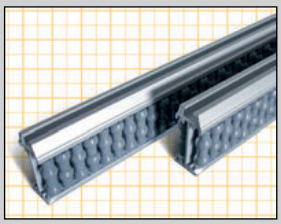





NUEVO PRODUCTO
NEW PRODUCT
NOUVEAU PRODUIT
NEUES PRODUKT

M Aluminio anodizado, rodillo poliamida. / Anodiced aluminium, polyamide rollers. / Aluminium anodisé, galets polyamide. / Eloxiertes Aluminium, röllchen polyamid.

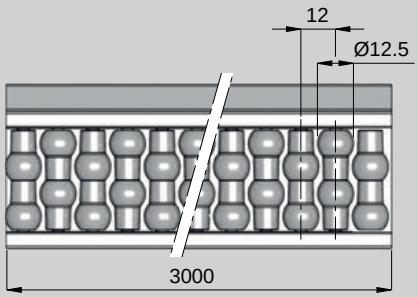

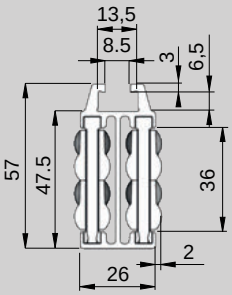

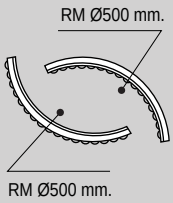

Kg	COD.
4,26	8441574

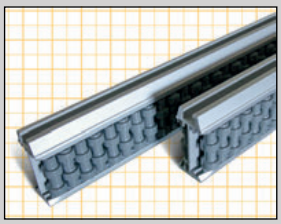





NUEVO PRODUCTO
NEW PRODUCT
NOUVEAU PRODUIT
NEUES PRODUKT

M Aluminio anodizado, rodillo poliamida. / Anodiced aluminium, polyamide rollers. / Aluminium anodisé, galets polyamide. / Eloxiertes Aluminium, röllchen polyamid.

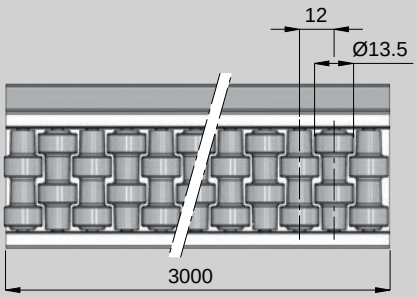

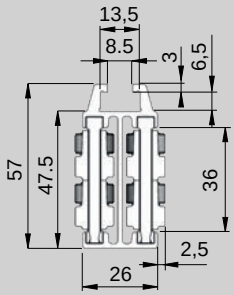

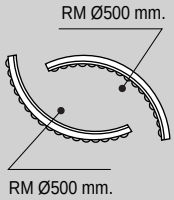

Kg	COD.
4,44	8441976

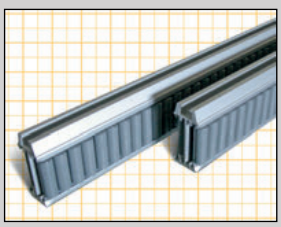





NUEVO PRODUCTO
NEW PRODUCT
NOUVEAU PRODUIT
NEUES PRODUKT

M Aluminio anodizado, rodillo poliamida. / Anodiced aluminium, polyamide rollers. / Aluminium anodisé, galets polyamide. / Eloxiertes Aluminium, röllchen polyamid.

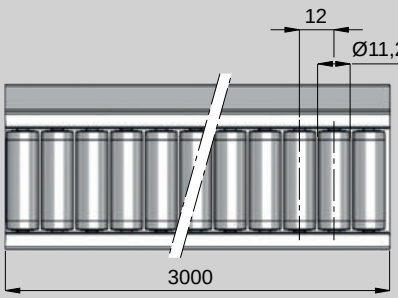

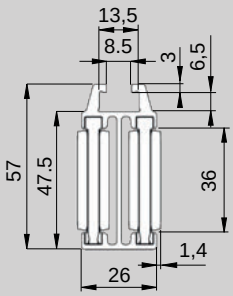

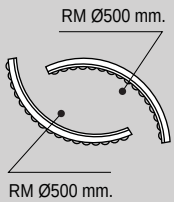

Kg	COD.
4,56	8441775

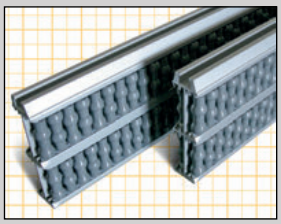



NUEVO PRODUCTO
NEW PRODUCT
NOUVEAU PRODUIT
NEUES PRODUKT

M Aluminio anodizado, rodillo poliamida. / Anodiced aluminium, polyamide rollers. / Aluminium anodisé, galets polyamide. / Eloxiertes Aluminium, röllchen polyamid.

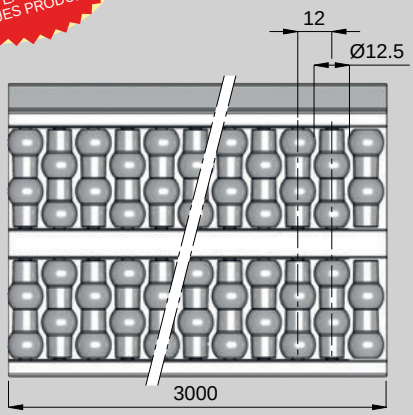

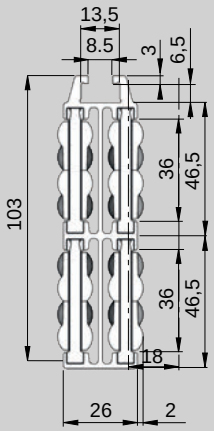

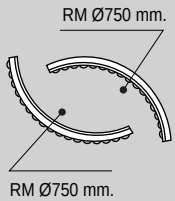

Kg	COD.
7,58	8442579

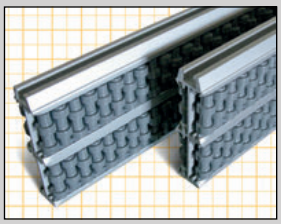



NUEVO PRODUCTO
NEW PRODUCT
NOUVEAU PRODUIT
NEUES PRODUKT

M Aluminio anodizado, rodillo poliamida. / Anodiced aluminium, polyamide rollers. / Aluminium anodisé, galets polyamide. / Eloxiertes Aluminium, röllchen polyamid.

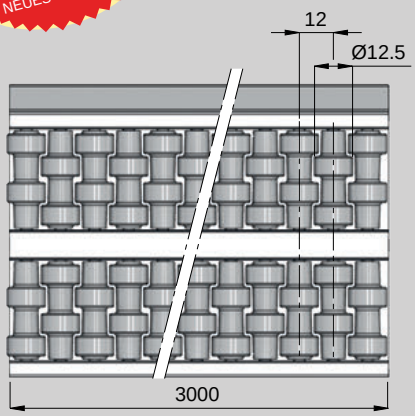

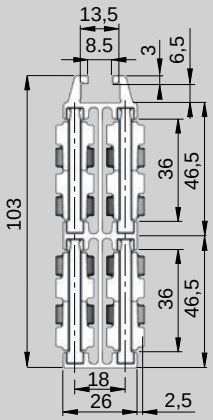

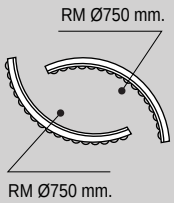

Kg	COD.
7,92	8442981

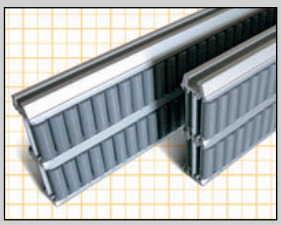



NUEVO PRODUCTO
NEW PRODUCT
NOUVEAU PRODUIT
NEUES PRODUKT

M Aluminio anodizado, rodillo poliamida. / Anodiced aluminium, polyamide rollers. / Aluminium anodisé, galets polyamide. / Eloxiertes Aluminium, röllchen polyamid.

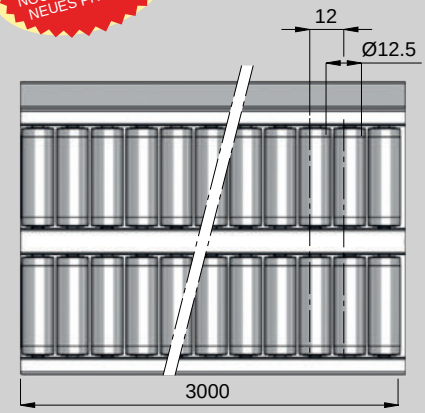

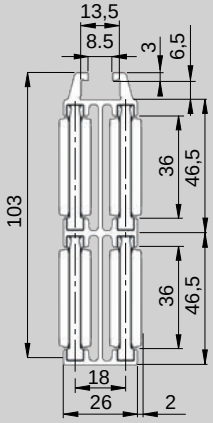

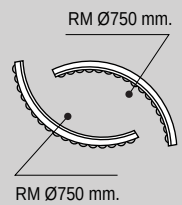

Kg	COD.
8,16	8442780

B

PATÍN FIJO / SLIDING SHOE / PATIN / GLEITSCHUH

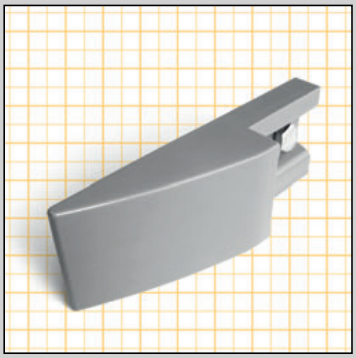

NUEVO PRODUCTO
NEW PRODUCT
NOUVEAU PRODUIT
NEUES PRODUKT

M Polietileno, tornillería Acero Inoxidable.
Polyethylene + fastener in stainless steel.
Polyéthylène + Visserie acier inoxydable.
Polyäthylene. Schrauben, Muttern und Scheiben aus Edelstahl.

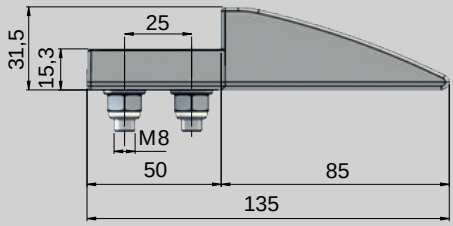

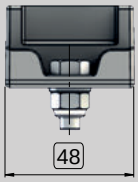





PARA GUÍAS / FOR GUIDES
POUR RAMPE A GALETS / FÜR STAUROLLEN-MODULE
8431560 - 8431761 - 8431962

Kg	COD.	
0,08	8427168	25

PATÍN FIJO / SLIDING SHOE / PATIN / GLEITSCHUH

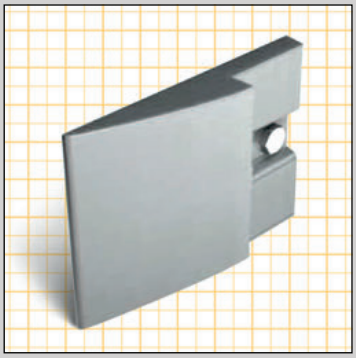

NUEVO PRODUCTO
NEW PRODUCT
NOUVEAU PRODUIT
NEUES PRODUKT

M Polietileno, tornillería Acero Inoxidable.
Polyethylene + fastener in stainless steel.
Polyéthylène + Visserie acier inoxydable.
Polyäthylene. Schrauben, Muttern und Scheiben aus Edelstahl.

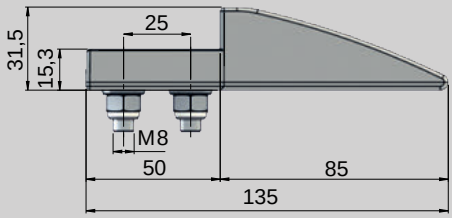

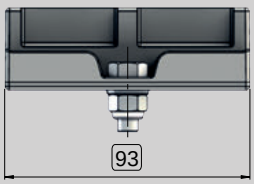





PARA GUÍAS / FOR GUIDES
POUR RAMPE A GALETS / FÜR STAUROLLEN-MODULE
8432568- 8432769 - 8432970

Kg	COD.	
0,12	8427170	20

PATÍN FIJO / SLIDING SHOE / PATIN / GLEITSCHUH

M Polietileno, tornillería Acero Inoxidable.
Polyethylene + fastener in stainless steel.
Polyéthylène + Visserie acier inoxydable.
Polyäthylene. Schrauben, Muttern und Scheiben aus Edelstahl.

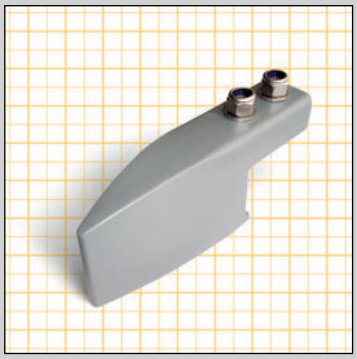

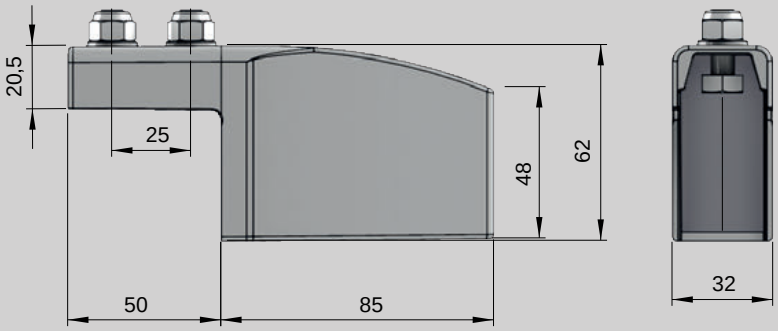





PARA GUÍAS / FOR GUIDES
POUR RAMPE A GALETS / FÜR STAUROLLEN-MODULE

8441574 - 8441775 - 8441976

Kg	COD.	
0,09	8427173	25

PATÍN FIJO / SLIDING SHOE / PATIN / GLEITSCHUH

M Polietileno, tornillería Acero Inoxidable.
Polyethylene + fastener in stainless steel.
Polyéthylène + Visserie acier inoxydable.
Polyäthylene. Schrauben, Muttern und Scheiben aus Edelstahl.

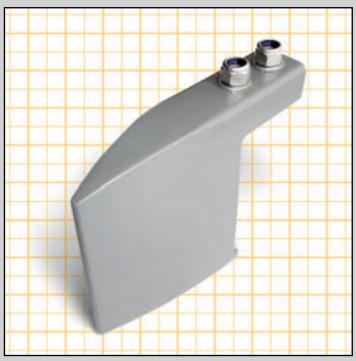

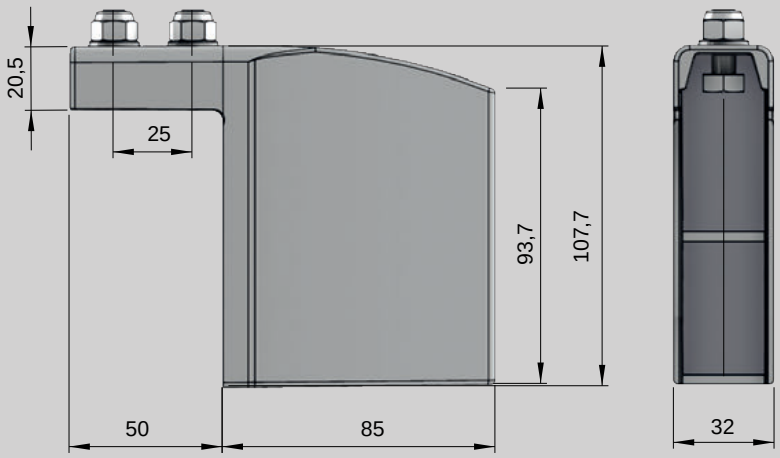



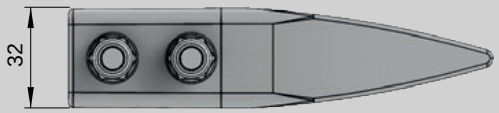

PARA GUÍAS / FOR GUIDES
POUR RAMPE A GALETS / FÜR STAUROLLEN-MODULE

8442579- 8442780 - 8442981

Kg	COD.	
0,12	8427175	20

SOPORTE BARANDILLA REGULABLE / ADJUSTABLE GUIDING SUPPORT
SUPPORT GUIDE RÉGLABLE / VERSTELLBARE SCHIENENHALTERUNG

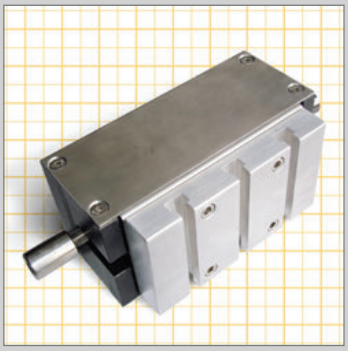

NUEVO PRODUCTO
NEW PRODUCT
NOUVEAU PRODUIT
NEUES PRODUKT

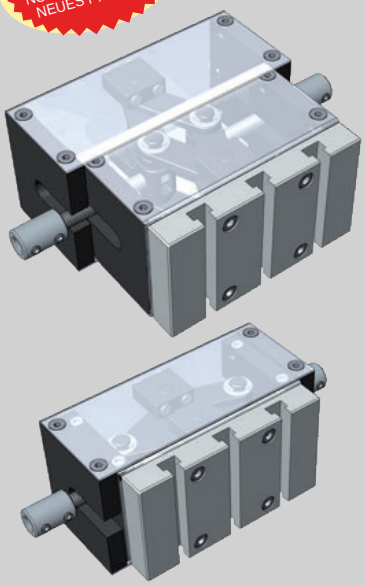

- Material acero inoxidable, poliamida reforzada y aluminio anodizado.
- Permite una apertura de 50mm por lado del transportador.
- Múltiples posiciones de fijado del perfil.
- Permite una fácil y rápida graduación de la barandilla en toda la longitud del transportador.

- Made in stainless steel, reinforced polyamide and anodized aluminium.
- Allows a lateral opening from the conveyor up to 50 mm.
- Multiple positions for profile fixation.
- Easy and quick guiding graduation along the conveyor.

- Matériel en acier inox, polyamide renforcé et aluminium anodisé.
- Permet une ouverture de 50mm de chaque côté du convoyeur.
- Multiples positions pour la fixation du profil.
- Permet un réglage précis, facile et rapide du guide sur toute la longueur du convoyeur.

- Material: rostfreier Stahl, verstärktes Polyamid und eloxiertes Aluminium.
- Erlaubt eine Öffnung von 50 mm an der Seite des Förderbands.
- Verschiedene Befestigungspositionen des Profils.
- Erlaubt eine einfache und schnelle Einstellung der Schiene entlang des gesamten Förderbands.

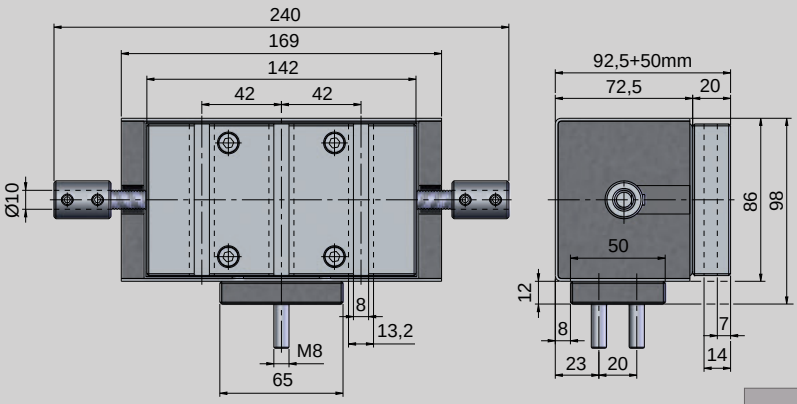

Kg	COD.
2,01	7870100

FIJACIÓN PIEZA / PART FIXATION / FIXATION PIÈCE / BEFESTIGUNG DES ELEMENTS

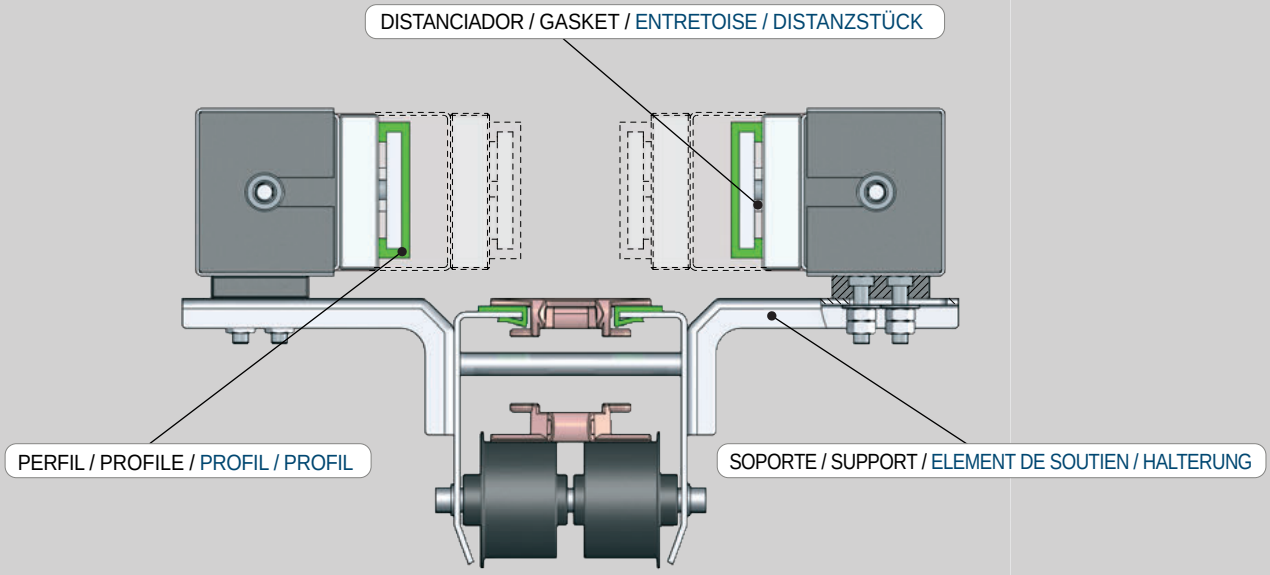

SOPORTE BARANDILLA REGULABLE / ADJUSTABLE GUIDING SUPPORT
SUPPORT GUIDE RÉGLABLE / VERSTELLBARE SCHIENENHALTERUNG

FIJACIÓN PERFIL / PROFILE FIXATION / FIXATION PROFIL
BEFESTIGUNG DES PROFILS

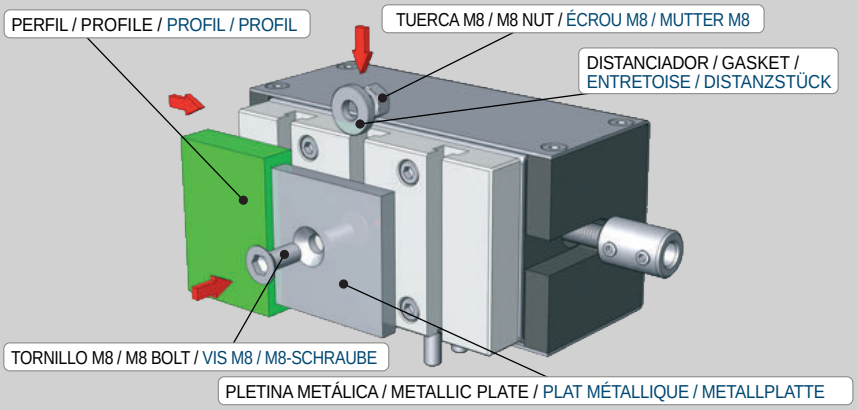

Montar la pletina metálica atornillándola a una de las ranuras de la placa de sujeción del soporte, separándola de esta con el distanciador para poder montar posteriormente el perfil de Deslidur.

Assembly the metallic plate by screwing onto one of the support plate grooves, using the gasket to set it apart so there's place enough for the profile Deslidur to be settled afterwards.

Visser la plaque métallique sur une des rainures de la plaque de soutien du support et séparer avec l'entretoise pour assembler après le profil Deslidur.

Schrauben Sie die Metallplatte an einer der Rillen des Aufnahmelements der Halterung an und erzeugen Sie mit dem Distanzstück einen Abstand, um anschließend das Profil aus Deslidur anbringen zu können.

UNIÓN SOPORTES / SUPPORTS FIXATION
FIXATION SUPPORTS / VERBINDUNG DER HALTERUNGEN

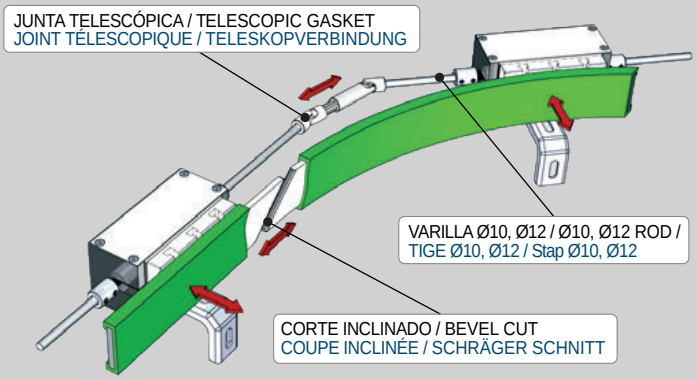

Los soportes y las juntas irán unidos con varilla de Ø10 ó Ø12. Es preciso hacer un corte en la pletina para poder modificar el radio de la curva. El perfil se deslizará sobre la pletina, adaptándose al radio que ésta describe. La junta telescópica debe situarse a los lados de un soporte colocado en curva.

Supports and gaskets will be connected by a Ø10 or Ø12 rod. The plate must be cut so the radius of the curve can be modified. Profile will slide over the plate, adapting itself to the described radius. Telescopic gasket has to be located besides a support located onto a curve.

Les supports et les joints seront rattachés avec une tige de Ø10 ou Ø12. La plaque métallique doit être coupée pour que le rayon de la courbe puisse être modifié. Le profil glissera sur la plaque et s'adaptera au radius decrit. Le joint télescopique devra être situé aux côtés d'un support placé sur une courbe.

Die Halterungen und Verbindungsstücke sind mittels Stäben von Ø10 oder Ø12 verbunden. An der Metallplatte muss ein Einschnitt vorgenommen werden, um den Kurvenradius verändern zu können. Das Profil gleitet über die Metallplatte und folgt deren Radius. Die Teleskopverbindung muss sich an den Seiten einer Halterung in der Kurve befinden.

REGULACIÓN / REGULATION
RÉGLAGE / STEUERUNG

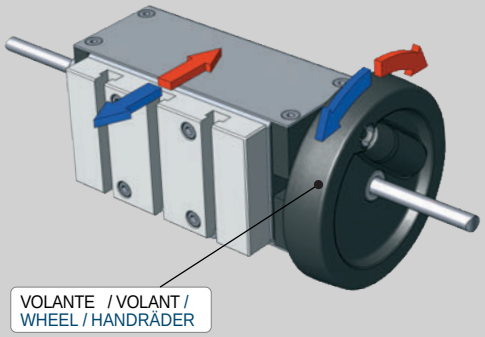

Girando el volante hacia un lado o hacia otro, abriremos o cerraremos el soporte regulable. Existe la posibilidad de colocar un pequeño motor para hacer el giro de la varilla que regula la posición.

Rotating the wheel to one or other direction, the adjustable guiding support can be opened or closed. It's also possible to use a small engine to rotate the rod.

En tournant le Volant de l'un ou de l'autre côté le support de guide réglable s'ouvrira ou se fermera. Il est aussi possible de mettre un petit moteur pour tourner la tige.

Durch Drehen des Handräder in die eine oder die andere Richtung, lässt sich die verstellbare Halterung öffnen oder schließen. Es ist möglich, einen kleinen Motor anzubringen, mit dem der Stab zur Positionssteuerung gedreht werden kann.

EJEMPLO APERTURA EN CURVA / OPENING ON A CURVE EXAMPLE
EXEMPLE D' OUVERTURE EN COURBE / BEISPIEL FÜR ÖFFNUNG IN KURVE

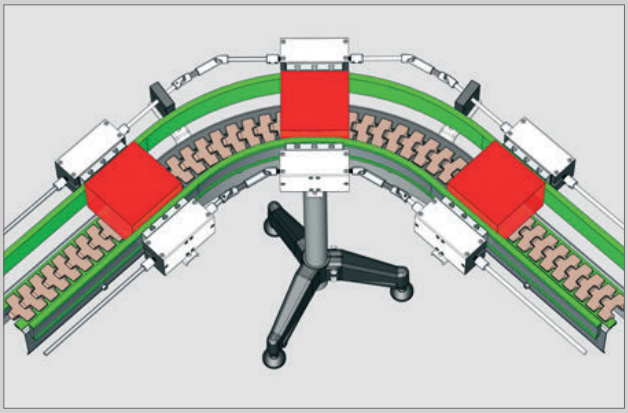

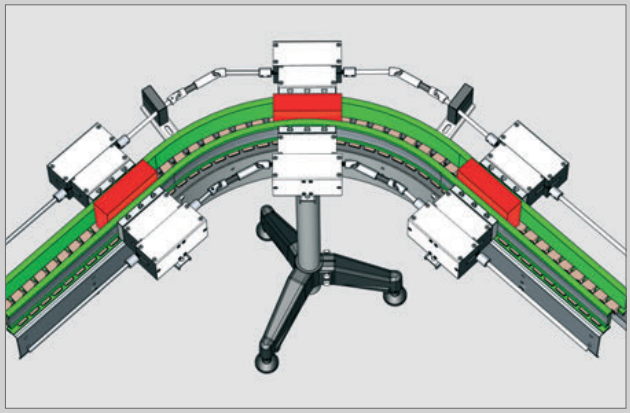

ACCESORIOS / ACCESSORIES / ACCESSOIRES / ZUBEHÖR

Soporte barandilla regulable / Adjustable guiding support / Support guide réglable / Verstellbare Schienenhalterung

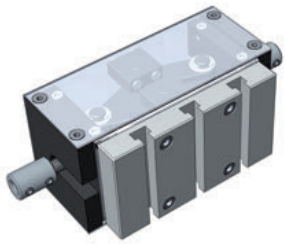

COD.	7870100

Junta telescópica / Telescopic Gasket / Joint Télescopique / Teleskopverbindung



COD.	7870161

Casquillo unión / Connection bushing Douille de jonction / Verbindungsstück



COD.	7870163

Cubierta protectora / Protecting cover Couverture protectrice / Schutzkappe



COD.	7870172

Guía varilla / Rod guide / Support de tige Stabführung



COD.	7870174

Soporte / Support / Element de soutien / Halterung

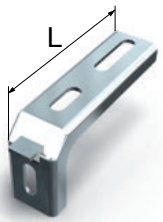

COD.	L	70mm.	8160416
		140mm.	8160439

Soporte / Support / Element de soutien / Halterung

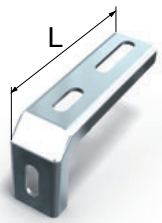

COD.	L	70mm.	8160410
		140mm.	8160425

Distanciador / Gasket / Entretoise / Distanzstück



COD.	7870165

Perfil / Profile / Profil / Profil

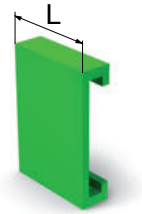

COD.	L	50m.	P20374

Volante / Wheel / Volant / Handräder



COD.	7870180

B



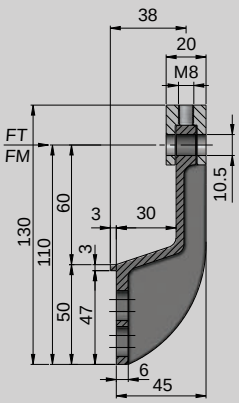

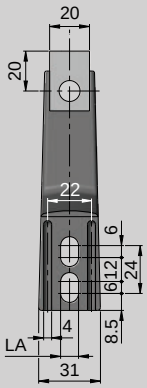

M Poliamida reforzada, cabezal tirante Aluminio anodizado.
Reinforced Polyamide, head eyebolt Silver anodized aluminium.
Polyamide renforcé, Tête entretoise Aluminium anodisé.
Aus verstärktem Polyamid, Kopf und Schrauben aus Eloxiertes Aluminium.

DF	LA	FT N (newton)	FM N (newton)	Kg	COD.	
10,5	7	1000	2000	0,06	8110210	25
10,5	9	1000	2000	0,06	8110212	



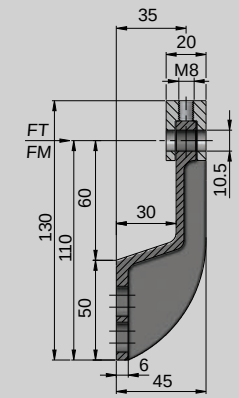

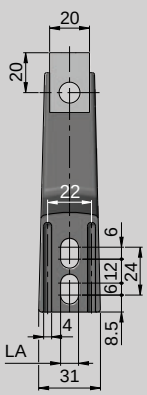

M Poliamida reforzada, cabezal tirante Aluminio anodizado.
Reinforced Polyamide, head eyebolt Silver anodized aluminium.
Polyamide renforcé, Tête entretoise Aluminium anodisé.
Aus verstärktem Polyamid, Kopf und Schrauben aus Eloxiertes Aluminium.

DF	LA	FT N (newton)	FM N (newton)	Kg	COD.	
10,5	7	1000	2000	0,06	8110231	25
10,5	9	1000	2000	0,06	8110234	



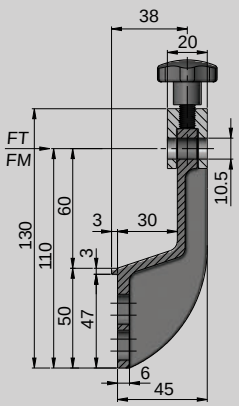

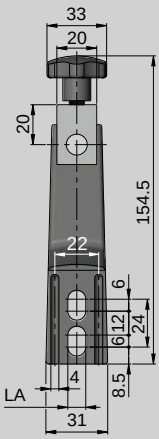

M Poliamida reforzada, cabezal tirante Aluminio anodizado e inserto en latón niquelado.
Reinforced Polyamide, head eyebolt Silver anodized aluminium and bushings in nickel plated brass.
Polyamide renforcé, Tête entretoise Aluminium anodisé et inserts laiton nickelé.
Aus verstärktem Polyamid, Kopf und Schrauben aus Eloxiertes Aluminium und Scheibe aus vernickeltem Messing.

DF	LA	FT N (newton)	FM N (newton)	Kg	COD.	
10,5	7	1000	2000	0,08	8110201	25
10,5	9	1000	2000	0,08	8110205	



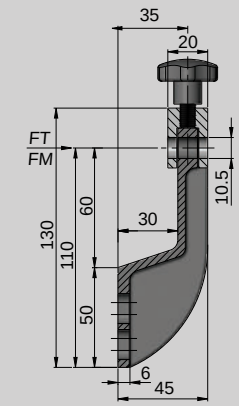

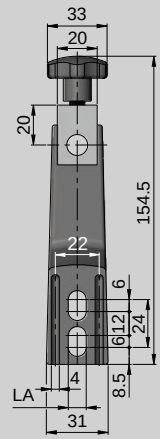

M Poliamida reforzada, cabezal tirante Aluminio anodizado e inserto en latón niquelado.
Reinforced Polyamide, head eyeboltSilver anodized aluminium and bushings in nickel plated brass.
Polyamide renforcé, Tête entretoise Aluminium anodisé et inserts laiton nickelé.
Aus verstärktem Polyamid, Kopf und Schrauben aus Eloxiertes Aluminium und Scheibe aus vernickeltem Messing.

DF	LA	FT N (newton)	FM N (newton)	Kg	COD.	
10,5	7	1000	2000	0,08	8110215	25
10,5	9	1000	2000	0,08	8110221	



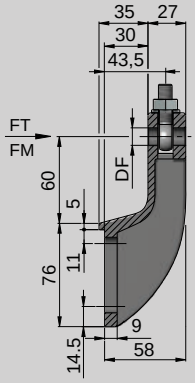

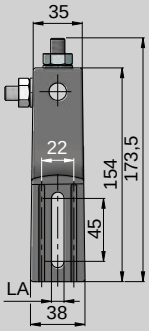

M Poliamida reforzada, tirante Acero inoxidable e inserto en latón niquelado. Reinforced Polyamide, eyebolt Stainless steel and bushings in nickel plated brass. Polyamide renforcé, entretoise Acier inoxidable et inserts laiton nickelé. Aus verstärktem Polyamid, Ringschrauben-spanner, Buchse Edelstahl und Scheibe aus vernickeltem Messing.

DF	LA	FT N(newton)	FM N(newton)	Kg	COD.	
12,5	9	2000	4000	0,20	8110903	25
14,5		3000		0,20	8110904	
16,5		3000		0,20	8110905	
12,5	10,5	2000	4000	0,20	8110909	25
14,5		3000		0,19	8110910	
16,5		3000		0,19	8110912	



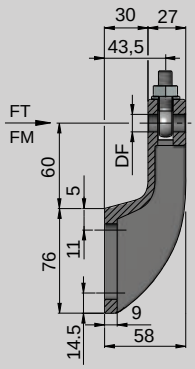

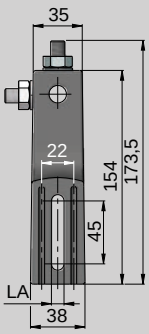

M Poliamida reforzada, tirante Acero inoxidable e inserto en latón niquelado. Reinforced Polyamide, eyebolt Stainless steel and bushings in nickel plated brass. Polyamide renforcé, entretoise Acier inoxidable et inserts laiton nickelé. Aus verstärktem Polyamid, Ringschrauben-spanner, Buchse Edelstahl und Scheibe aus vernickeltem Messing.

DF	LA	FT N(newton)	FM N(newton)	Kg	COD.	
12,5	9	2000	4000	0,19	8110917	25
14,5		3000		0,19	8110918	
16,5		3000		0,19	8110919	
12,5	10,5	2000	4000	0,19	8110923	25
14,5		3000		0,19	8110924	
16,5		3000		0,19	8110926	

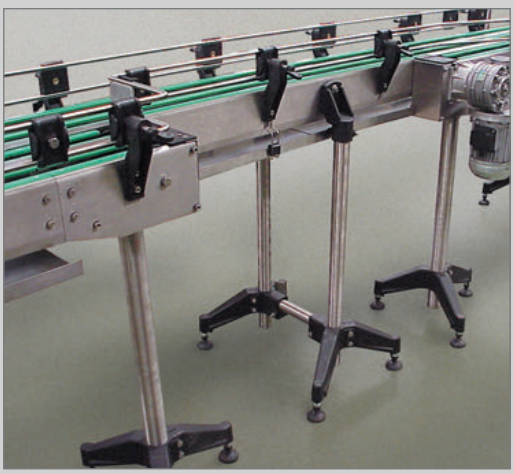

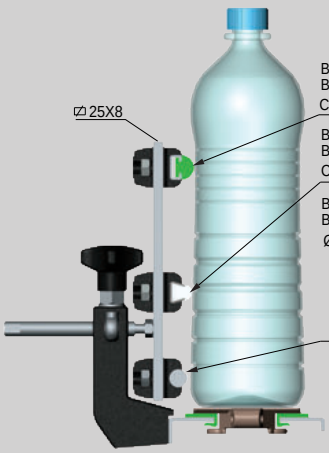

BRIDA PARA MEDIA CAÑA / CLAMPS FOR "MC" GUIDES
BRIDES POUR GUIDE MC / KLEMMEN FÜR C-STAHL MIT PROFIL
COD: 8210133

BRIDAS PARA PERFIL CONICO / CLAMPS FOR CONICAL SIDE GUIDES
BRIDES POUR PROFIL CONIQUE / KLEMMEN FÜR KONISCHE PROFILE
COD 8210169 - 8210461

BRIDAS PARA VARILLA / CLAMPS FOR ROUND PROFILE GUIDES
BRIDES POUR TIGES / KLEMMEN FÜR RUNDSTAHL

Ø Varilla	COD
8	8210086
10	8210087
12	8210088
14	8210261
12	8210450
14	8210456

B



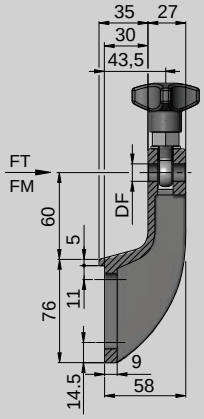

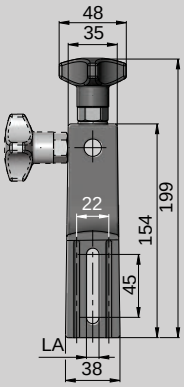

M Poliamida reforzada, tirante Acero inoxidable e inserto en latón niquelado. Reinforced Polyamide, eyebolt Stainless steel and bushings in nickel plated brass. Polyamide renforcé, entretoise Acier inoxidable et inserts laiton nickelé. Aus verstärktem Polyamid, Ringschrauben-spanner, Buchse Edelstahl und Scheibe aus vernickeltem Messing.

DF	LA	FT N(newton)	FM N(newton)	Kg	COD.	
12,5	9	2000	4000	0,21	8110092NV	25
14,5		3000		0,21	8110093NV	
16,5		3000		0,21	8110094NV	
12,5	10,5	2000	4000	0,21	8110095NV	25
14,5		3000		0,20	8110096NV	
16,5		3000		0,20	8110097NV	



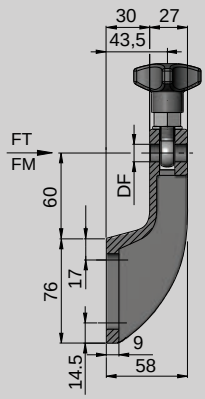

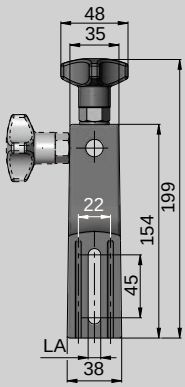

M Poliamida reforzada, tirante Acero inoxidable e inserto en latón niquelado. Reinforced Polyamide, eyebolt Stainless steel and bushings in nickel plated brass. Polyamide renforcé, entretoise Acier inoxidable et inserts laiton nickelé. Aus verstärktem Polyamid, Ringschrauben-spanner, Buchse Edelstahl und Scheibe aus vernickeltem Messing.

DF	LA	FT N(newton)	FM N(newton)	Kg	COD.	
12,5	9	2000	4000	0,20	8110030NV	25
14,5		3000		0,20	8110031NV	
16,5		3000		0,20	8110032NV	
12,5	10,5	2000	4000	0,20	8110033NV	25
14,5		3000		0,20	8110034NV	
16,5		3000		0,20	8110035NV	



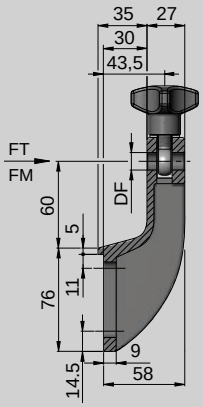

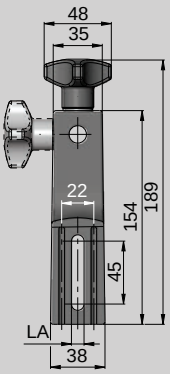

M Poliamida reforzada, tirante Acero inoxidable.
Reinforced Polyamide, eyebolt Stainless steel.
Polyamide renforcé, entretoise Acier inoxidable.
Aus verstärktem Polyamid, Ringschrauben-spanner, Buchse Edelstahl.

DF	LA	FT N(newton)	FM N(newton)	Kg	COD.	
12,5	9	2000	4000	0,21	8110263	25
14,5		3000		0,21	8110264	
16,5		3000		0,21	8110265	
12,5	10,5	2000	4000	0,21	8110268	25
14,5		3000		0,20	8110269	
16,5		3000		0,20	8110270	



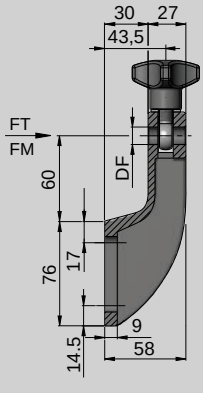

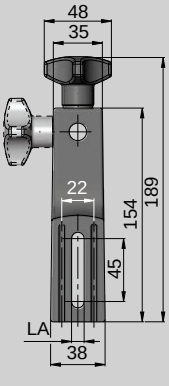

M Poliamida reforzada, tirante Acero inoxidable.
Reinforced Polyamide, eyebolt Stainless steel.
Polyamide renforcé, entretoise Acier inoxidable.
Aus verstärktem Polyamid, Ringschrauben-spanner, Buchse Edelstahl.

DF	LA	FT N(newton)	FM N(newton)	Kg	COD.	
12,5	9	2000	4000	0,20	8110272	25
14,5		3000		0,20	8110273	
16,5		3000		0,20	8110274	
12,5	10,5	2000	4000	0,20	8110276	25
14,5		3000		0,20	8110277	
16,5		3000		0,20	8110278	



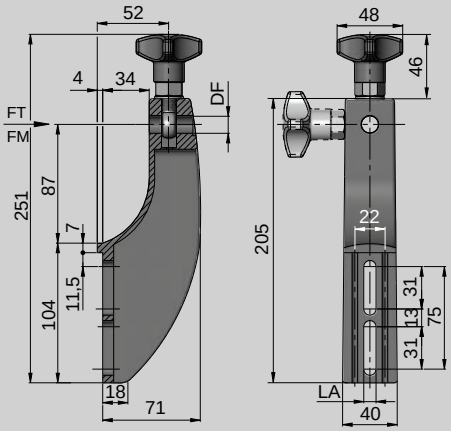

M Poliamida reforzada, tirante Acero inoxidable e inserto en latón niquelado. Reinforced Polyamide, eyebolt Stainless steel and bushings in nickel plated brass. Polyamide renforcé, entretoise Acier inoxidable et inserts laiton nickelé. Aus verstärktem Polyamid, Ringschrauben-spanner, Buchse Edelstahl und Scheibe aus vernickeltem Messing.

DF	LA	FT N (newton)	FM N (newton)	Kg	COD.	
12,5	9	2000	5000	0,280	8110024	20
14,5		3000		0,278	8110025	
16,5		3200		0,276	8110026	
12,5	10,5	2000	5000	0,280	8110027	20
14,5		3000		0,278	8110028	
16,5		3200		0,276	8110029	



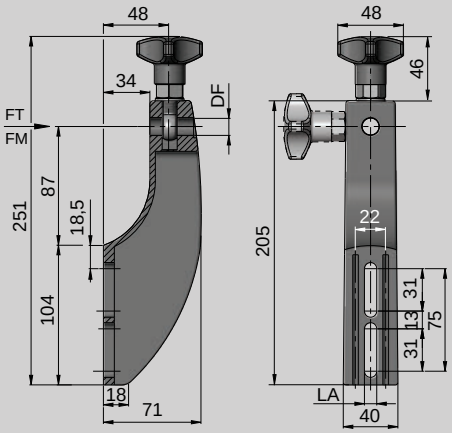

M Poliamida reforzada, tirante Acero inoxidable e inserto en latón niquelado. Reinforced Polyamide, eyebolt Stainless steel and bushings in nickel plated brass. Polyamide renforcé, entretoise Acier inoxidable et inserts laiton nickelé. Aus verstärktem Polyamid, Ringschrauben-spanner, Buchse Edelstahl und Scheibe aus vernickeltem Messing.

DF	LA	FT N (newton)	FM N (newton)	Kg	COD.	
12,5	9	2000	5000	0,283	8110018	20
14,5		3000		0,281	8110019	
16,5		3200		0,279	8110020	
12,5	10,5	2000	5000	0,283	8110021	20
14,5		3000		0,281	8110022	
16,5		3200		0,279	8110023	



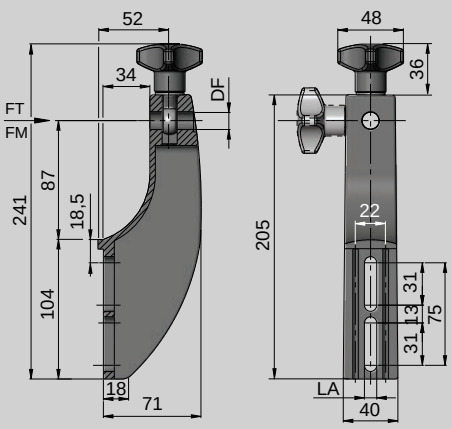

M Poliamida reforzada, tirante Acero inoxidable.
Reinforced Polyamide, eyebolt Stainless steel.
Polyamide renforcé, entretoise Acier inoxidable.
Aus verstärktem Polyamid, Ringschrauben-spanner, Buchse Edelstahl.

DF	LA	FT N (newton)	FM N (newton)	Kg	COD.	
12,5	9	2000	5000	0,280	8110150	20
14,5		3000		0,278	8110151	
16,5		3200		0,276	8110152	
12,5	10,5	2000	5000	0,280	8110156	20
14,5		3000		0,278	8110157	
16,5		3200		0,276	8110158	



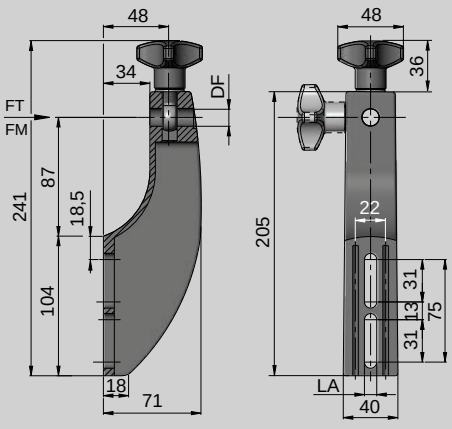

M Poliamida reforzada, tirante Acero inoxidable.
Reinforced Polyamide, eyebolt Stainless steel.
Polyamide renforcé, entretoise Acier inoxidable.
Aus verstärktem Polyamid, Ringschrauben-spanner, Buchse Edelstahl.

DF	LA	FT N (newton)	FM N (newton)	Kg	COD.	
12,5	9	2000	5000	0,283	8110137	20
14,5		3000		0,281	8110138	
16,5		3200		0,279	8110139	
12,5	10,5	2000	5000	0,283	8110142	20
14,5		3000		0,281	8110143	
16,5		3200		0,279	8110144	

B



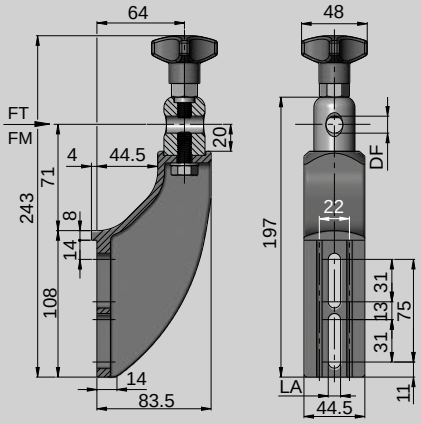

M Poliamida reforzada, cabezal tirante en Acero inoxidable.
Reinforced Polyamide, head eyebolt in Stainless steel.
Polyamide renforcé, tête et entretoise Acier inoxidable.
Aus verstärktem Polyamid, Kopf und Schrauben aus Edelstahl.

DF	LA	FT N (newton)	FM N (newton)	Kg	COD.	
12,5	9	5000	7500	0,49	8115160	20
14,5		6000		0,47	8115161	
16,5		6000		0,44	8115163	
12,5	10,5	5000	7500	0,49	8115175	20
14,5		5000		0,47	8115176	
16,5		6000		0,44	8115178	



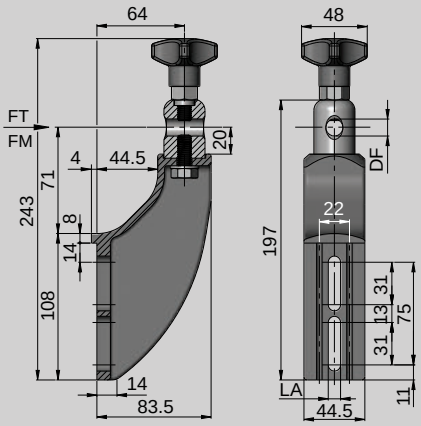

M Poliamida reforzada, cabezal e inserto en latón niquelado, tirante inox. Reinforced Polyamide, head and bushing in nickel plated brass, eyebolt in Stainless steel. Polyamide renforcé,tête et inserts laiton nickelé, entretoise Acier inoxidable. Aus verstärktem Polyamid, Kopf und Schrauben aus vernickeltem Messing, Buchse aus Edelstahl.

DF	LA	FT N (newton)	FM N (newton)	Kg	COD.	
12,5	9	5000	7500	0,49	8115038	20
14,5		6000		0,47	8115039	
16,5		6000		0,44	8115040	
12,5	10,5	5000	7500	0,49	8115041	20
14,5		5000		0,47	8115042	
16,5		6000		0,44	8115043	



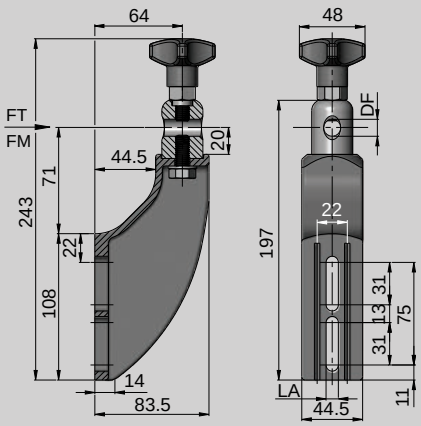

M Poliamida reforzada, cabezal tirante en Acero inoxidable.
Reinforced Polyamide, head eyebolt in Stainless steel.
Polyamide renforcé, tête et entretoise Acier inoxidable.
Aus verstärktem Polyamid, Kopf und Schrauben aus Edelstahl.

DF	LA	FT N (newton)	FM N (newton)	Kg	COD.	
12,5	9	5000	7500	0,49	8115185	20
14,5		6000		0,47	8115186	
16,5		6000		0,44	8115187	
12,5	10,5	5000	7500	0,49	8115190	20
14,5		6000		0,47	8115191	
16,5		6000		0,44	8115193	



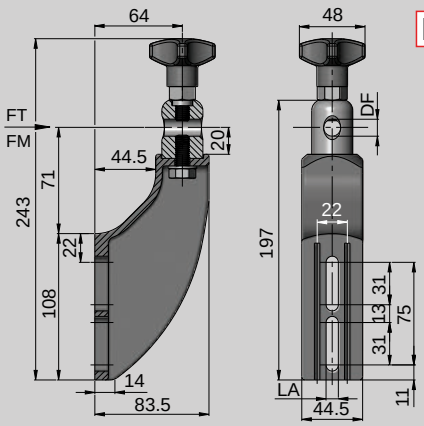

M Poliamida reforzada, cabezal e inserto en latón niquelado, tirante inox. Reinforced Polyamide, head and bushing in nickel plated brass, eyebolt in Stainless steel. Polyamide renforcé,tête et inserts laiton nickelé, entretoise Acier inoxidable. Aus verstärktem Polyamid, Kopf und Schrauben aus vernickeltem Messing, Buchse aus Edelstahl.

DF	LA	FT N (newton)	FM N (newton)	Kg	COD.	
12,5	9	5000	7500	0,49	8115059	20
14,5		6000		0,47	8115060	
16,5		6000		0,44	8115061	
12,5	10,5	5000	7500	0,49	8115062	20
14,5		6000		0,47	8115063	
16,5		6000		0,44	8115064	



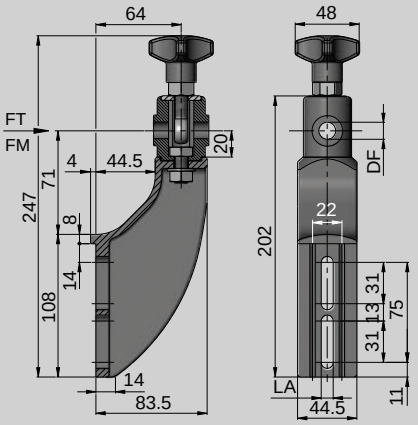

M Poliamida reforzada, tirante Acero inoxidable e inserto en latón niquelado. Reinforced Polyamide, eyebolt Stainless steel and bushings in nickel plated brass. Polyamide renforcé, entretoise Acier inoxidable et inserts laiton nickelé. Aus verstärktem Polyamid, Ringschrauben-spanner, Buchse Edelstahl und Scheibe aus vernickeltem Messing.

DF	LA	FT N (newton)	FM N (newton)	Kg	COD.	
12,5	9	2600	7500	0,33	8115044	20
14,5		3500		0,32	8115045	
16,5		3500		0,32	8115046	
12,5	10,5	2600	7500	0,33	8115047	20
14,5		3500		0,32	8115048	
16,5		3500		0,32	8115049	



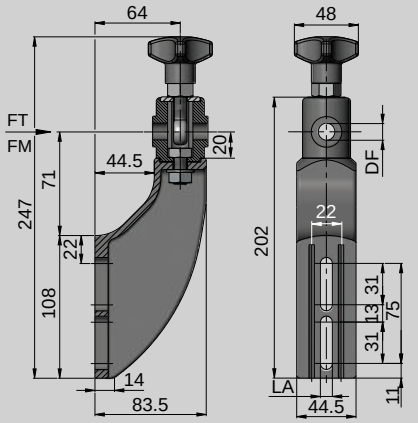

M Poliamida reforzada, tirante Acero inoxidable e inserto en latón niquelado. Reinforced Polyamide, eyebolt Stainless steel and bushings in nickel plated brass. Polyamide renforcé, entretoise Acier inoxidable et inserts laiton nickelé. Aus verstärktem Polyamid, Ringschrauben-spanner, Buchse Edelstahl und Scheibe aus vernickeltem Messing.

DF	LA	FT N (newton)	FM N (newton)	Kg	COD.	
12,5	9	2600	7500	0,30	8115065	20
14,5		3500		0,30	8115066	
16,5		3500		0,30	8115067	
12,5	10,5	2600	7500	0,30	8115068	20
14,5		3500		0,30	8115069	
16,5		3500		0,30	8115070	



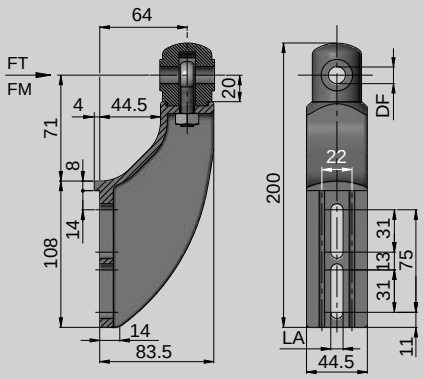

M Poliamida reforzada, tirante Acero inoxidable e inserto en latón niquelado. Reinforced Polyamide, eyebolt Stainless steel and bushings in nickel plated brass. Polyamide renforcé, entretoise Acier inoxidable et inserts laiton nickelé. Aus verstärktem Polyamid, Ringschrauben-spanner, Buchse Edelstahl und Scheibe aus vernickeltem Messing.

DF	LA	FT N (newton)	FM N (newton)	Kg	COD.	
12,5	9	2200	7500	0,20	8115051	20
14,5		3000		0,20	8115052	
16,5		3000		0,20	8115053	
12,5	10,5	2200	7500	0,20	8115054	20
14,5		3000		0,20	8115055	
16,5		3000		0,20	8115056	



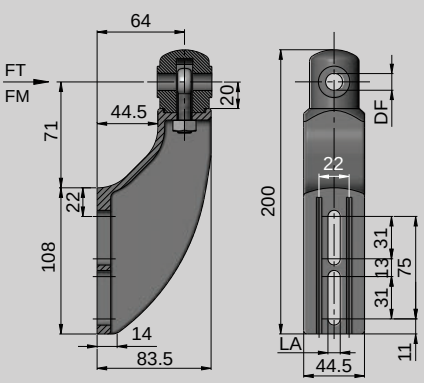

M Poliamida reforzada, tirante Acero inoxidable e inserto en latón niquelado. Reinforced Polyamide, eyebolt Stainless steel and bushings in nickel plated brass. Polyamide renforcé, entretoise Acier inoxidable et inserts laiton nickelé. Aus verstärktem Polyamid, Ringschrauben-spanner, Buchse Edelstahl und Scheibe aus vernickeltem Messing.

DF	LA	FT N (newton)	FM N (newton)	Kg	COD.	
12,5	9	2200	7500	0,21	8115071	20
14,5		3000		0,20	8115072	
16,5		3000		0,20	8115073	
12,5	10,5	2200	7500	0,21	8115074	20
14,5		3000		0,20	8115075	
16,5		3000		0,20	8115076	

B



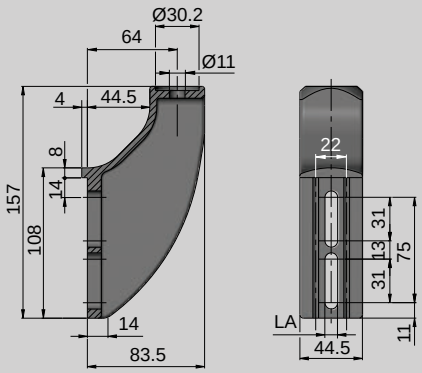

M Poliamida reforzada.
Reinforced polyamide.
Polyamide renforcé.
Verstärktes Polyamid.

DF	LA	FT N (newton)	FM N (newton)	Kg	COD.	
-	9	-	7500	0,18	8115036	20
-	10,5			0,17	8115037	



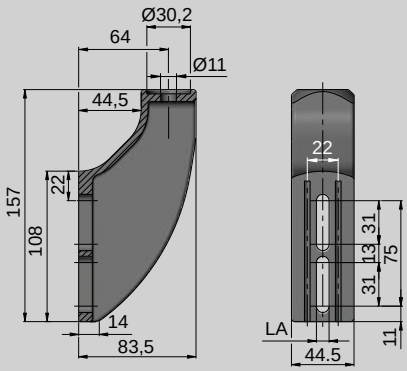

M Poliamida reforzada.
Reinforced polyamide.
Polyamide renforcé.
Verstärktes Polyamid.

DF	LA	FT N (newton)	FM N (newton)	Kg	COD.	
-	9	-	7500	0,17	8115057	20
-	10,5	-		0,17	8115058	



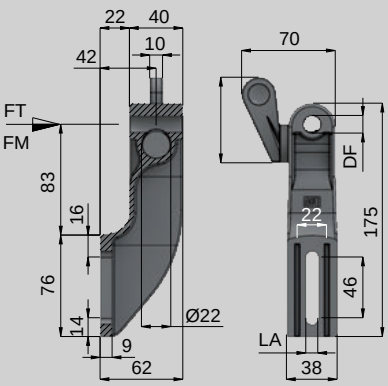

NUEVO DISEÑO
NEW DESIGN
NOUVEAU DESIGN
NEUES DESIGN

M Poliamida reforzada.
Reinforced polyamide.
Polyamide renforcé.
Verstärktes Polyamid.

DF	LA	FT N(newton)	FM N(newton)	Kg.	COD.	
12,2	9	800	3000	0,17	8110012NV	25
16,2	9			0,17	8110016NV	



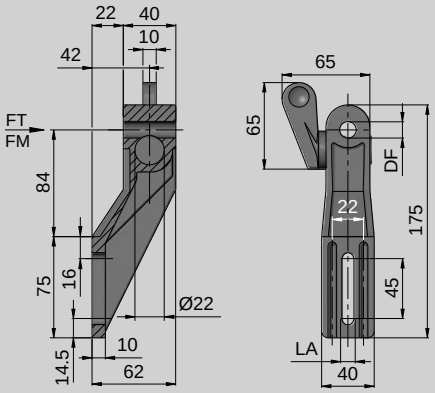

M Poliamida reforzada.
Reinforced polyamide.
Polyamide renforcé.
Verstärktes Polyamid.

DF	LA	FT N(newton)	FM N(newton)	Kg.	COD.	
15,2	9	800	3000	0,17	8110015	25



M Acero inoxidable, poliamida reforzada e inserto en latón niquelado. / Stainless steel, reinforced polyamide and bushings in nickel plated brass. Acier inoxidable, polyamide renforcé, inserts vissés en laiton nickelé. Edelstahl, Aus verstärktem Polyamid, Gewindestift aus vernickeltem Messing.

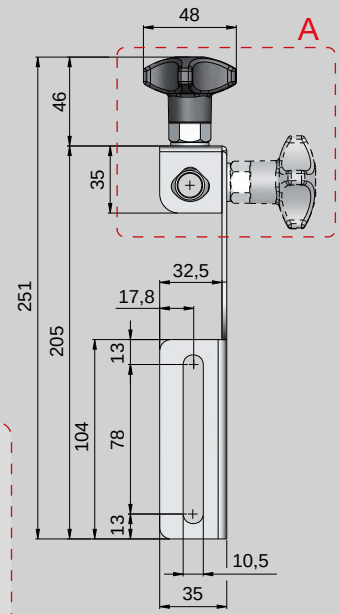

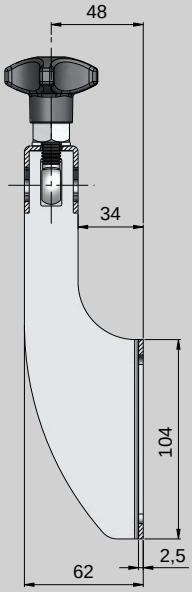



Detalle - A

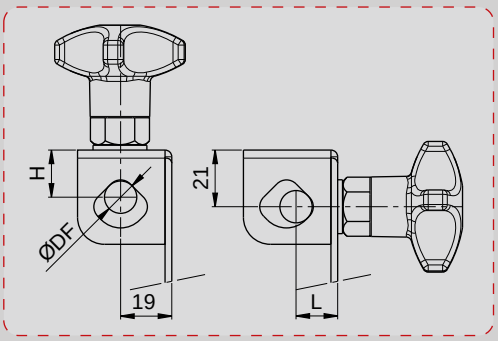

DF	H	L	Kg	COD.	
12	18	16	0,33	8162467	25
14	19	17			
16	20	19			

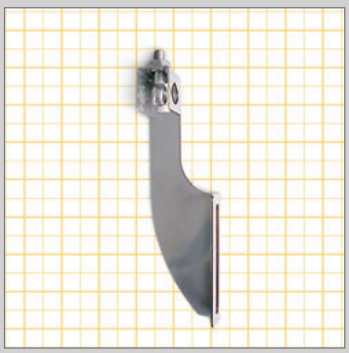

M Acero inoxidable. Stainless steel. Acier inoxidable. Edelstahl.

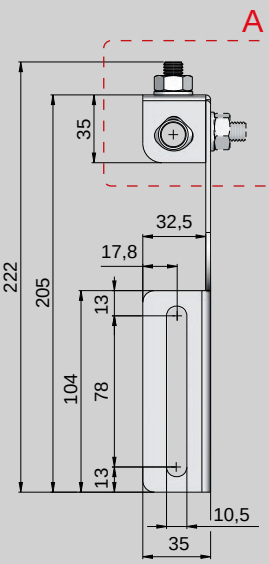

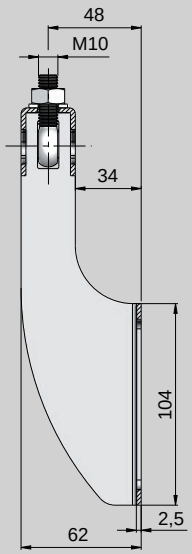

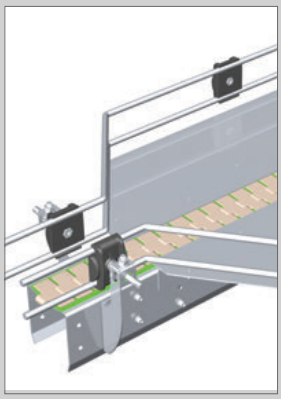

Detalle - A

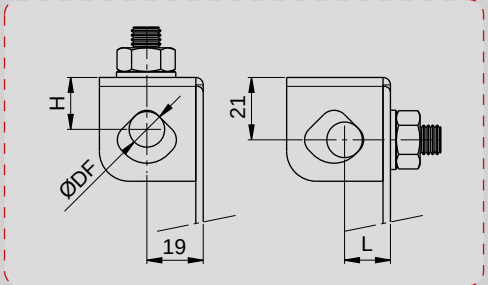

DF	H	L	Kg	COD.	
12	18	16	0,33	8161450	25
14	19	17			
16	20	19			

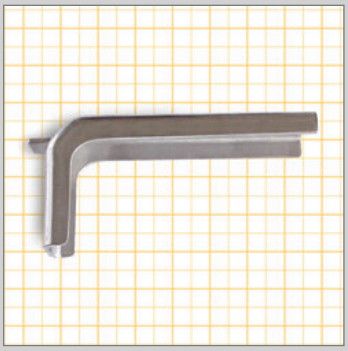

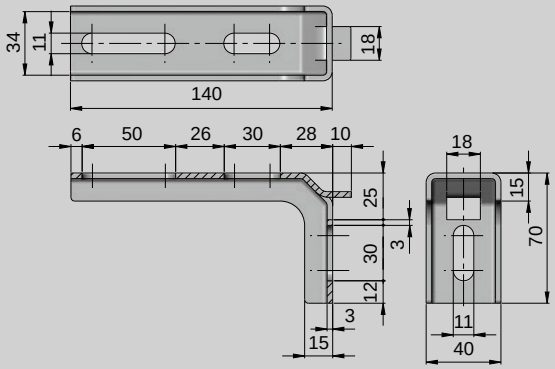

M Acero inoxidable. Stainless steel.
Acier inoxidable. Edelstahl.

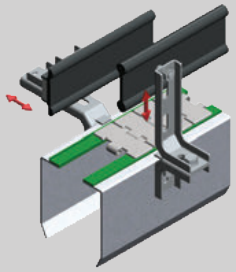

Kg	COD.	
0,24	8160439	20

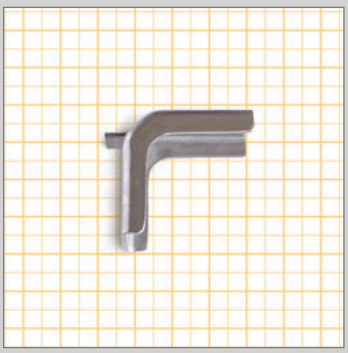

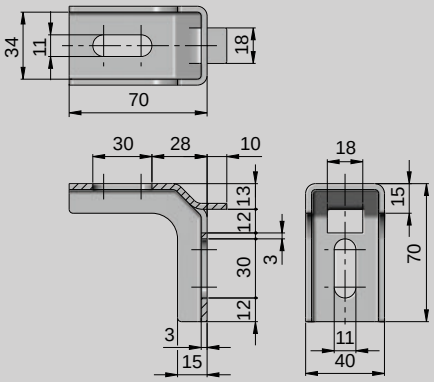

M Acero inoxidable. Stainless steel.
Acier inoxidable. Edelstahl.

Kg	COD.	
0,15	8160416	20

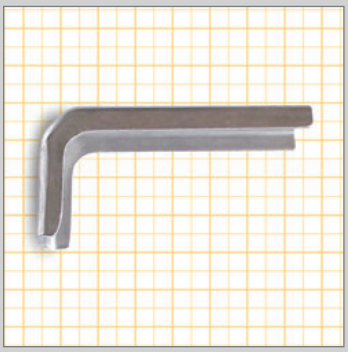

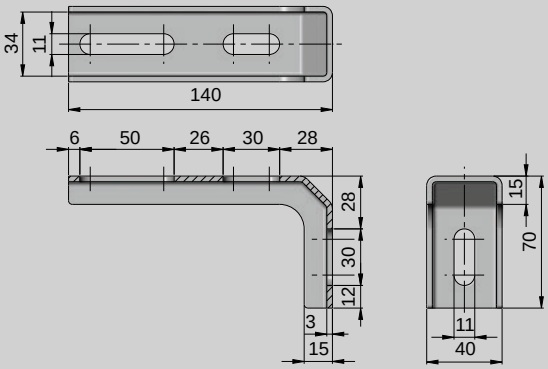

M Acero inoxidable. Stainless steel.
Acier inoxidable. Edelstahl.

Kg	COD.	
0,24	8160425	20

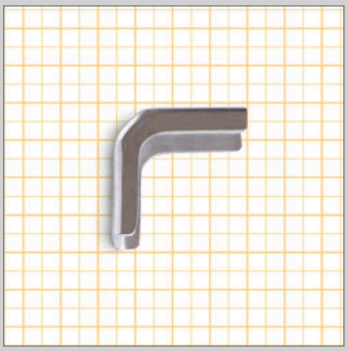

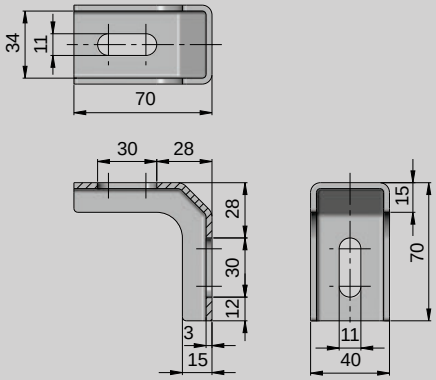

M Acero inoxidable. Stainless steel.
Acier inoxidable. Edelstahl.

Kg	COD.	
0,15	8160410	20

DISTANCIADOR PARA SOPORTES / SUPPORT SPACER
ENTRETOISE POUR SUPPORTS / ABSTANDSHALTER

DISTANCIADOR PARA SOPORTES / SUPPORT SPACER
ENTRETOISE POUR SUPPORTS / ABSTANDSHALTERUNG



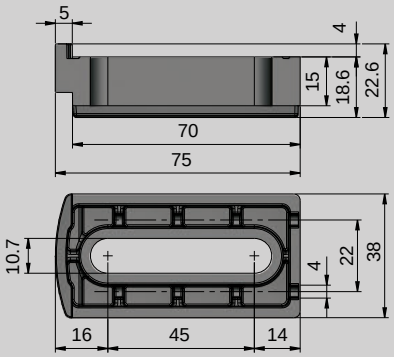

M Poliamida reforzada. Reinforced polyamide.
Polyamide renforcé. Verstärktes Polyamid.

SOPORTES A UTILIZAR / SUPPORTS TO USE /
POUR SUPPORTS / GEBRAUCHSHALTORUNGEN



8110092NV 8110263
8110093NV 8110264
8110094NV 8110265
8110095NV 8110268
8110096NV 8110269
8110097NV 8110270

Kg	COD.	
0,03	8190807	50

DISTANCIADOR PARA SOPORTES / SUPPORT SPACER
ENTRETOISE POUR SUPPORTS / ABSTANDSHALTERUNG

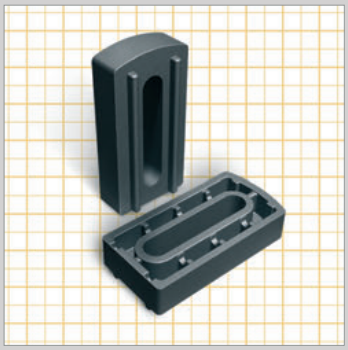

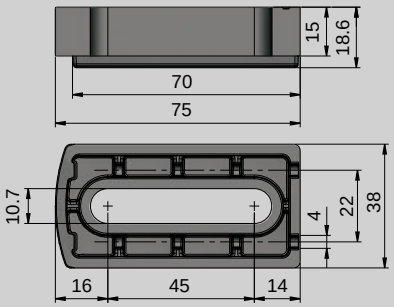

M Poliamida reforzada. Reinforced polyamide.
Polyamide renforcé. Verstärktes Polyamid.

SOPORTES A UTILIZAR / SUPPORTS TO USE /
POUR SUPPORTS / GEBRAUCHSHALTORUNGEN

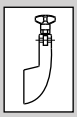

8110030NV 8110272
8110031NV 8110273
8110032NV 8110274
8110033NV 8110276
8110034NV 8110277
8110035NV 8110278

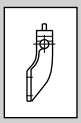

8110012NV
8110016NV

Kg	COD.	
0,03	8190808	50

DISTANCIADOR PARA SOPORTES / SUPPORT SPACER
ENTRETOISE POUR SUPPORTS / ABSTANDSHALTERUNG



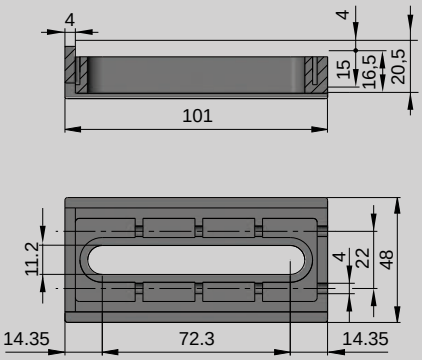

M Poliamida reforzada. Reinforced polyamide.
Polyamide renforcé. Verstärktes Polyamid.

SOPORTES A UTILIZAR / SUPPORTS TO USE /
POUR SUPPORTS / GEBRAUCHSHALTORUNGEN

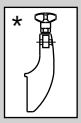

8110024 8110150
8110025 8110151
8110026 8110152
8110027 8110156
8110028 8110157
8110029 8110158

* Utilizar preferiblemente con
Use preferably with
Utiliser de préférence avec

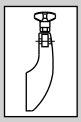

8110018 8110137
8110019 8110138
8110020 8110139
8110021 8110142
8110022 8110143
8110023 8110144

Kg	COD.	
0,06	8190810	25

DISTANCIADOR PARA SOPORTES / SUPPORT SPACER
ENTRETOISE POUR SUPPORTS / ABSTANDSHALTERUNG



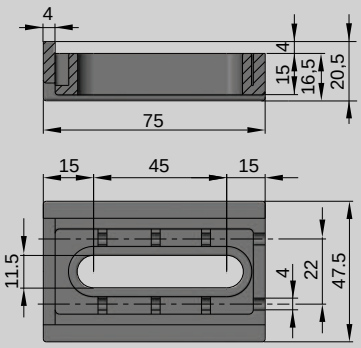

M Poliamida reforzada. Reinforced polyamide.
Polyamide renforcé. Verstärktes Polyamid.

SOPORTES A UTILIZAR / SUPPORTS TO USE /
POUR SUPPORTS / GEBRAUCHSHALTORUNGEN

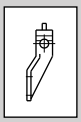

8110015

Kg	COD.	
0,05	8190801	50

DISTANCIADOR PARA SOPORTES / SUPPORT SPACER
ENTRETOISE POUR SUPPORTS / ABSTANDSHALTER

DISTANCIADOR PARA SOPORTES / SUPPORT SPACER
ENTRETOISE POUR SUPPORTS / ABSTANDSHALTERUNG



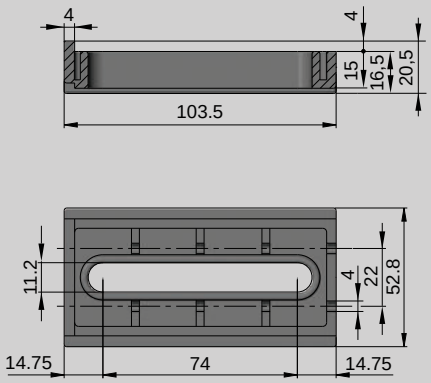

M Poliamida reforzada. Reinforced polyamide.
Polyamide renforcé. Verstärktes Polyamid.

SOPORTES A UTILIZAR / SUPPORTS TO USE /
POUR SUPPORTS / GEBRAUCHSHALTORUNGEN

* 8115036 8115042 8115048 8115055 8115176
8115037 8115043 8115049 8115056 8115178
8115038 8115044 8115051 8115160
8115039 8115045 8115052 8115161
8115040 8115046 8115053 8115163
8115041 8115047 8115054 8115175

8115057 8115063 8115069 8115075 8115191
8115058 8115064 8115070 8115076 8115193
8115059 8115065 8115071 8115185
8115060 8115066 8115072 8115186
8115061 8115067 8115073 8115187
8115062 8115068 8115074 8115190

* Utilizar preferiblemente con
Use preferably with
Utiliser de préférence avec

Kg	COD.	
0,06	8190815	25

B

NOTAS / NOTES
NOTES / ANMERKUNGEN

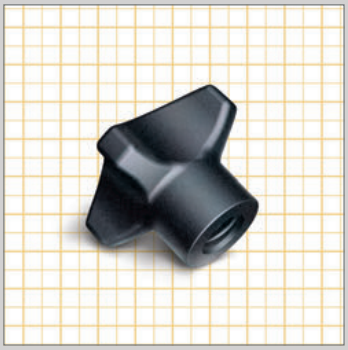

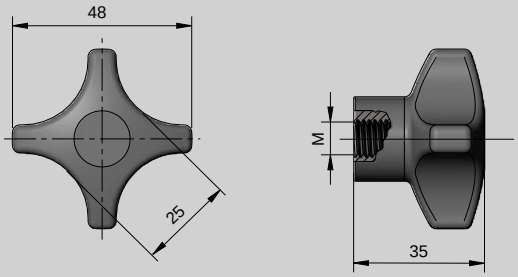

M
Poliamida reforzada.
Reinforced polyamide.
Polyamide renforcé.

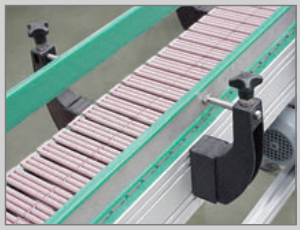

M	Kg	COD.	
M8	0,02	8120562	75
M10	0,02	8120563	
M12	0,02	8120564	



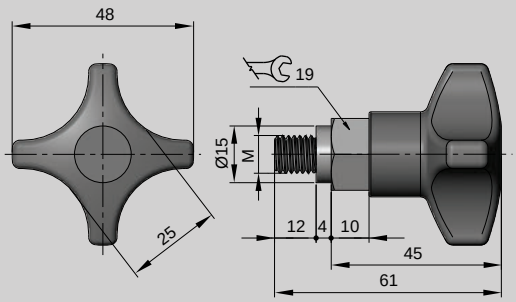

M
Poliamida reforzada, insertos roscados en latón niquelado.
Reinforced polyamide, bushings in nickel plated brass.
Polyamide renforcé, inserts vissés en laiton nickelé.
Aus verstärktem Polyamid, Gewindestift aus vernickeltem Messing.

M	Kg	COD.	
M8	0,10	8120570	75
M10	0,10	8120571	



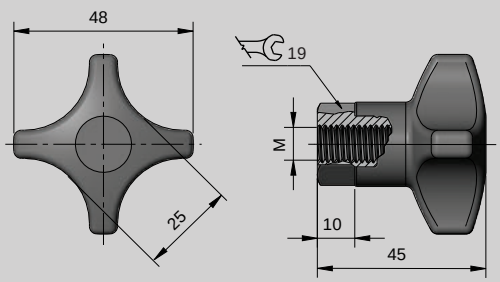

M
Poliamida reforzada, insertos roscados en latón niquelado.
Reinforced polyamide, bushings in nickel plated brass.
Polyamide renforcé, inserts vissés en laiton nickelé.
Aus verstärktem Polyamid, Gewindestift aus vernickeltem Messing.

M	Kg	COD.	
M6	0,09	8120575	75
M8	0,09	8120576	
M10	0,08	8120577	



M Poliamida reforzada, eje acero zincado.
Reinforced Polyamide, bushings in zinc plated steel.
Polyamide renforcé + inserts vissés acier zingué.
Aus verstärktem Polyamid, Gewindebuchse aus vernickeltem Stahl.

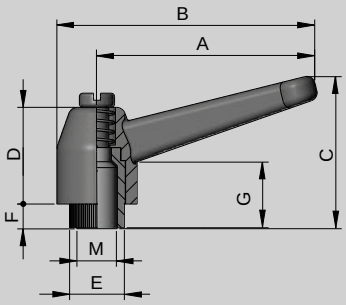

M	A	B	C	D	E	F	G	Kg	COD.	
M6	43	50	35	21	12	6	13	0,02	8120705	200
M8	65	73	46	26,5	15	8	17	0,02	8120706	100
M10	83	93	57	33,5	19	10	22	0,02	8120707	50
M12	104	120	69	40	25	11	24	0,03	8120708	25



M Poliamida reforzada, eje acero zincado.
Reinforced Polyamide, pin in zinc plated steel.
Polyamide renforcé + inserts vissés acier zingué.
Aus verstärktem Polyamid, Gewindestift aus vernickeltem Stahl.

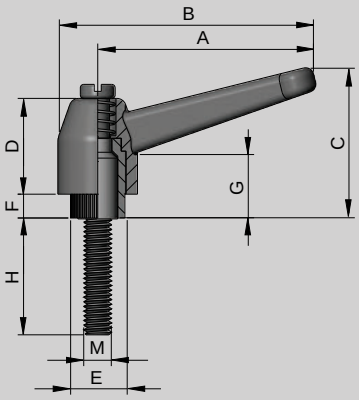

M	A	B	C	D	E	F	G	H	Kg	COD.	
M6	43	50	35	21	12	6	13	25	0,08	8120691	200
M8	65	76	46	26,5	15	8	17	16	0,08	8120697	75
M8	65	76	46	26,5	15	8	17	30	0,08	8120692	75
M8	65	76	46	26,5	15	8	17	60	0,09	8120696	25
M10	83	93	57	33,5	19	10	22	25	0,07	8120698	50
M10	83	93	57	33,5	19	10	22	40	0,09	8120693	50
M12	104	120	69	40	25	11	24	60	0,10	8120694	25



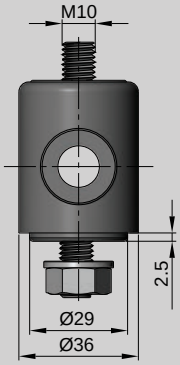

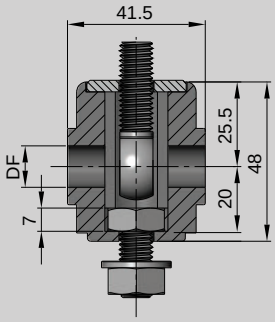

M Poliamida reforzada, tirante y arandela, Acero Inox.
Reinforced Polyamide, eyebolt and fastener in stainless steel.
Polyamide renforcé, entretoise et rondelle en acier inox.
Aus verstärktem Polyamid, Verschraubung aus Edelstahl 1.4301.

DF	Mat.	Kg	COD.	
12,5	POLIAMIDA REFORZADA	0,08	8120107	25
14,5	REINFORCED POLYAMIDE	0,08	8120108	
16,5	PA RENFORCÉ	0,08	8120109	
	PA			



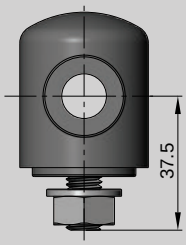

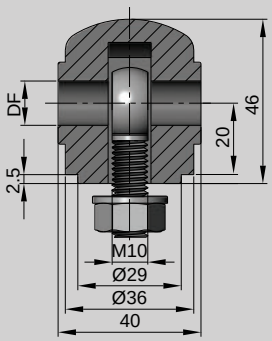

M Poliamida reforzada, tirante y arandela, Acero Inox.
Reinforced Polyamide, eyebolt and fastener in stainless steel.
Polyamide renforcé, entretoise et rondelle en acier inox.
Aus verstärktem Polyamid, Verschraubung aus Edelstahl 1.4301.

DF	Mat.	Kg	COD.	
12,5	POLIAMIDA REFORZADA	0,08	8120101	25
14,5	REINFORCED POLYAMIDE	0,08	8120102	
16,5	PA RENFORCÉ	0,08	8120103	
	PA			



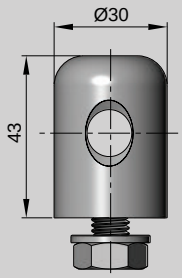

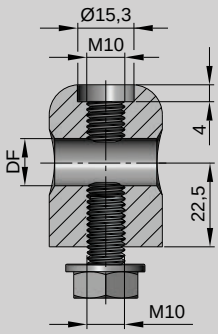

M Tornillería, Acero Inox, Cuerpos s / tabla.
Fastener in stainless steel, head as in the table.
Visserie acier inox, tête suivant table.
Verschraubung aus Edelstahl 1.4301, Schwenkkopf siehe Tabelle

DF	Mat.	Kg	COD.	
12,5	LATON NIQUELADO	0,18	8120122	25
14,5	NICKEL PLATED BRASS	0,18	8120123	
16,5	LAITON NICKELÉ	0,18	8120124	
	VERNICKELTES MESSING			
12,5	ACERO INOXIDABLE	0,18	8120129	25
14,5	STAINLESS STEEL	0,17	8120130	
16,5	ACIER INOX	0,17	8120131	
	EDELSTAHL			



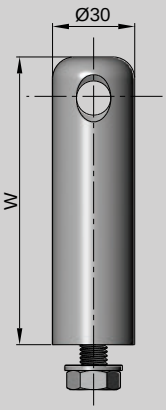

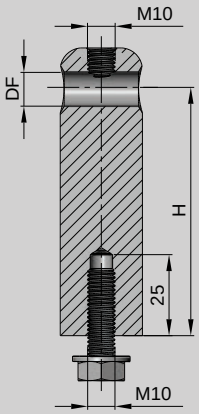

M Tornillería, Acero Inox, Cuerpos s / tabla. Fastener in stainless steel, head as in the table. Visserie acier inox, tête suivant table. Verschraubung aus Edelstahl 1.4301, Schwenkkopf siehe Tabelle

DF	Mat.	H	W	Kg	COD.	
12,5	ACERO INOXIDABLE STAINLESS STEEL ACIER INOX EDELSTAHL	40	55	0,28	8120301	20
		60	75	0,38	8120302	
		90	105	0,55	8120303	
		130	145	0,77	8120304	
14.5		40	56	0,28	8120307	20
		60	76	0,38	8120308	
		90	106	0,55	8120309	
		130	146	0,77	8120310	
16,5		40	57	0,28	8120315	20
		60	77	0,38	8120316	
		90	107	0,55	8120317	
		130	147	0,77	8120318	

CABEZALES / HEADS
TÊTES / SCHWENKKÖPFE

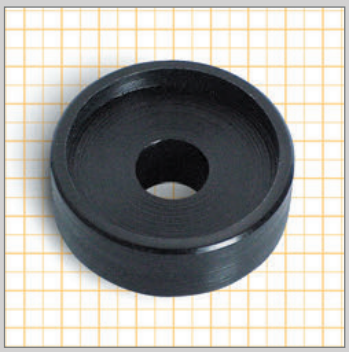

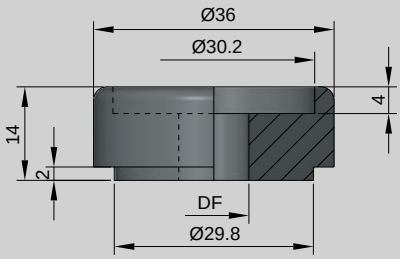

M Poliamida reforzada. / Reinforced polyamide.
Polyamide renforcé. / Verstärktes Polyamid.

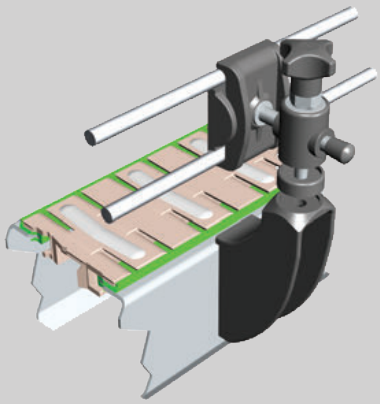

DF	Kg	COD.	
10,5	0,01	8120085	200

EJES PARA BARANDILLAS / ADJUSTING RODS
AXES POUR BRIDES / EINSTELLBARE BOLZEN

TAPÓN DE SEGURIDAD / SAFETY CAP / BOUCHON DE SÛRETÉ / SICHERHEIT STOPFEN



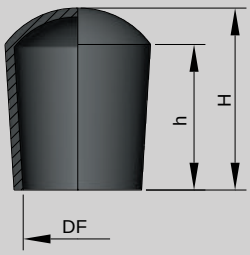

M PVC. Flexible. Color negro.
Flexible PVC. Black colour.
PVC. Flexible. Couleur noir.
Flexibles PVC. Schwarz.

DF	h	H	Kg	COD.	
10	15	18	0,01	7640174	400
12	16	20	0,01	7640176	
15	17	21	0,01	7640179	
16	18	23	0,01	7640180	200
20	20	24,5	0,01	7640183	

*Eje no incluido *Spindle not included *Axe pas compris *Achse nicht beigefügt

TAPÓN EMBELLECEDOR / STRIP TUBE / EMBOUT DE FINITION / VERSCHÖNERUNGS-STOPFEN



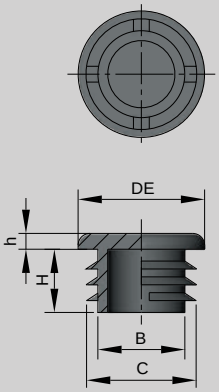

M Polietileno Color negro.
Polyethylene black colour.
Polyéthylène couleur noir.
Polyäthylen schwarz.

Pared tubo / Wall-tube thickness / Épaisseur du tube / Röhrewand Dicke	DE	h	H	B	C	Kg	COD.	
1 - 1,5	10	2	5,5	5,5	9	0,01	7640149	400
1 - 1,5	12	2	7	7	10	0,01	7640152	200
1 - 1,5	14	2	9	9	12,5	0,01	7640154	200
1 - 1,5	16	2	11	11	14	0,01	7640146	200
1 - 1,5 - 2	18	2	12	12	15,5	0,01	7640147	200
1 - 1,5 - 2	20	2	15	15	18	0,01	7640148	200
1 - 1,5 - 2	38	4	32	32	37	0,01	7640157	50
1,6 - 2	48	6	42	42	46	0,01	7640160	50
1 - 1,5 - 2	50	6	44	44	49	0,01	7640162	50
1,6 - 2	60	6	54	54	58	0,02	7640163	50

B



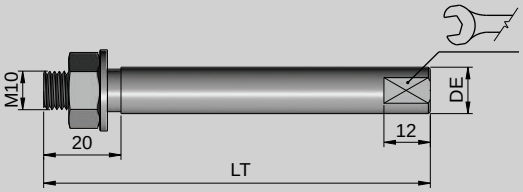

USO BRIDAS / FOR CLAMPS
POUR SUPPORTS / FÜR KLEMMEN

8210134 - 8210212 - 8210525 - 8210270 - 8210277

M Acero inoxidable, tuerca, Acero Inox.
Stainless steel, nut in Stainless steel.
Axe inoxidable + écrou Axe inoxidabl.
Edelstahl, Mutter aus Edelstahl.

DE		LT	Kg	COD.	
12	10	100	0,09	8220301	75
12	10	118	0,11	8220321	50
12	10	150	0,13	8220322	50
14	12	100	0,12	8220302	75
15	12	100	0,14	8220303	50
16	14	100	0,16	8220304	50

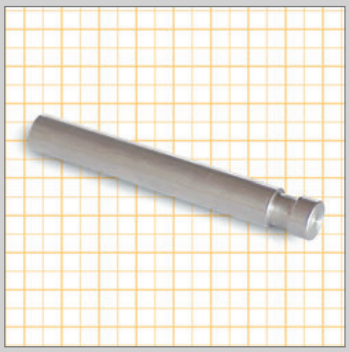

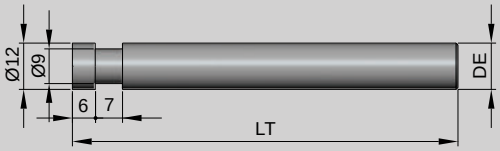

USO BRIDAS / FOR CLAMPS
POUR SUPPORTS / FÜR KLEMMEN

8210038 - 8210039 - 8210040 - 8210071 - 8210072
8210073 - 8210112 - 8210155 - 8210142 - 8210161
8210317 - 8210184

M Acero inoxidable.
Stainless steel.
Acier inoxidable.
Edelstahl.

DE	LT	Kg	COD.	
12	100	0,09	8220335	100
12	150	0,13	8220380	50
14	100	0,12	8220336	75
15	100	0,14	8220337	50
16	100	0,16	8220338	50



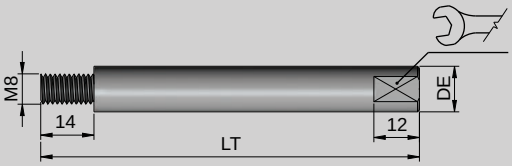

USO BRIDAS / FOR CLAMPS
POUR SUPPORTS / FÜR KLEMMEN

8210014 - 8210015 - 8210016 - 8210050 - 8210051
8210052 - 8210121 - 8210151 - 8210138 - 8210157
8210109 - 8210095

M Acero inoxidable.
Stainless steel.
Acier inoxidable.
Edelstahl.

DE		LT	Kg	COD.	
10	8	70	0,04	8222780	200
10	8	110	0,07	8222790	100
10	8	150	0,09	8222795	100
12	10	100	0,09	8220339	100
12	10	150	0,14	8220385	75
14	12	100	0,12	8220340	75
15	12	100	0,14	8220341	50
16	14	100	0,16	8220342	50



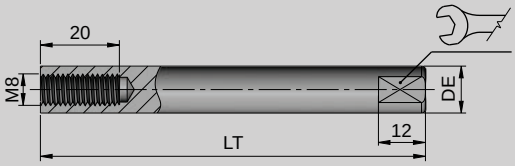

USO BRIDAS / FOR CLAMPS
POUR SUPPORTS / FÜR KLEMMEN

8210026 - 8210027 - 8210028 - 8210074 - 8210075
8210076 - 8210125 - 8210129 - 8210146 - 8210165
8210097 - 8210239

M Acero inoxidable.
Stainless steel.
Acier inoxidable.
Edelstahl.

DE		LT	Kg	COD.	
12	10	100	0,09	8220343	100
14	12	100	0,12	8220344	75
15	12	100	0,14	8220345	50
16	14	100	0,16	8220346	50

B

BRIDA DOBLE / DOUBLE CLAMP / BRIDE DOUBLE / DOPPELKLEMME

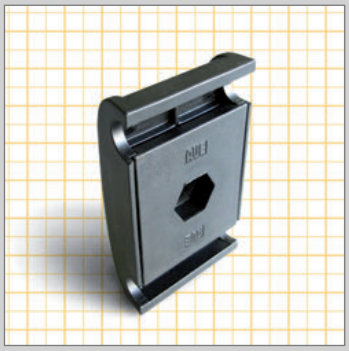

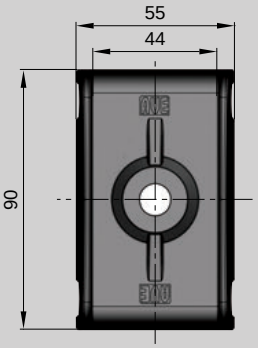

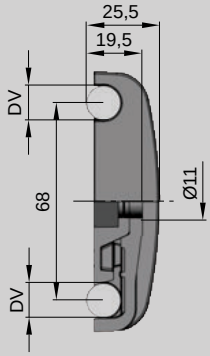

M Poliamida reforzada.
Reinforce Polyamide.
Polyamide Renforcé.
Aus verstärktem Polyamid.

NUEVO DISEÑO
NEW DESIGN
NOUVEAU DESIGN
NEUES DESIGN

DV	DE	L	Kg	COD.	
12	-	-	0,05	8210212NV	25

BRIDA DOBLE CON EJE / DOUBLE CLAMP WITH ROD / BRIDE DOUBLE AVEC AXE / DOPPELKLEMME MIT BOLZEN



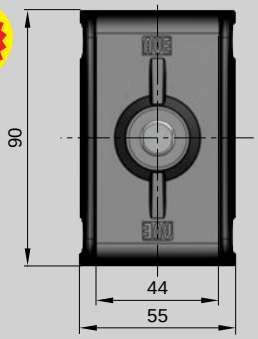

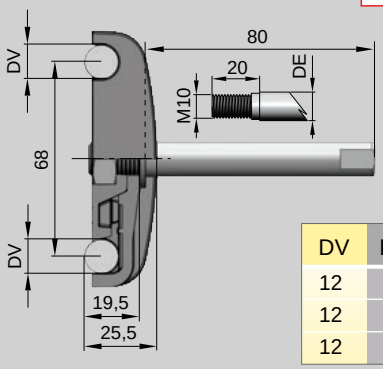

M Poliamida reforzada, eje, arandela y tuerca acero inoxidable.
Reinforced Polyamide, pin, washer and nut in stainless steel.
Polyamide renforcé, axe, écrou et rondelle en acier inox.
Aus verstärktem Polyamid, Bolzen, Mutter und Scheibe aus Edelstahl 1.4301.

DV	DE	L	Kg	COD.	
12	12	-	0,14	8240211NV	
12	14	-	0,16	8240214NV	25
12	16	-	0,19	8240215NV	

BRIDA DOBLE / DOUBLE CLAMP / BRIDE DOUBLE / DOPPELKLEMME

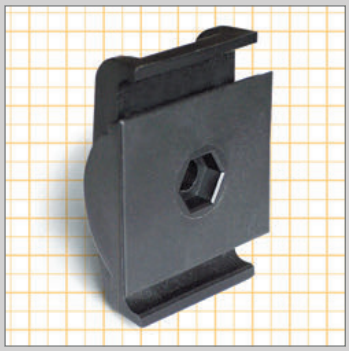

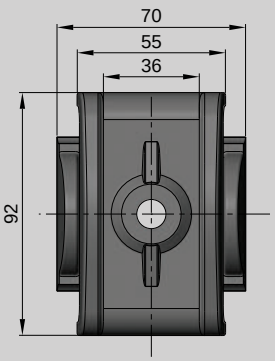

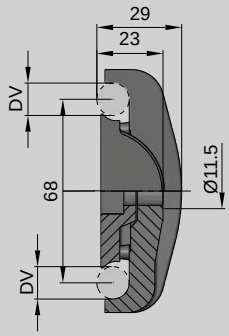

M Poliamida reforzada.
Reinforce Polyamide.
Polyamide Renforcé.
Aus verstärktem Polyamid.

DV	DE	L	Kg	COD.	
12	-	-	0,11	8210212	25

BRIDA DOBLE CON EJE / DOUBLE CLAMP WITH ROD / BRIDE DOUBLE AVEC AXE / DOPPELKLEMME MIT BOLZEN

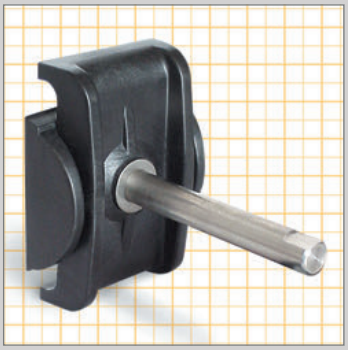

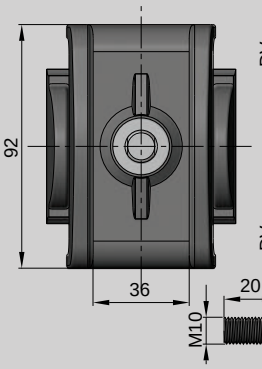

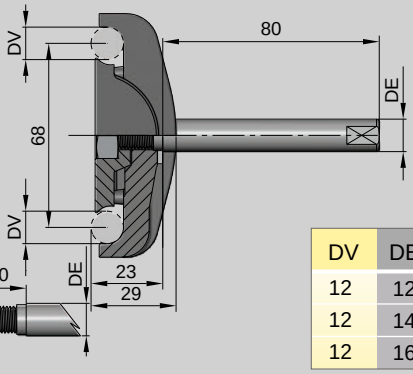

M Poliamida reforzada, eje, arandela y tuerca acero inoxidable.
Reinforced Polyamide, pin, washer and nut in stainless steel.
Polyamide renforcé, axe, écrou et rondelle en acier inox.
Aus verstärktem Polyamid, Bolzen, Mutter und Scheibe aus Edelstahl 1.4301.

DV	DE	L	Kg	COD.	
12	12	-	0,20	8240211	
12	14	-	0,22	8240214	25
12	16	-	0,25	8240215	

BRIDAS PARA VARILLA / CLAMPS FOR ROUND PROFILE GUIDES
BRIDES POUR TIGES / KLEMMEN FÜR RUNDSTAHL

BRIDA SIMPLE / SINGLE CLAMP / BRIDE SIMPLE / EINFACHKLEMME

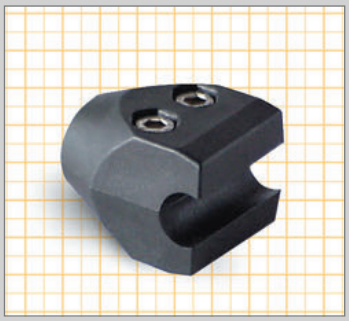

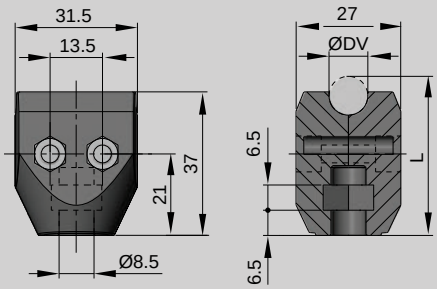

M
Poliamida reforzada, tornillería Acero Inoxidable.
Reinforced Polyamide, fastener in stainless steel.
Polyamide Renforcé + Visserie acier inox.
Aus verstärktem Polyamid, Verschraubungen aus Edelstahl 1.4301.

DV	DE	L	Kg	COD.	
8	-	40	0,03	8210038	100
10	-	41	0,04	8210039	
12	-	42	0,04	8210040	
14	-	42	0,04	8210317	

BRIDA SIMPLE CON EJE / SINGLE CLAMP WITH ROD / BRIDE SIMPLE AVEC AXE / EINFACHKLEMME MIT BOLZEN

M
Poliamida reforzada, eje y tornillería Acero Inoxidable. / Reinforced Polyamide, pin and fastener in stainless steel.
Polyamide Renforcé + axe et Visserie acier inox. / Aus verstärktem Polyamid, Bolzen und Verschraubungen aus Edelstahl 1.4301.



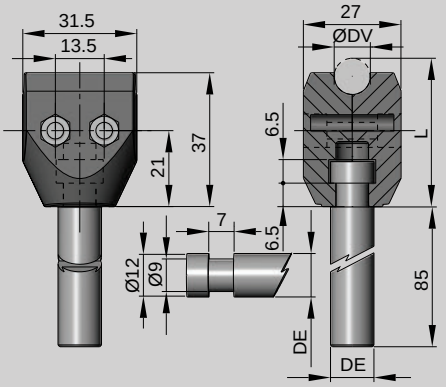

DV	DE	L	Kg	COD.	
8	12	40	0,14	8240041	50
	14	40	0,17	8240042	
	16	40	0,20	8240043	
10	12	41	0,14	8240044	50
	14	41	0,17	8240045	
	16	41	0,20	8240046	
12	12	42	0,14	8240047	50
	14	42	0,17	8240048	
	16	42	0,20	8240049	
14	12	42	0,14	8240231	50
	14	42	0,17	8240232	
	16	42	0,20	8240233	

BRIDA SIMPLE / SINGLE CLAMP / BRIDE SIMPLE / EINFACHKLEMME MIT MUTTER M8



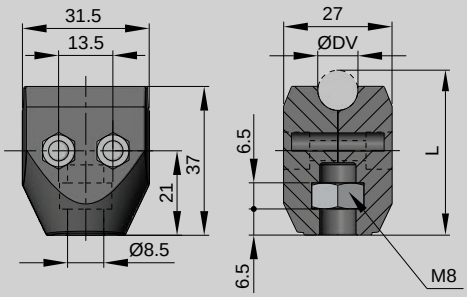

M
Poliamida reforzada, tornillería Acero Inoxidable.
Reinforced Polyamide, fastener in stainless steel.
Polyamide Renforcé + Visserie acier inox.
Aus verstärktem Polyamid, Bolzen, Scheibe und Verschraubungen aus Edelstahl 1.4301.

DV	DE	L	Kg	COD.	
8	-	40	0,04	8210014	100
10	-	41	0,04	8210015	
12	-	42	0,04	8210016	
14	-	42	0,04	8210095	

BRIDA SIMPLE CON EJE / SINGLE CLAMP WITH ROD / BRIDE SIMPLE AVEC AXE / EINFACHKLEMME MIT BOLZEN

M
Poliamida reforzada, eje y tornillería Acero Inoxidable. / Reinforced Polyamide, pin and fastener in stainless steel.
Polyamide Renforcé + axe et Visserie acier inox. / Aus verstärktem Polyamid, Bolzen und Verschraubungen aus Edelstahl 1.4301.



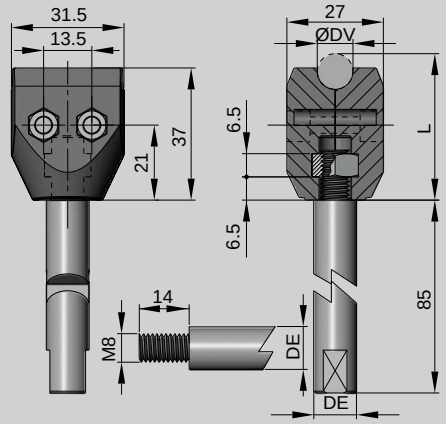

DV	DE	L	Kg	COD.	
8	12	40	0,11	8240017	50
	14	40	0,14	8240018	
	16	40	0,17	8240019	
10	12	41	0,11	8240020	50
	14	41	0,14	8240021	
	16	41	0,17	8240022	
12	12	42	0,11	8240023	50
	14	42	0,14	8240024	
	16	42	0,17	8240025	
14	12	42	0,11	8240088	50
	14	42	0,14	8240089	
	16	42	0,17	8240090	

B

BRIDA SIMPLE / SINGLE CLAMP / BRIDE SIMPLE / EINFACHKLEMME MIT GEWINDESTIFT M8

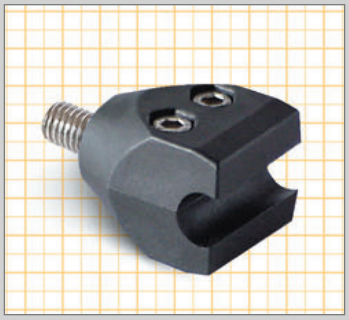

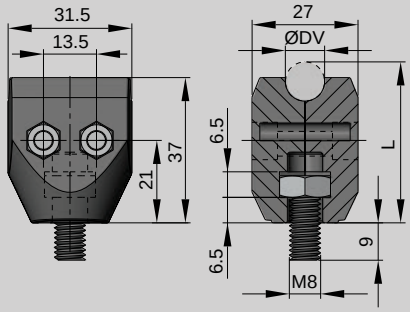

M Poliamida reforzada, tornillería Acero Inoxidable.
Reinforced Polyamide, fastener in stainless steel.
Polyamide Renforcé + Visserie acier inox.
Aus verstärktem Polyamid, Verschraubungen aus Edelstahl 1.4301.

DV	DE	L	Kg	COD.	
8	-	40	0,03	8210026	100
10	-	41	0,04	8210027	
12	-	42	0,04	8210028	
14	-	42	0,04	8210097	

BRIDA SIMPLE CON EJE / SINGLE CLAMP WITH ROD
BRIDE SIMPLE AVEC AXE / EINFACHKLEMME MIT BOLZEN



M Poliamida reforzada, eje y tornillería Acero Inoxidable. / Reinforced Polyamide, pin and fastener in stainless steel. / Polyamide Renforcé + axe et Visserie acier inox. / Aus verstärktem Polyamid, Bolzen, Scheibe und Verschraubungen aus Edelstahl 1.4301.

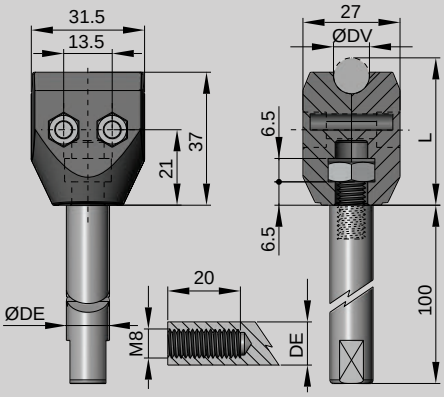

DV	DE	L	Kg	COD.	
8	12	40	0,11	8240029	50
	14	40	0,14	8240030	
	16	40	0,17	8240031	
10	12	41	0,11	8240032	50
	14	41	0,14	8240033	
	16	41	0,17	8240034	
12	12	42	0,11	8240035	50
	14	42	0,14	8240036	
	16	42	0,17	8240037	
14	12	42	0,11	8240091	50
	14	42	0,14	8240092	
	16	42	0,17	8240093	

B

BRIDA SIMPLE / SINGLE CLAMP / BRIDE SIMPLE / EINFACHKLEMME

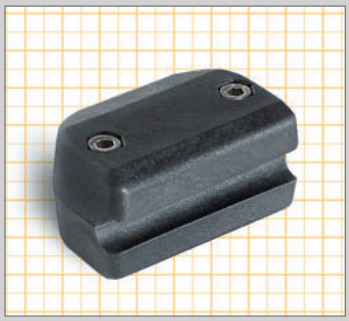

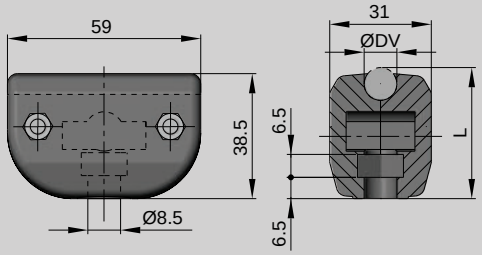

M Poliamida reforzada, tornillería Acero Inoxidable.
Reinforced Polyamide, fastener in stainless steel.
Polyamide Renforcé + Visserie acier inox.
Aus verstärktem Polyamid, Verschraubungen aus Edelstahl 1.4301.

DV	DE	L	Kg	COD.	
8	-	41	0,07	8210071	50
10	-	42	0,07	8210072	
12	-	43	0,07	8210073	
14	-	44	0,07	8210184	

BRIDA SIMPLE CON EJE / SINGLE CLAMP WITH ROD
BRIDE SIMPLE AVEC AXE / EINFACHKLEMME MIT BOLZEN

M Poliamida reforzada, eje y tornillería Acero Inoxidable. Reinforced Polyamide, pin and fastener in stainless steel. Polyamide Renforcé + axe et Visserie acier inox. Aus verstärktem Polyamid, Bolzen, und Verschraubungen aus Edelstahl 1.4301.



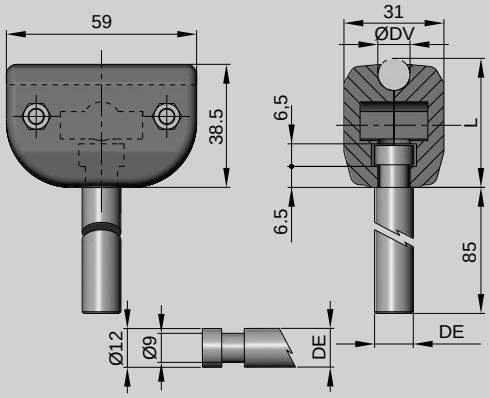

DV	DE	L	Kg	COD.	
8	12	41	0,15	8240062	30
	14	41	0,18	8240063	
	16	41	0,21	8240064	
10	12	42	0,15	8240065	30
	14	42	0,18	8240066	
	16	42	0,21	8240067	
12	12	43	0,15	8240068	30
	14	43	0,18	8240069	
	16	43	0,21	8240070	
14	12	43	0,15	8240191	30
	14	43	0,18	8240192	
	16	43	0,21	8240193	

BRIDA SIMPLE / SINGLE CLAMP / BRIDE SIMPLE / EINFACHKLEMME MIT MUTTER M8



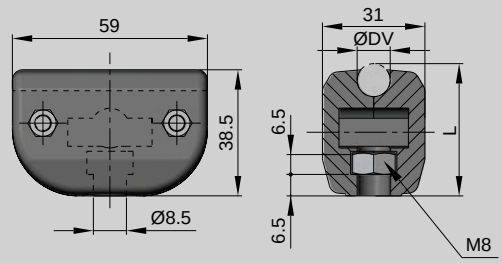

M Poliamida reforzada, tornillería Acero Inoxidable.
Reinforced Polyamide, fastener in stainless steel.
Polyamide Renforcé + Visserie acier inox.
Aus verstärktem Polyamid, Verschraubungen aus Edelstahl 1.4301.

DV	DE	L	Kg	COD.	
8	-	41	0,07	8210050	50
10	-	42	0,07	8210051	
12	-	43	0,07	8210052	
14	-	43	0,07	8210109	

BRIDA SIMPLE CON EJE / SINGLE CLAMP WITH ROD
BRIDE SIMPLE AVEC AXE / EINFACHKLEMME MIT BOLZEN

M Poliamida reforzada, eje y tornillería Acero Inoxidable. Reinforced Polyamide, pin and fastener in stainless steel. Polyamide Renforcé + axe et Visserie acier inox. Aus verstärktem Polyamid, Bolzen, Scheibe und Verschraubungen aus Edelstahl 1.4301.



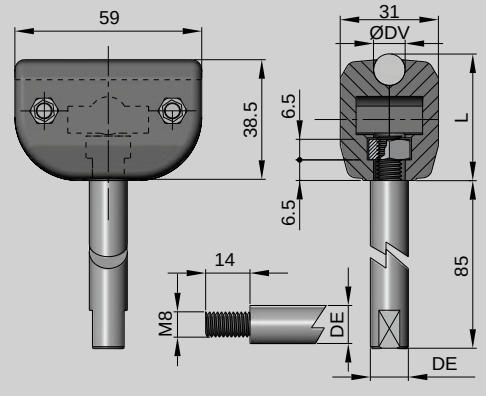

DV	DE	L	Kg	COD.	
8	12	41	0,15	8240053	30
	14	41	0,18	8240054	
	16	41	0,21	8240055	
10	12	42	0,15	8240056	30
	14	42	0,18	8240057	
	16	42	0,21	8240058	
12	12	43	0,15	8240059	30
	14	43	0,18	8240060	
	16	43	0,21	8240061	
14	12	43	0,15	8240170	30
	14	43	0,18	8240171	
	16	43	0,21	8240172	

B

BRIDA SIMPLE / SINGLE CLAMP / BRIDE SIMPLE / EINFACHKLEMME MIT GEWINDESTIFT M8

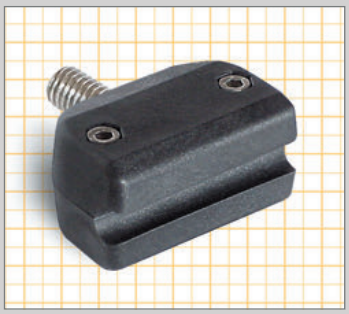

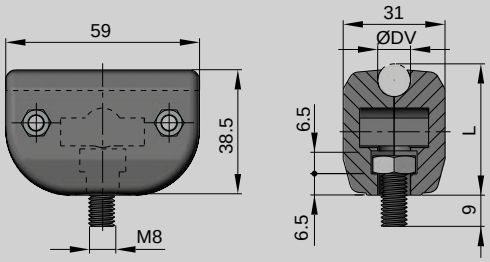

M Poliamida reforzada, tornillería Acero Inoxidable.
Reinforced Polyamide, fastener in stainless steel.
Polyamide Renforcé + Visserie acier inox.
Aus verstärktem Polyamid, Verschraubungen aus Edelstahl 1.4301.

DV	DE	L	Kg	COD.	
8	-	41	0,07	8210074	50
10	-	42	0,07	8210075	
12	-	43	0,07	8210076	
14	-	43	0,07	8210239	

BRIDA SIMPLE CON EJE / SINGLE CLAMP WITH ROD
BRIDE SIMPLE AVEC AXE / EINFACHKLEMME MIT BOLZEN



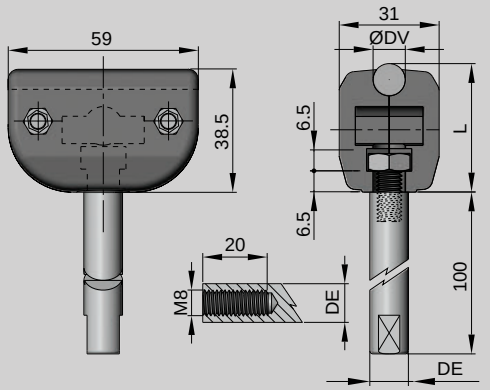

M Poliamida reforzada, eje y tornillería Acero Inoxidable.
Reinforced Polyamide, pin and fastener in stainless steel.
Polyamide Renforcé + axe et Visserie acier inox.
Aus verstärktem Polyamid, Bolzen, Scheibe und Verschraubungen aus Edelstahl 1.4301.

DV	DE	L	Kg	COD.	
8	12	41	0,15	8240077	30
	14	41	0,18	8240078	
	16	41	0,21	8240079	
10	12	42	0,15	8240080	30
	14	42	0,18	8240081	
	16	42	0,21	8240082	
12	12	43	0,15	8240083	30
	14	43	0,18	8240084	
	16	43	0,21	8240085	
14	12	43	0,15	8240251	30
	14	43	0,18	8240252	
	16	43	0,21	8240253	

BRIDA SIMPLE / SINGLE CLAMP / BRIDE
EINSTELLBARE EINFACHKLEMME MIT M



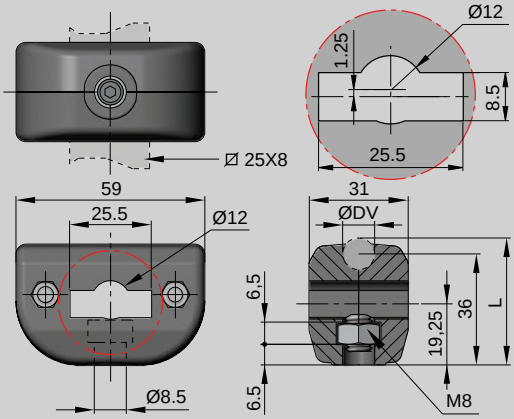

M Poliamida reforzada, tornillería Acero Inoxidable.
Reinforced Polyamide, fastener in stainless steel.
Polyamide Renforcé + Visserie acier inox.
Aus verstärktem Polyamid, Verschraubungen aus Edelstahl 1.4301.

DV	DE	L	Kg	COD.	
8	-	41	0,06	8210086	50
10	-	42	0,06	8210087	
12	-	43	0,06	8210088	
14	-	43	0,06	8210261	

BRIDA SIMPLE / SINGLE CLAMP / BRIDE SIMPLE /
EINSTELLBARE EINFACHKLEMME MIT MUTTER M8



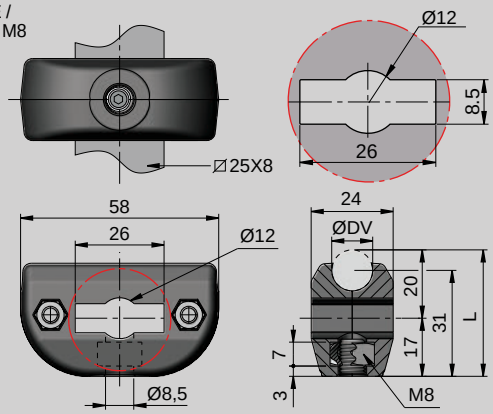

M Poliamida reforzada, tornillería Acero Inoxidable.
Reinforced Polyamide, fastener in stainless steel.
Polyamide Renforcé + Visserie acier inox.
Aus verstärktem Polyamid, Verschraubungen aus Edelstahl 1.4301.

DV	DE	L	Kg	COD.	
12	-	37	0,05	8210450	80
14	-	38	0,05	8210456	

BRIDAS MEDIA CAÑA / CLAMPS FOR "MC" GUIDES
BRIDES POUR GUIDE MC / KLEMMEN FÜR C-STAHL MIT PROFIL

BRIDA DOBLE / DOUBLE CLAMP / BRIDE DOUBLE / DOPPELKLEMME

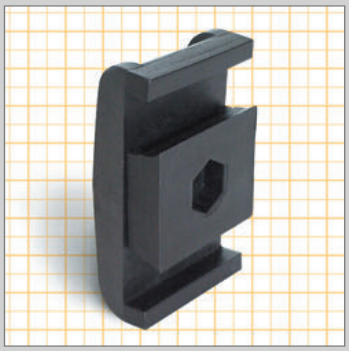

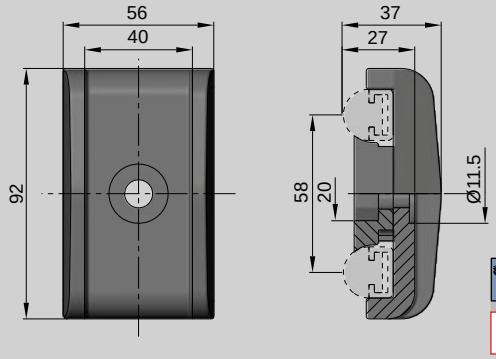

Pag. D/7 B/62

M
Poliamida reforzada.
Reinforced Polyamide.
Polyamide Renforcé .
Aus verstärktem Polyamid.

DE	Kg	COD.	
-	0,10	8210525	25

BRIDA DOBLE CON EJE / DOUBLE CLAMP WITH ROD / BRIDE DOUBLE AVEC AXE / DOPPELKLEMME MIT BOLZEN

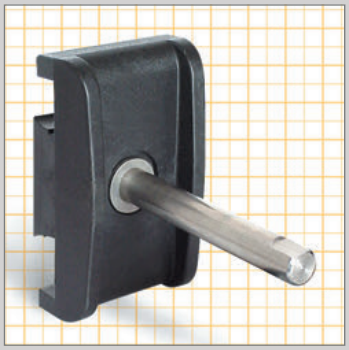

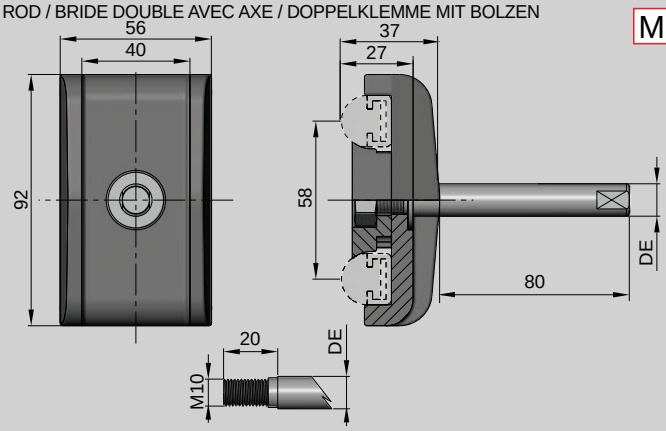

M
Poliamida reforzada, eje, arandela y tuerca acero inoxidable.
Reinforced Polyamide, pin, washer and nut in stainless steel.
Polyamide renforcé, axe, écrou et rondelle en acier inox.
Aus verstärktem Polyamid, Bolzen, Mutter und Scheibe aus Edelstahl 1.4301.

DE	Kg	COD.	
12	0,18	8240118	25
14	0,20	8240119	
16	0,21	8240120	

BRIDA SIMPLE / SINGLE CLAMP / BRIDE SIMPLE / EINFACHKLEMME



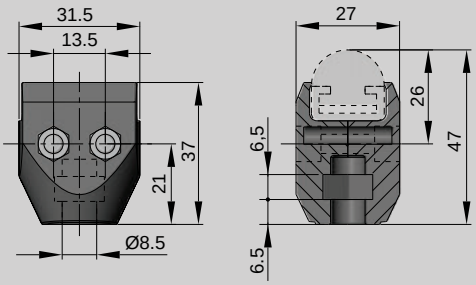

M
Poliamida reforzada, tornillería Acero Inoxidable.
Reinforced Polyamide, fastener in stainless steel.
Polyamide Renforcé + Visserie acier inox.
Aus verstärktem Polyamid, Verschraubungen aus Edelstahl 1.4301.

DE	Kg	COD.	
-	0,03	8210112	100

BRIDA SIMPLE CON EJE / SINGLE CLAMP WITH ROD
BRIDE SIMPLE AVEC AXE / EINFACHKLEMME MIT BOLZEN



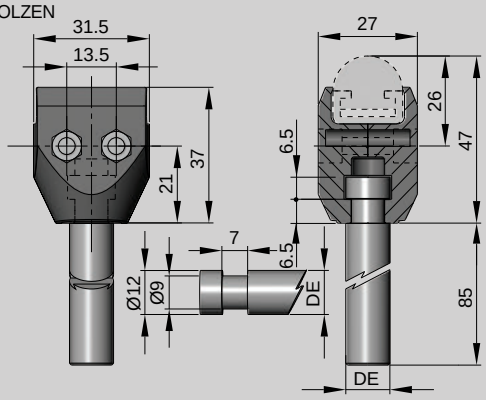

M
Poliamida reforzada, eje y tornillería Acero Inoxidable.
Reinforced Polyamide, pin and astener in stainless steel.
Polyamide Renforcé + axe et Visserie acier inox.
Aus verstärktem Polyamid, Bolzen und Verschraubungen aus Edelstahl 1.4301.

DE	Kg	COD.	
12	0,11	8240114	50
14	0,13	8240115	
16	0,15	8240116	

B

BRIDA SIMPLE / SINGLE CLAMP / BRIDE SIMPLE / EINFACHKLEMME MIT MUTTER M8



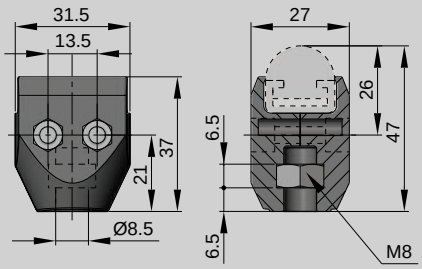

M
Poliamida reforzada, tornillería Acero Inoxidable.
Reinforced Polyamide, fastener in stainless steel.
Polyamide Renforcé + Visserie acier inox.
Aus verstärktem Polyamid, Verschraubungen aus Edelstahl 1.4301.

DE	Kg	COD.	
-	0,03	8210121	100

BRIDA SIMPLE CON EJE / SINGLE CLAMP WITH ROD
BRIDE SIMPLE AVEC AXE / EINFACHKLEMME MIT BOLZEN



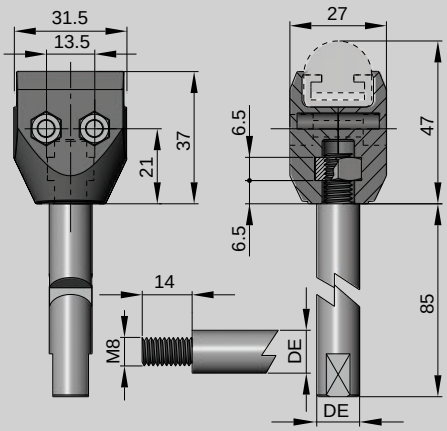

M
Poliamida reforzada, eje y tornillería Acero Inoxidable.
Reinforced Polyamide, pin and astener in stainless steel.
Polyamide Renforcé + axe et Visserie acier inox.
Aus verstärktem Polyamid, Bolzen und Verschraubungen aus Edelstahl 1.4301.

DE	Kg	COD.	
12	0,10	8240122	
14	0,10	8240123	50
16	0,11	8240124	

BRIDA SIMPLE / SINGLE CLAMP / BRIDE SIMPLE / EINFACHKLEMME MIT GEWINDESTIFT M8

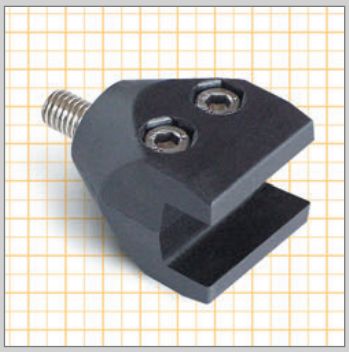

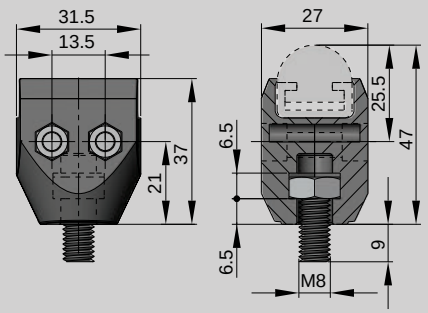

M
Poliamida reforzada, tornillería Acero Inoxidable.
Reinforced Polyamide, fastener in stainless steel.
Polyamide Renforcé + Visserie acier inox.
Aus verstärktem Polyamid, Verschraubungen aus Edelstahl 1.4301.

DE	Kg	COD.	
-	0,03	8210125	100

BRIDA SIMPLE CON EJE / SINGLE CLAMP WITH ROD
BRIDE SIMPLE AVEC AXE / EINFACHKLEMME MIT BOLZEN



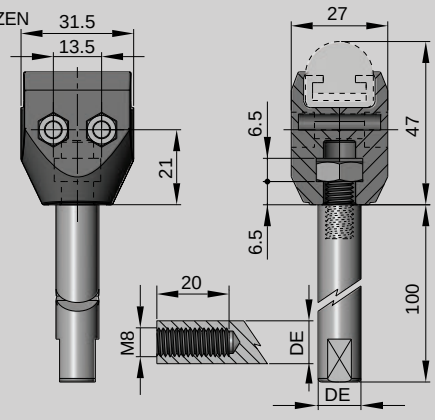

M
Poliamida reforzada, eje y tornillería Acero Inoxidable.
Reinforced Polyamide, pin and astener in stainless steel.
Polyamide Renforcé + axe et Visserie acier inox.
Aus verstärktem Polyamid, Bolzen und Verschraubungen aus Edelstahl 1.4301.

DE	Kg	COD.	
12	0,10	8240126	
14	0,10	8240127	50
16	0,11	8240128	

BRIDAS MEDIA CAÑA / CLAMPS FOR "MC" GUIDES
BRIDES POUR GUIDE MC / KLEMMEN FÜR C-STAHL MIT PROFIL

BRIDA SIMPLE / SINGLE CLAMP / BRIDE SIMPLE / EINFACHKLEMME



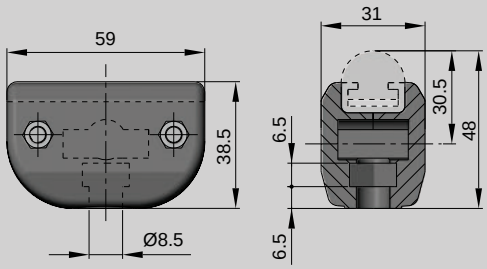

M Poliamida reforzada, tornillería Acero Inoxidable.
Reinforced Polyamide, fastener in stainless steel.
Polyamide Renforcé + Visserie acier inox.
Aus verstärktem Polyamid, Verschraubungen aus Edelstahl 1.4301.

DE	Kg	COD.	
-	0,06	8210155	50

BRIDA SIMPLE CON EJE / SINGLE CLAMP WITH ROD
BRIDE SIMPLE AVEC AXE / EINFACHKLEMME MIT BOLZEN



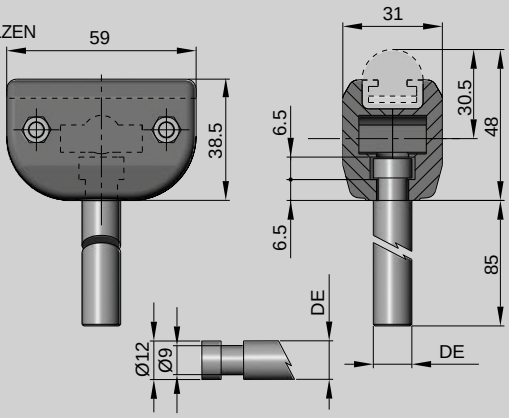

M Poliamida reforzada, eje y tornillería Acero Inoxidable.
Reinforced Polyamide, pin and astener in stainless steel.
Polyamide Renforcé + axe et Visserie acier inox.
Aus verstärktem Polyamid, Bolzen und Verschraubungen aus Edelstahl 1.4301.

DE	Kg	COD.	
12	0,14	8240156	
14	0,14	8240173	30
16	0,15	8240174	

BRIDA SIMPLE / SINGLE CLAMP / BRIDE SIMPLE / EINFACHKLEMME MIT MUTTER M8



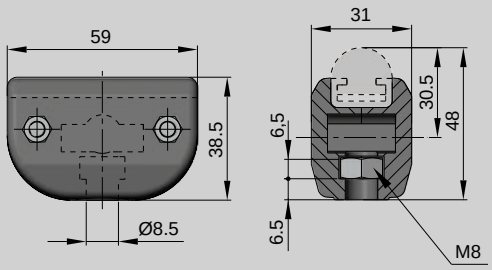

M Poliamida reforzada, tornillería Acero Inoxidable.
Reinforced Polyamide, fastener in stainless steel.
Polyamide Renforcé + Visserie acier inox.
Aus verstärktem Polyamid, Verschraubungen aus Edelstahl 1.4301.

DE	Kg	COD.	
-	0,06	8210151	50

BRIDA SIMPLE CON EJE / SINGLE CLAMP WITH ROD
BRIDE SIMPLE AVEC AXE / EINFACHKLEMME MIT BOLZEN



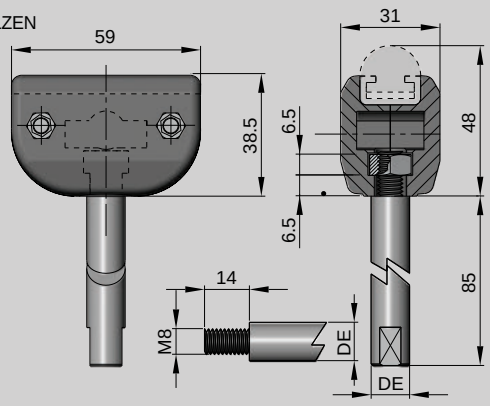

M Poliamida reforzada, eje y tornillería Acero Inoxidable.
Reinforced Polyamide, pin and astener in stainless steel.
Polyamide Renforcé + axe et Visserie acier inox.
Aus verstärktem Polyamid, Bolzen und Verschraubungen aus Edelstahl 1.4301.

DE	Kg	COD.	
12	0,14	8240152	
14	0,14	8240153	30
16	0,15	8240154	

BRIDAS MEDIA CAÑA / CLAMPS FOR "MC" GUIDES
BRIDES POUR GUIDE MC / KLEMMEN FÜR C-STAHL MIT PROFIL

BRIDA SIMPLE / SINGLE CLAMP / BRIDE SIMPLE / EINFACHKLEMME MIT GEWINDESTIFT M8



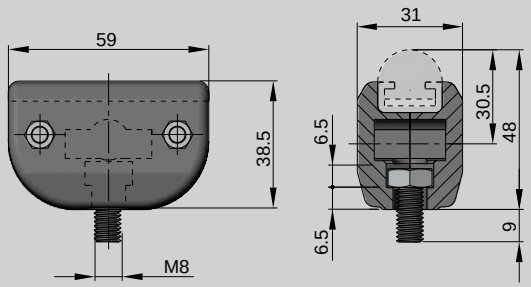

M
Poliamida reforzada, tornillería Acero Inoxidable.
Reinforced Polyamide, fastener in stainless steel.
Polyamide Renforcé + Visserie acier inox.
Aus verstärktem Polyamid, Verschraubungen aus Edelstahl 1.4301.

DE	Kg	COD.	
-	0,06	8210129	50

BRIDA SIMPLE CON EJE / SINGLE CLAMP WITH ROD
BRIDE SIMPLE AVEC AXE / EINFACHKLEMME MIT BOLZEN



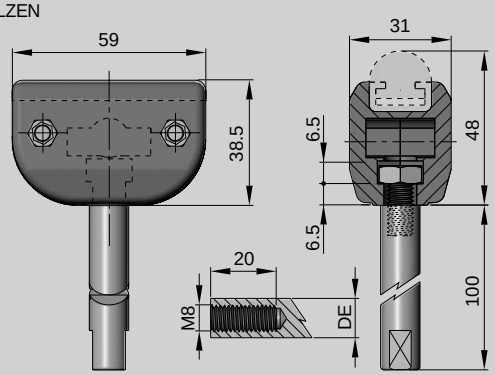

M
Poliamida reforzada, eje y tornillería Acero Inoxidable.
Reinforced Polyamide, pin and astener in stainless steel.
Polyamide Renforcé + axe et Visserie acier inox.
Aus verstärktem Polyamid, Bolzen und Verschraubungen aus Edelstahl 1.4301.

DE	Kg	COD.	
12	0,14	8240130	30
14	0,14	8240131	
16	0,13	8240132	

BRIDA SIMPLE / SINGLE CLAMP / BRIDE SIMPLE / EINSTELLBARE EINFACHKLEMME MIT MUTTER M8

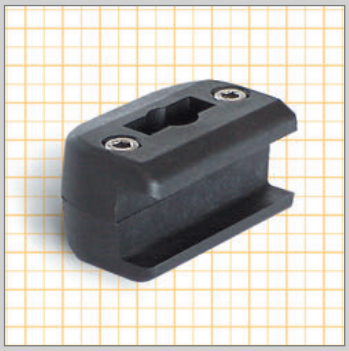

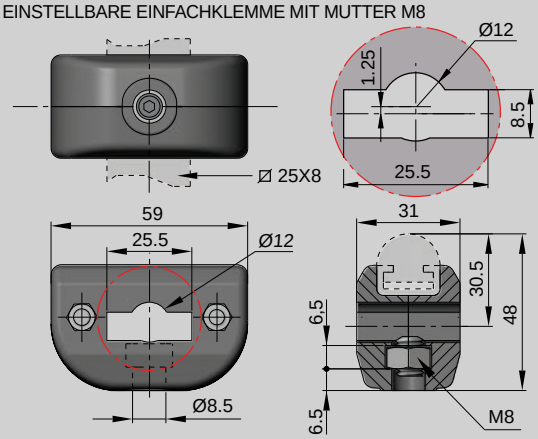

M
Poliamida reforzada, tornillería Acero Inoxidable.
Reinforced Polyamide, fastener in stainless steel.
Polyamide Renforcé + Visserie acier inox.
Aus verstärktem Polyamid, Verschraubungen aus Edelstahl 1.4301.

DE	Kg	COD.	
-	0,06	8210133	50

GUIAS SECCION "MC" / SECTION "MC" GUIDE
GUIDE "MC" / PILZPROFIL MIT C-STAHL

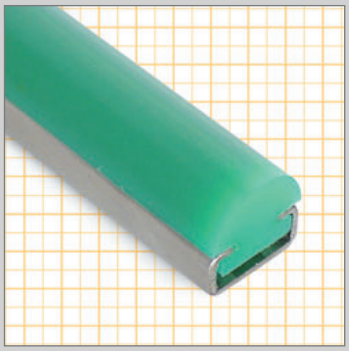

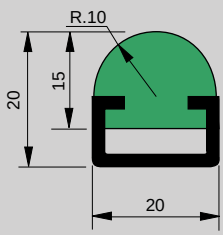

M
Polietileno, UHMW 1000 " DESLIDUR", guía s / tabla.
Polyethylene UHMW 1000 "DESLIDUR" guide as in the table.
Polyéthylène UHMW 1000 "DESLIDUR", profile suivant table.
Profil aus Polyäthylen UHMW 1000 "DESLIDUR", C-Stahl siehe Tabelle.

COLOR / COLOUR COULEUR / FARBE	GUIA / GUIDE STAHL- PROFIL	L	Kg/m	COD
Verde/Green/Vert/Grün	-	50	0,21	P20350
Negro/Black/Noir/Schwarz	-	50	0,21	P30350
Verde/Green/Vert/Grün	C 2010 SS	2	0,70	PSS20350L2
		3		PSS20350L3
Verde/Green/Vert/Grün	C 2010	2	0,70	PZN20350L2
		3		PZN20350L3
Negro/Black/Noir/Schwarz	C 2010 SS	2	0,70	PSS30350L2
		3		PSS30350L3
Negro/Black/Noir/Schwarz	C 2010	2	0,70	PZN30350L2
		3		PZN30350L3

BRIDAS PARA PERFIL CONICO / CLAMPS FOR CONICAL SIDE GUIDES
BRIDES POUR PROFIL CONIQUE / KLEMMEN FÜR KONISCHE PROFILE

BRIDA DOBLE / DOUBLE CLAMP / BRIDE DOUBLE / DOPPELKLEMME

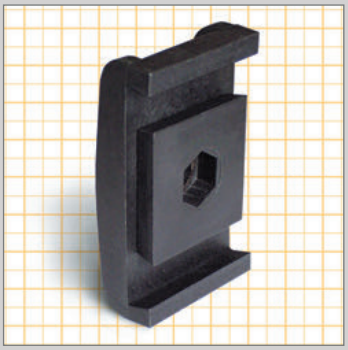

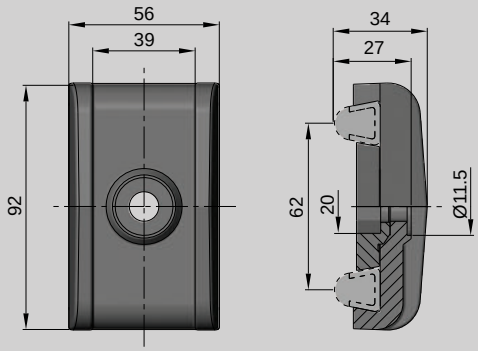

M
Poliamida reforzada.
Reinforced Polyamide.
Polyamide Renforcé .
Aus verstärktem Polyamid.

Pag.
D/19
D/20

DE	Kg	COD.	
-	0,09	8210134	25

BRIDA DOBLE CON EJE / DOUBLE CLAMP WITH ROD / BRIDE DOUBLE AVEC AXE / DOPPELKLEMME MIT BOLZEN

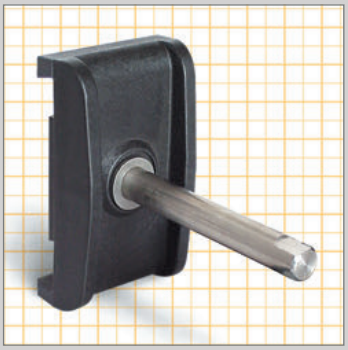

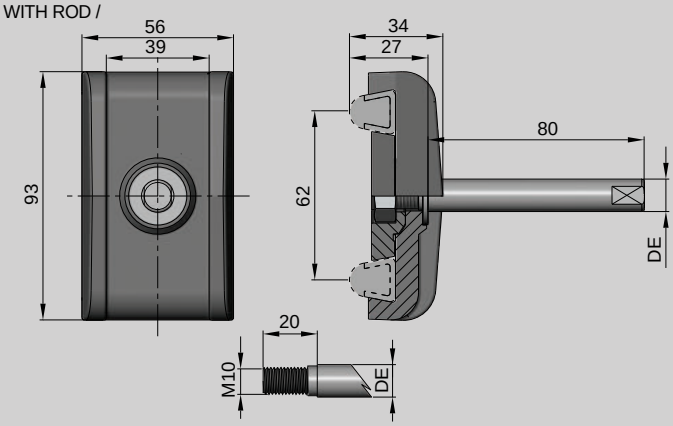

M
Poliamida reforzada, eje, arandela y tuerca acero inoxidable.
Reinforced Polyamide, pin, washer and nut in stainless steel.
Polyamide renforcé, axe, écrou et rondelle en acier inox.
Aus verstärktem Polyamid, Bolzen, Mutter und Scheibe aus Edelstahl 1.4301.

DE	Kg	COD.	
12	0,18	8240135	25
14	0,20	8240136	
16	0,21	8240137	

BRIDA SIMPLE / SINGLE CLAMP / BRIDE SIMPLE / EINFACHKLEMME

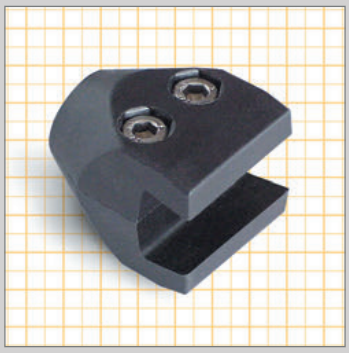

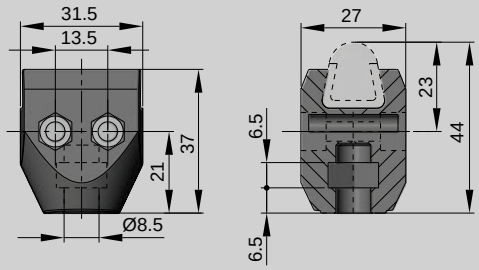

M
Poliamida reforzada, tornillería Acero Inoxidable.
Reinforced Polyamide, fastener in stainless steel.
Polyamide Renforcé + Visserie acier inox.
Aus verstärktem Polyamid, Verschraubungen aus Edelstahl 1.4301.

DE	Kg	COD.	
-	0,03	8210142	100

BRIDA SIMPLE CON EJE / SINGLE CLAMP WITH ROD
BRIDE SIMPLE AVEC AXE / EINFACHKLEMME MIT BOLZEN

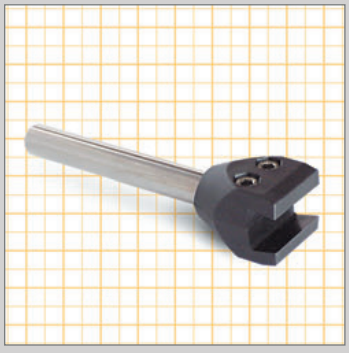

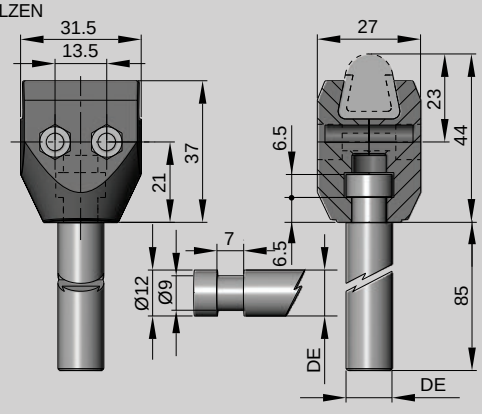

M
Poliamida reforzada, eje y tornillería Acero Inoxidable.
Reinforced Polyamide, pin and astener in stainless steel.
Polyamide Renforcé + axe et Visserie acier inox.
Aus verstärktem Polyamid, Bolzen und Verschraubungen aus Edelstahl 1.4301.

DE	Kg	COD.	
12	0,11	8240143	50
14	0,13	8240144	
16	0,15	8240145	

BRIDAS PARA PERFIL CONICO / CLAMPS FOR CONICAL SIDE GUIDES
BRIDES POUR PROFIL CONIQUE / KLEMMEN FÜR KONISCHE PROFILE

BRIDA SIMPLE / SINGLE CLAMP / BRIDE SIMPLE / EINFACHKLEMME MIT MUTTER M8

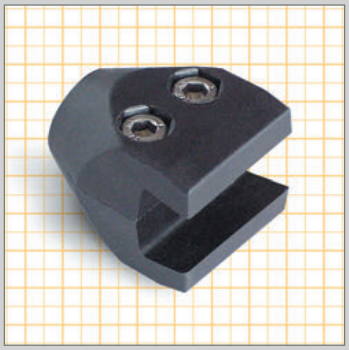

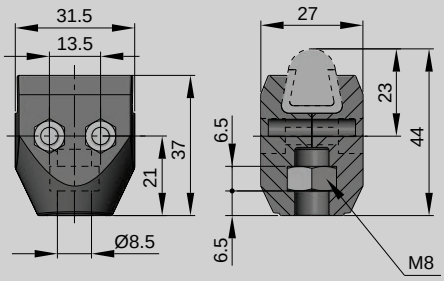

M
Poliamida reforzada, tornillería Acero Inoxidable.
Reinforced Polyamide, fastener in stainless steel.
Polyamide Renforcé + Visserie acier inox.
Aus verstärktem Polyamid, Verschraubungen aus Edelstahl 1.4301.

DE	Kg	COD.	
-	0,03	8210138	100

BRIDA SIMPLE CON EJE / SINGLE CLAMP WITH ROD
BRIDE SIMPLE AVEC AXE / EINFACHKLEMME MIT BOLZEN

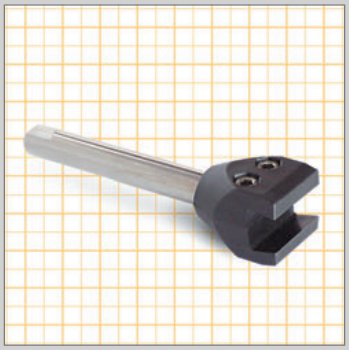

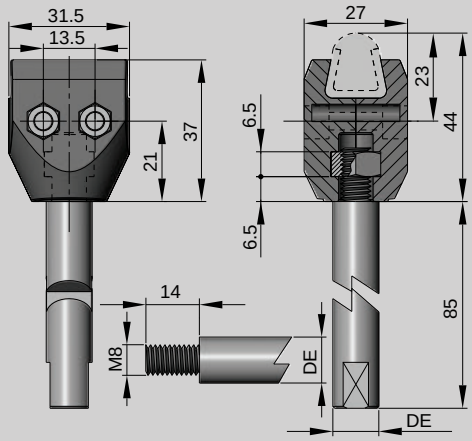

M
Poliamida reforzada, eje y tornillería Acero Inoxidable.
Reinforced Polyamide, pin and astener in stainless steel.
Polyamide Renforcé + axe et Visserie acier inox.
Aus verstärktem Polyamid, Bolzen und Verschraubungen aus Edelstahl 1.4301.

DE	Kg	COD.	
12	0,11	8240139	50
14	0,13	8240140	
16	0,15	8240141	

BRIDA SIMPLE / SINGLE CLAMP / BRIDE SIMPLE / EINFACHKLEMME MIT GEWINDESTIFT M8

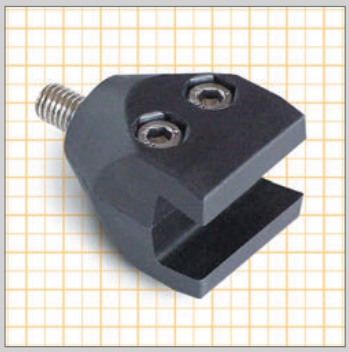

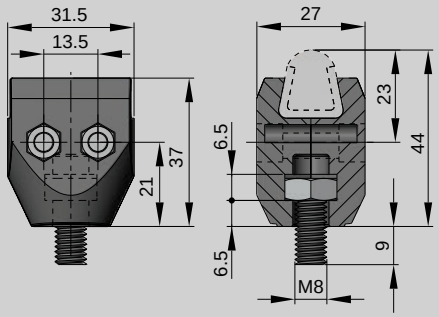

M
Poliamida reforzada, tornillería Acero Inoxidable.
Reinforced Polyamide, fastener in stainless steel.
Polyamide Renforcé + Visserie acier inox.
Aus verstärktem Polyamid, Verschraubungen aus Edelstahl 1.4301.

DE	Kg	COD.	
-	0,03	8210146	100

BRIDA SIMPLE CON EJE / SINGLE CLAMP WITH ROD
BRIDE SIMPLE AVEC AXE /
EINFACHKLEMME MIT BOLZEN

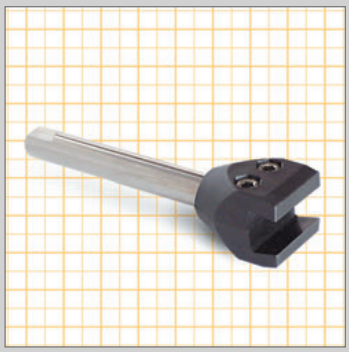

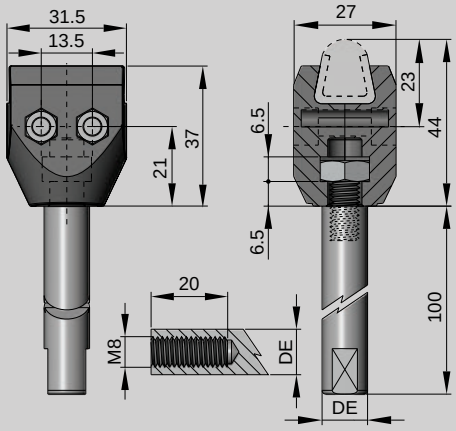

M
Poliamida reforzada, eje y tornillería Acero Inoxidable.
Reinforced Polyamide, pin and astener in stainless steel.
Polyamide Renforcé + axe et Visserie acier inox.
Aus verstärktem Polyamid, Bolzen und Verschraubungen aus Edelstahl 1.4301.

DE	Kg	COD.	
12	0,11	8240147	50
14	0,13	8240148	
16	0,15	8240149	

BRIDAS PARA PERFIL CONICO / CLAMPS FOR CONICAL SIDE GUIDES
BRIDES POUR PROFIL CONIQUE / KLEMMEN FÜR KONISCHE PROFILE

BRIDA SIMPLE / SINGLE CLAMP / BRIDE SIMPLE / EINFACHKLEMME



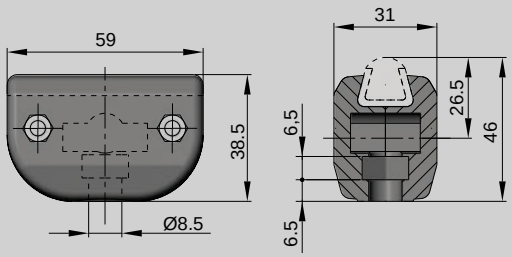

M Poliamida reforzada, tornillería Acero Inoxidable.
Reinforced Polyamide, fastener in stainless steel.
Polyamide Renforcé + Visserie acier inox.
Aus verstärktem Polyamid, Verschraubungen aus Edelstahl 1.4301.

DE	Kg	COD.	
-	0,06	8210161	50

BRIDA SIMPLE CON EJE / SINGLE CLAMP WITH ROD
BRIDE SIMPLE AVEC AXE / EINFACHKLEMME MIT BOLZEN



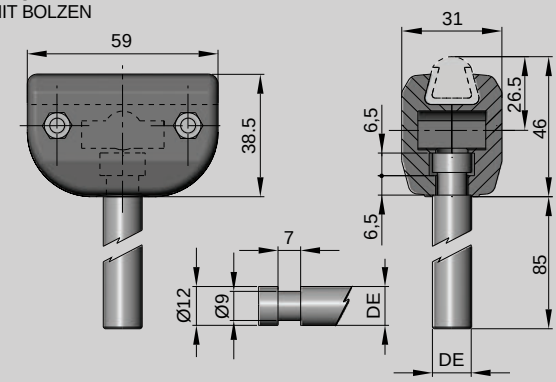

M Poliamida reforzada, eje y tornillería Acero Inoxidable.
Reinforced Polyamide, pin and astener in stainless steel.
Polyamide Renforcé + axe et Visserie acier inox.
Aus verstärktem Polyamid, Bolzen und Verschraubungen aus Edelstahl 1.4301.

DE	Kg	COD.	
12	0,14	8240162	30
14	0,16	8240163	
16	0,18	8240164	

BRIDA SIMPLE / SINGLE CLAMP / BRIDE SIMPLE / EINFACHKLEMME MIT MUTTER M8



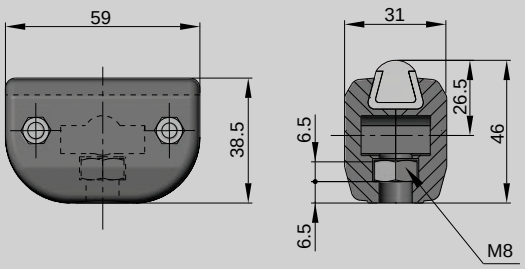

M Poliamida reforzada, tornillería Acero Inoxidable.
Reinforced Polyamide, fastener in stainless steel.
Polyamide Renforcé + Visserie acier inox.
Aus verstärktem Polyamid, Verschraubungen aus Edelstahl 1.4301.

DE	Kg	COD.	
-	0,06	8210157	50

BRIDA SIMPLE CON EJE / SINGLE CLAMP WITH ROD
BRIDE SIMPLE AVEC AXE / EINFACHKLEMME MIT BOLZEN



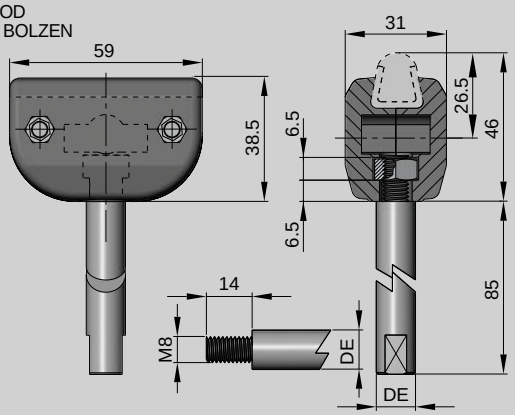

M Poliamida reforzada, eje y tornillería Acero Inoxidable.
Reinforced Polyamide, pin and astener in stainless steel.
Polyamide Renforcé + axe et Visserie acier inox.
Aus verstärktem Polyamid, Bolzen und Verschraubungen aus Edelstahl 1.4301.

DE	Kg	COD.	
12	0,14	8240158	30
14	0,16	8240159	
16	0,18	8240160	

B

BRIDA SIMPLE / SINGLE CLAMP / BRIDE SIMPLE / EINFACHKLEMME MIT GEWINDESTIFT M8



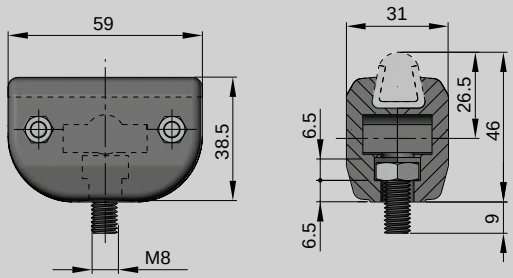

M Poliamida reforzada, tornillería Acero Inoxidable.
Reinforced Polyamide, fastener in stainless steel.
Polyamide Renforcé + Visserie acier inox.
Aus verstärktem Polyamid, Verschraubungen aus Edelstahl 1.4301.

DE	Kg	COD.	
-	0,06	8210165	50

BRIDA SIMPLE CON EJE / SINGLE CLAMP WITH ROD
BRIDE SIMPLE AVEC AXE / EINFACHKLEMME MIT BOLZEN



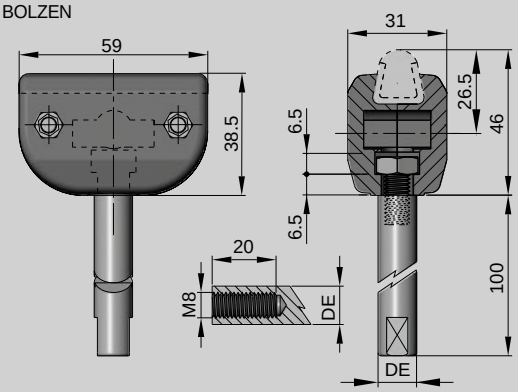

M Poliamida reforzada, eje y tornillería Acero Inoxidable.
Reinforced Polyamide, pin and astener in stainless steel.
Polyamide Renforcé + axe et Visserie acier inox.
Aus verstärktem Polyamid, Bolzen und Verschraubungen aus Edelstahl 1.4301.

DE	Kg	COD.	
12	0,14	8240166	30
14	0,16	8240167	
16	0,18	8240168	

BRIDA SIMPLE / SINGLE CLAMP / BRIDE SIMPLE / EINSTELLBARE EINFACHKLEMME MIT MUTTER M8



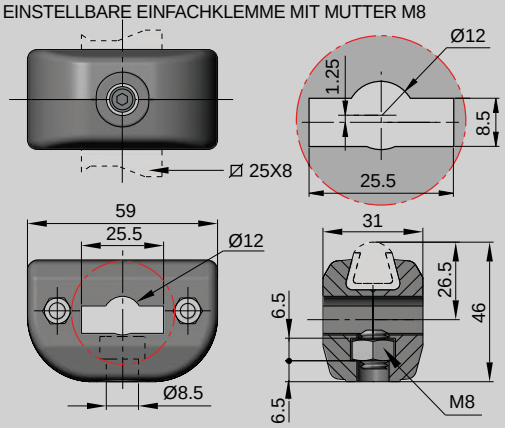

M Poliamida reforzada, tornillería Acero Inoxidable.
Reinforced Polyamide, fastener in stainless steel.
Polyamide Renforcé + Visserie acier inox.
Aus verstärktem Polyamid, Verschraubungen aus Edelstahl 1.4301.

DE	Kg	COD.	
-	0,06	8210169	50

BRIDA SIMPLE / SINGLE CLAMP / BRIDE SIMPLE / EINSTELLBARE EINFACHKLEMME MIT MUTTER M8



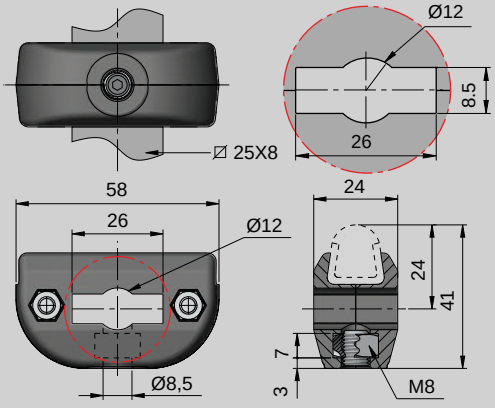

M Poliamida reforzada, tornillería Acero Inoxidable.
Reinforced Polyamide, fastener in stainless steel.
Polyamide Renforcé + Visserie acier inox.
Aus verstärktem Polyamid, Verschraubungen aus Edelstahl 1.4301.

DE	Kg	COD.	
-	0,05	8210461	80

BRIDAS PARA PERFIL CONICO / CLAMPS FOR CONICAL SIDE GUIDES
BRIDES POUR PROFIL CONIQUE / KLEMMEN FÜR KONISCHE PROFILE

UNIÓN DE GUÍA / GUIDE-JOINT / RACCORD (DE GUIDE) / VERBINDUNGSTÜCK

M Acero inoxidable / Stainless steel
Acier inoxidable / Edelstahl 1.4301.

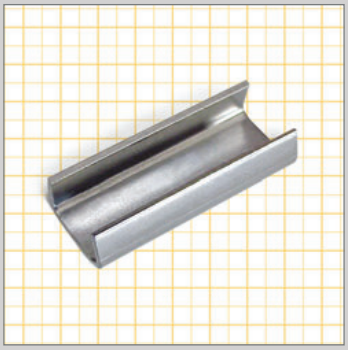

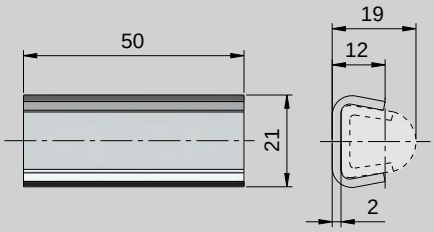

Kg	COD.	
0,03	8214620	200

BRIDA SIMPLE / SINGLE CLAMP / BRIDE SIMPLE / EINFACHKLEMME

M Acero inoxidable / Stainless steel
Acier inoxidable / Edelstahl 1.4301.

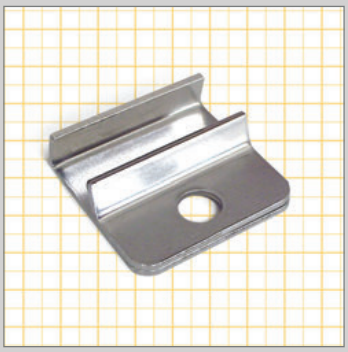

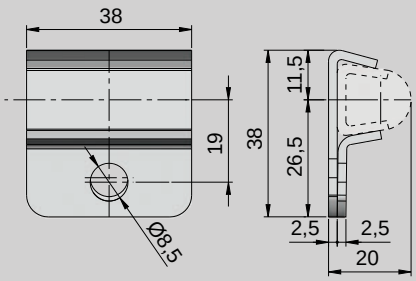

Kg	COD.	
0,05	8214680	200

BRIDA DOBLE / DOUBLE CLAMP / BRIDE DOUBLE / DOPPELKLEMME

M Acero inoxidable / Stainless steel
Acier inoxidable / Edelstahl 1.4301.

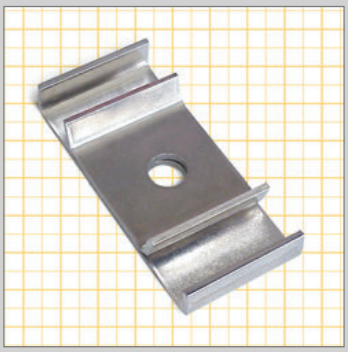

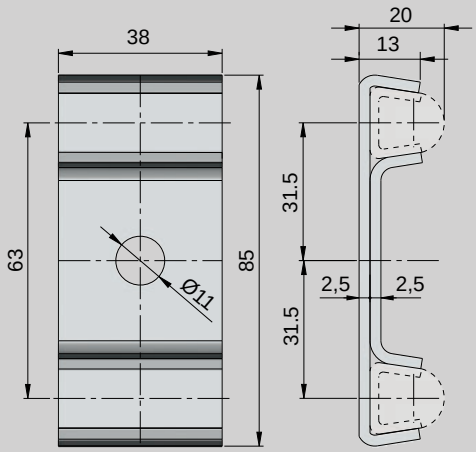

Kg	COD.	
0,13	8214691	50

BRIDA PARA PERFIL CONICO / CLAMP FOR CONICAL SIDE GUIDE
BRIDE POUR PROFIL CONIQUE / EINFACHKLEMME FÜR KONISCHE PROFILE

M
Poliamida reforzada.
Reinforced Polyamide.
Polyamide Renforcé.
Aus verstärktem Polyamid.

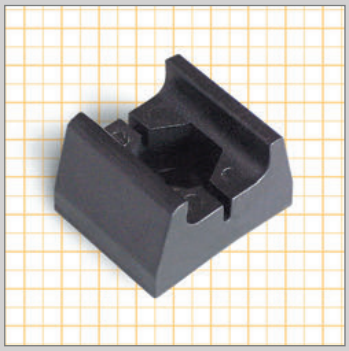

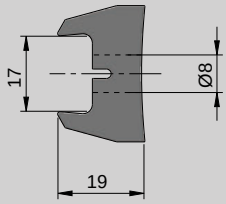

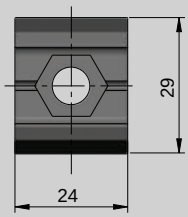

Pag.
D/19
D/20

Kg	COD.	
0,01	8210367	100

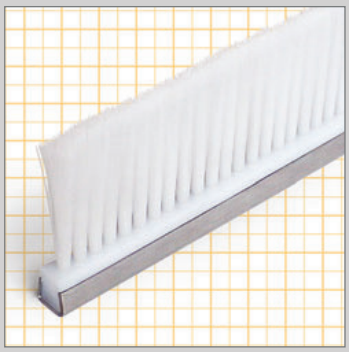

M
Polietileno UHMW 1000 "DESLIDUR". Cepillo filamento PE.
UHMW 1000 "DESLIDUR" Polyethylene.
Polyéthylène UHMW 1000 "DESLIDUR" Brosse PE.
Profil aus Polyäthylen UHMW 1000 "DESLIDUR", C-Stahl siehe Tabelle.

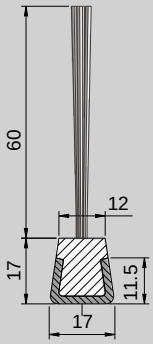

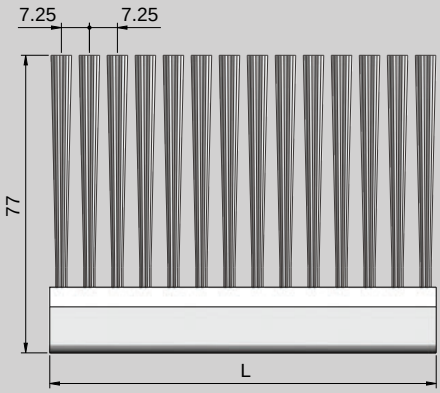

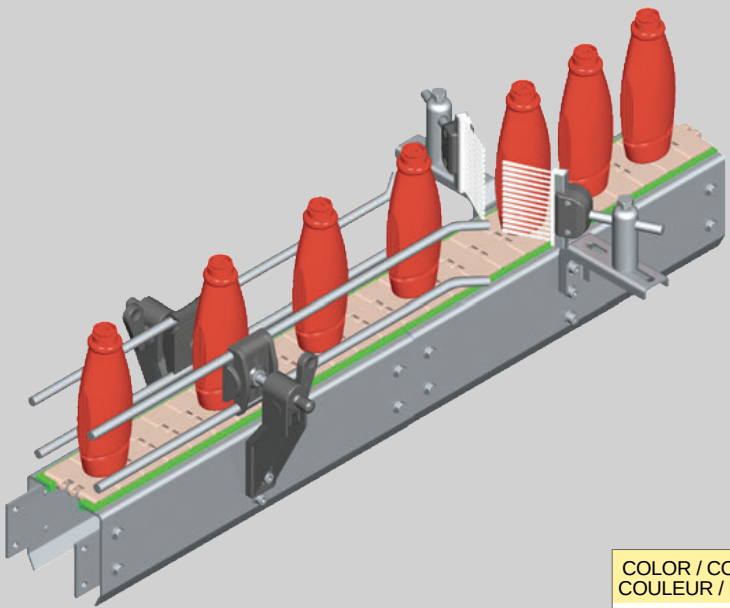

COLOR / COLOUR COULEUR / FARBE	GUIA / GUIDE STAHL- PROFIL	L	Kg/m	COD.
Blanco/White Blanc/Weiß	SS	500	0,72	CSS1010X05

B

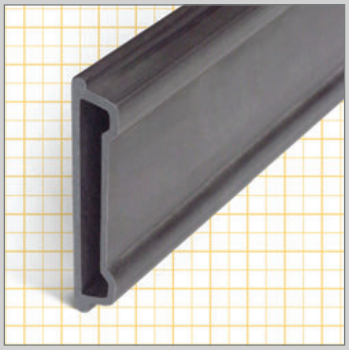

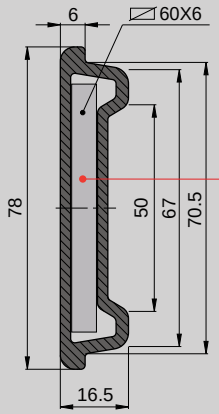

Pletina no incluida / Plate not included
Plat pas compris / Flachprofil nicht beigefügt

M
Polietileno autolubrificado.
Self-lubricating polyethylene.
Polyéthilène autolubrifié.
Selbstschmierendes Polyäthylen.

INFORMACIÓN TÉCNICA / TECHNICAL INFORMATION / INFORMATIONS TECHNIQUES / TECHNISCHE BERICHTE	
- Coeficiente de expansión lineal: 2,5 · 10^{-4} ºC^{-1} - Temperatura de trabajo: -35ºC - +70ºC - Radio mínimo de curvatura: 200 mm	- Coefficient de d'expansion linéaire: 2,5 · 10^{-4} ºC^{-1} - Température de travail: -35ºC - +70ºC - Rayon minimun de courbure: 200 mm
- Coefficient of linear expansion: 2,5 · 10^{-4} ºC^{-1} - Working temtperature: -35ºC - +70ºC - Minimum bending radius: 200 mm	- Horizontaler Ausdehnungskoefficient: 2,5 · 10^{-4} ºC^{-1} - Dauerbetriebstemperatur: -35ºC - +70ºC - Min. Biegeradius: 200 mm

L	Kg/m	COD.
3	0,33	P30447.15
6		P30447.20

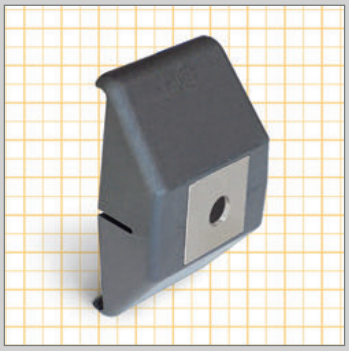

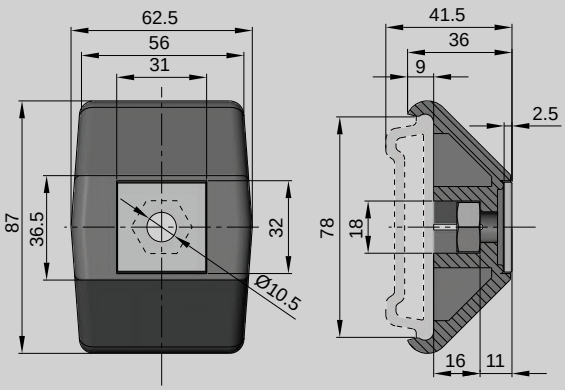

M
Poliamida reforzada, tornillería Acero Inoxidable.
Reinforced Polyamide, fastener in stainless steel.
Polyamide Renforcé + Visserie acier inox.
Aus verstärktem Polyamid, Verschraubungen aus Edelstahl 1.4301.

Kg	COD.	
0,08	8210270	25

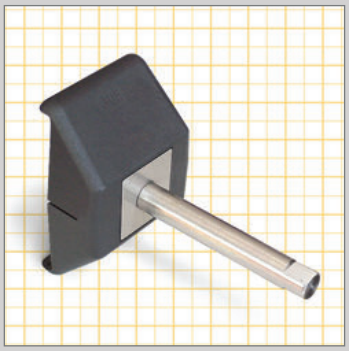

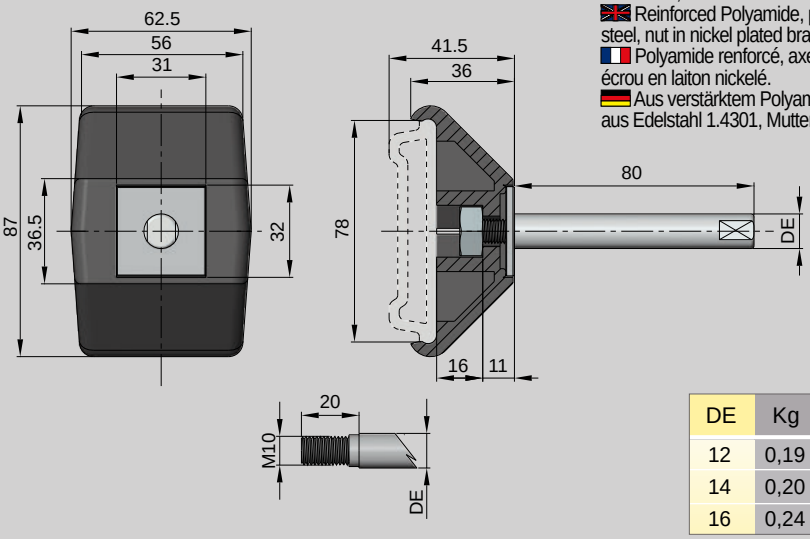

M
Poliamida reforzada,eje y arandela en acero inoxidable, tuerca en latón niquelado.
Reinforced Polyamide, pin and washer in stainless steel, nut in nickel plated brass.
Polyamide renforcé, axe et rondelle en acier inox, écrou en laiton nickelé.
Aus verstärktem Polyamid, Bolzen und Scheibe aus Edelstahl 1.4301, Mutter aus vernickeltem Messing.

DE	Kg	COD.	
12	0,19	8240271	
14	0,20	8240272	25
16	0,24	8240273	

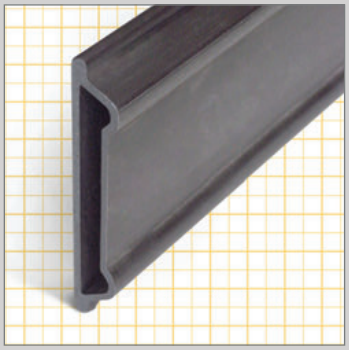

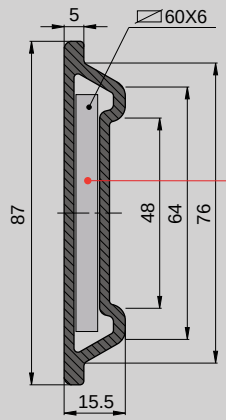

Pletina no incluida / Plate not included
Plat pas compris / Flachprofil nicht beigefügt

M
- Polietileno autolubrificado.
- Self-lubricating polyethylene.
- Polyéthilène autolubrifié.
- Selbstschmierendes Polyäthylen.

INFORMACIÓN TÉCNICA / TECHNICAL INFORMATION / INFORMATIONS TECHNIQUES / TECHNISCHE BERICHTE	
- Coeficiente de expansión lineal: 2,5 · 10^{-4} $ºC^{-1}$ - Temperatura de trabajo: -35ºC - +70ºC - Radio mínimo de curvatura: 200 mm	- Coefficient de d'expansion linéaire: 2,5 · 10^{-4} $ºC^{-1}$ - Température de travail: -35ºC - +70ºC - Rayon minimun de courbure: 200 mm
- Coefficient of linear expansion: 2,5 · 10^{-4} $ºC^{-1}$ - Working temtperature: -35ºC - +70ºC - Minimum bending radius: 200 mm	- Horizontaler Ausdehnungskoefficient: 2,5 · 10^{-4} $ºC^{-1}$ - Dauerbetriebstemperatur: -35ºC - +70ºC - Min. Biegeradius: 200 mm

L	Kg/m	COD.
3	0,33	P30450.15
6		P30450.20

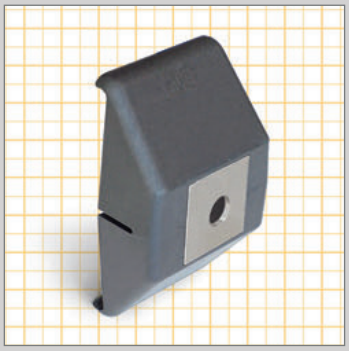

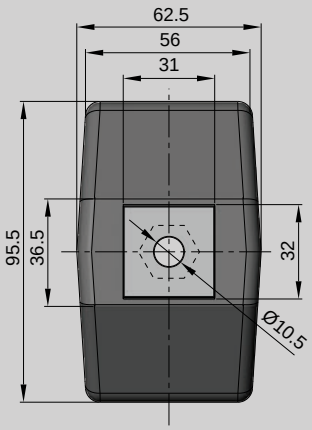

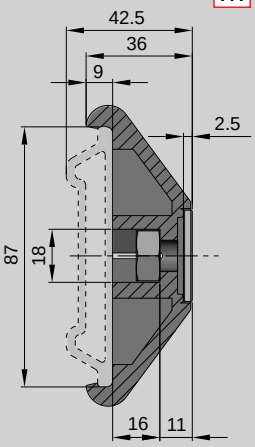

M
- Poliamida reforzada, tornillería Acero Inoxidable.
- Reinforced Polyamide, fastener in stainless steel.
- Polyamide Renforcé + Visserie acier inox.
- Aus verstärktem Polyamid, Verschraubungen aus Edelstahl 1.4301.

Kg	COD.	
0,08	8210277	25

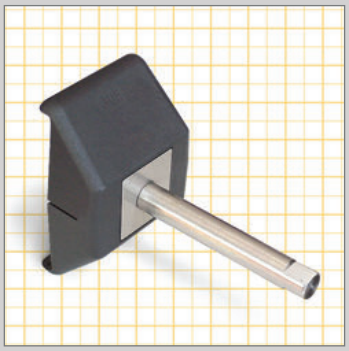

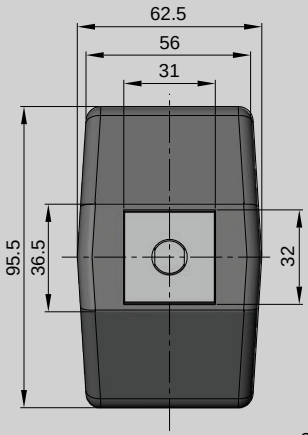

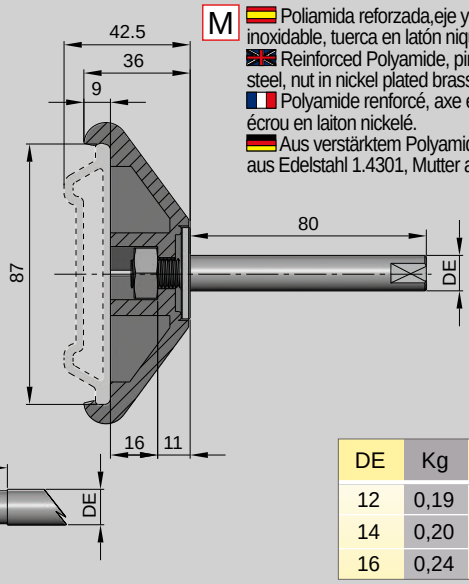

M
- Poliamida reforzada,eje y arandela en acero inoxidable, tuerca en latón niquelado.
- Reinforced Polyamide, pin and washer in stainless steel, nut in nickel plated brass.
- Polyamide renforcé, axe et rondelle en acier inox, écrou en laiton nickelé.
- Aus verstärktem Polyamid, Bolzen und Scheibe aus Edelstahl 1.4301, Mutter aus vernickeltem Messing.

DE	Kg	COD.	
12	0,19	8240290	25
14	0,20	8240292	
16	0,24	8240294	

PERFIL LATERAL / EXTRA SIDE GUIDE
GUIDE LATERAL / EXTRA SEITENFÜHRUNG UND KLEMMEN

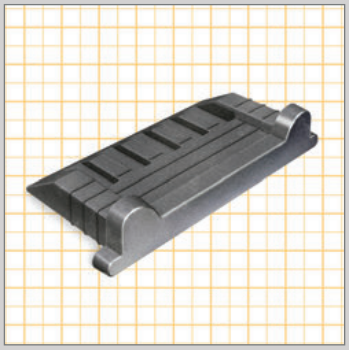

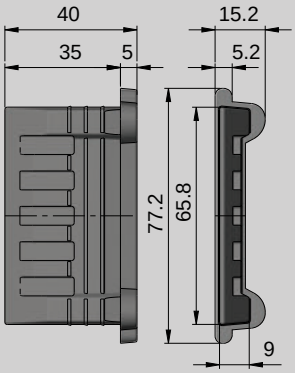

M Poliamida reforzada.
Reinforced Polyamide.
Polyamide Renforcé.
Aus verstärktem Polyamid.

PERFILES A UTILIZAR / PROFILES TO USE /
POUR PROFILS / GEBRAUCHSPROFILEN } P30447.15 P30447.20

Kg	COD.	
0,02	8040501	100

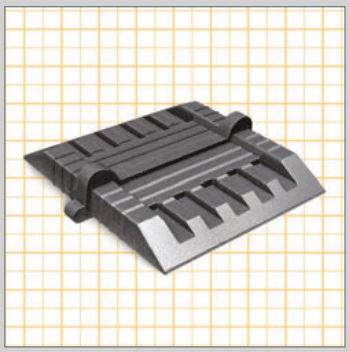

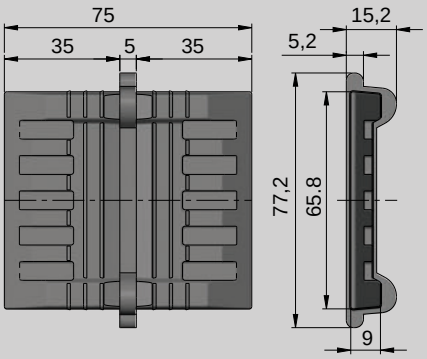

M Poliamida reforzada.
Reinforced Polyamide.
Polyamide Renforcé.
Aus verstärktem Polyamid.

PERFILES A UTILIZAR / PROFILES TO USE /
POUR PROFILS / GEBRAUCHSPROFILEN } P30447.15 P30447.20

Kg	COD.	
0,03	8040535	50

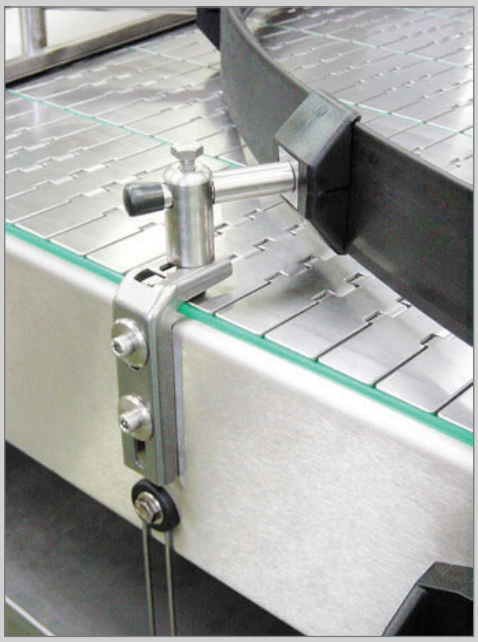



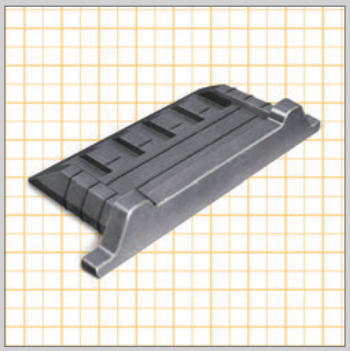

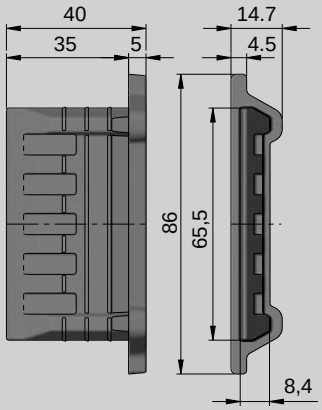

M Poliamida reforzada.
Reinforced Polyamide.
Polyamide Renforcé.
Aus verstärktem Polyamid.

PERFILES A UTILIZAR / PROFILES TO USE /
POUR PROFILS / GEBRAUCHSPROFILEN } P30450.15 P30450.20

Kg	COD.	
0,02	8040560	100

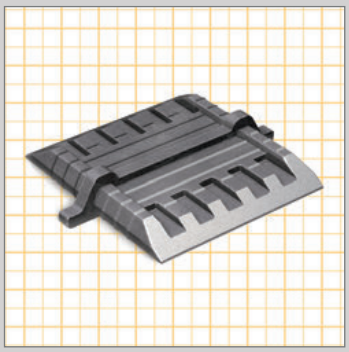

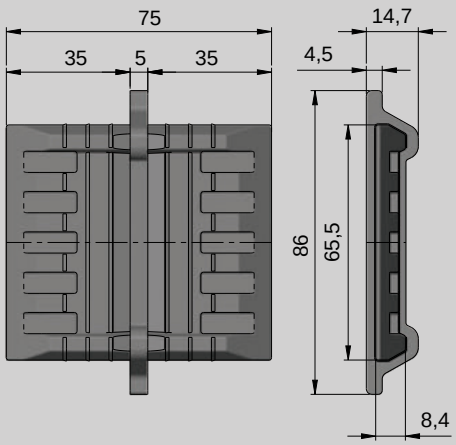

M Poliamida reforzada.
Reinforced Polyamide.
Polyamide Renforcé.
Aus verstärktem Polyamid.

PERFILES A UTILIZAR / PROFILES TO USE /
POUR PROFILS / GEBRAUCHSPROFILEN } P30450.15 P30450.20

Kg	COD.	
0,04	8040581	50



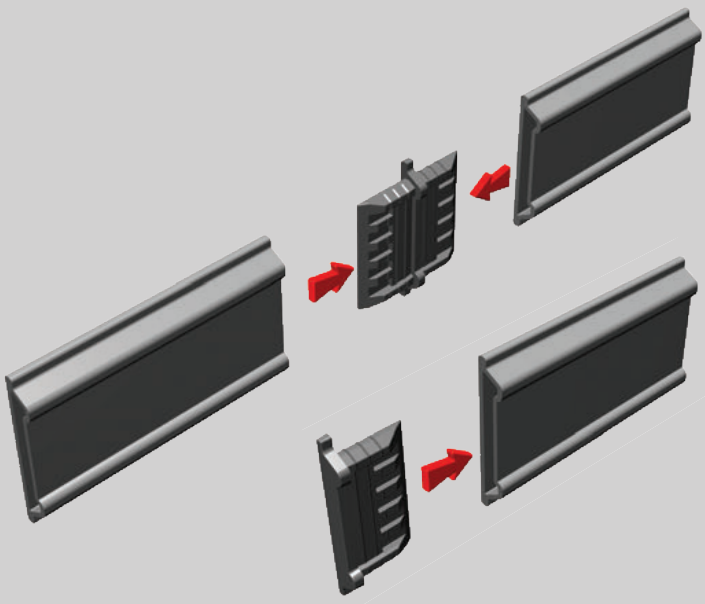

GUIA / GUIDE / GUIDE / FÜHRUNGEN

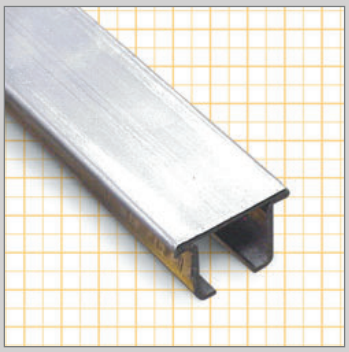

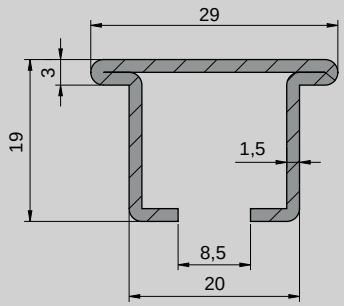

M Acero inoxidable.
Stainless steel.
Acier inoxidable.
Edelstahl 1.4301.

L	Kg	COD.
3	2,78	C2919SS.15
6	5,56	C2919SS.20

GUIA / GUIDE / GUIDE / FÜHRUNGEN

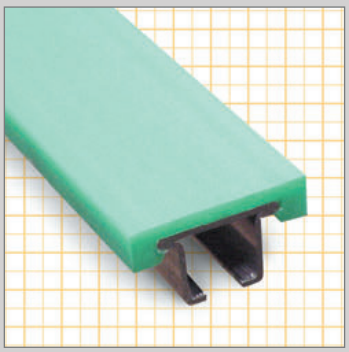

M Polietileno UHMW 1000 "DESLIDUR", guía s/tabla.
UHMW 1000 "DESLIDUR" Polyetilene, guide as in the table.
Polyéthylène UHMW 1000 "DESLIDUR", profile suivant table.
Profil aus Polyäthylen UHMW 1000 "DESLIDUR", C-stahl siehe Tabelle.

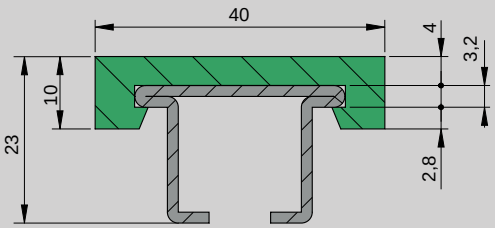

COLOR / COLOUR COULEUR / FARBE	GUIA / GUIDE STAHL- PROFIL	L	Kg	COD.
Verde/Green/Vert/Grün	-	50	10,6	P20376
Verde/Green/Vert/Grün	C2919SS.15	3	3,42	PSS20376.15
Verde/Green/Vert/Grün	C2919SS.20	6	6,84	PSS20376.20

GUIA / GUIDE / GUIDE / FÜHRUNGEN

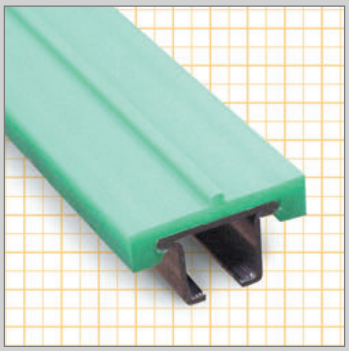

M Polietileno UHMW 1000 "DESLIDUR", guía s/tabla.
UHMW 1000 "DESLIDUR" Polyetilene, guide as in the table.
Polyéthylène UHMW 1000 "DESLIDUR", profile suivant table.
Profil aus Polyäthylen UHMW 1000 "DESLIDUR", C-stahl siehe Tabelle.

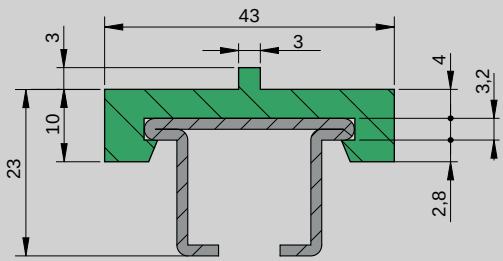

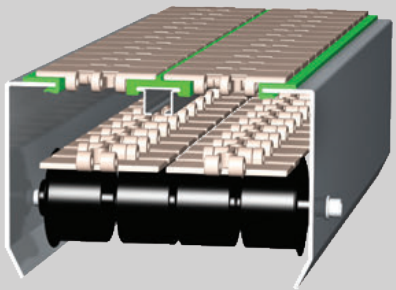

COLOR / COLOUR COULEUR / FARBE	GUIA / GUIDE STAHL- PROFIL	L	Kg	COD.
Verde/Green/Vert/Grün	-	50	12,5	P20378
Verde/Green/Vert/Grün	C2919SS.15	3	3,45	PSS20378.15
Verde/Green/Vert/Grün	C2919SS.20	6	6,90	PSS20378.20

ELEMENTO DE CONEXION / CONNECTING ELEMENT
ELEMENT DE CONEXION / VERBINDUNGSSTÜCK

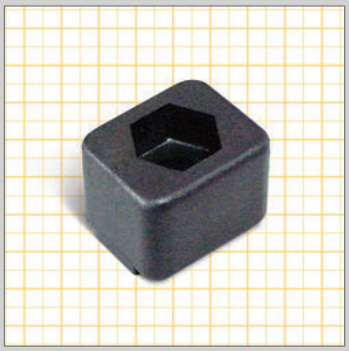

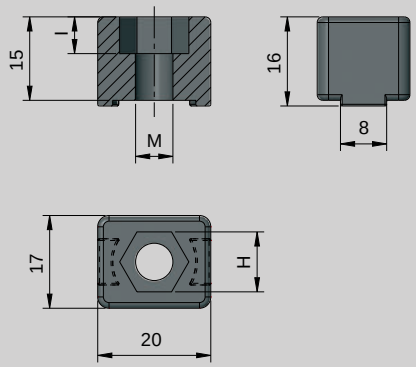

M Poliamida Reforzada.
Reinforced Polyamide.
Polyamide Renforcée.
Aus verstärktem Polyamid

H	M	I	Kg	COD.	
10	Ø6,2	6	0,01	8340349	400
13	Ø8,2	6	0,01	8340350	

ELEMENTO DE CONEXION / CONNECTING ELEMENT
ELEMENT DE CONEXION / VERBINDUNGSSTÜCK

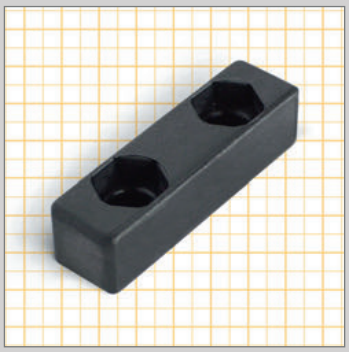

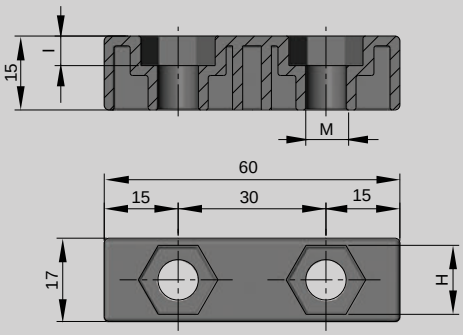

M Poliamida Reforzada.
Reinforced Polyamide.
Polyamide Renforcée.
Aus verstärktem Polyamid

H	M	I	Kg	COD.	
10	Ø6,2	6	0,02	8340359	200
13	Ø8,2	6	0,02	8340360	

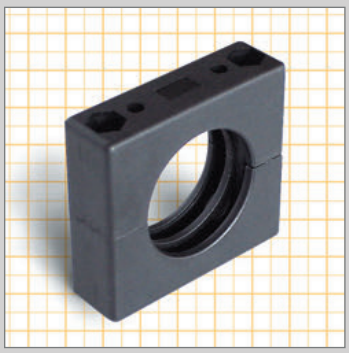

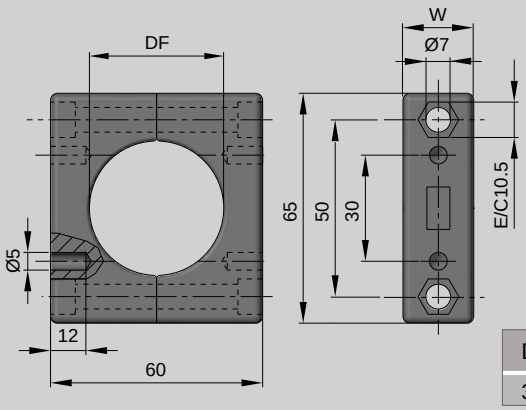

M Poliamida reforzada.
Reinforced Polyamide.
Polyamide Renforcé.
Aus verstärktem Polyamid.

DF	DE	DP	W	Kg	COD.	
38	-	-	20	0,06	8235361	50

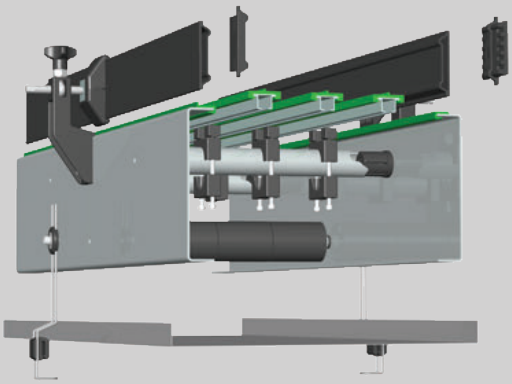

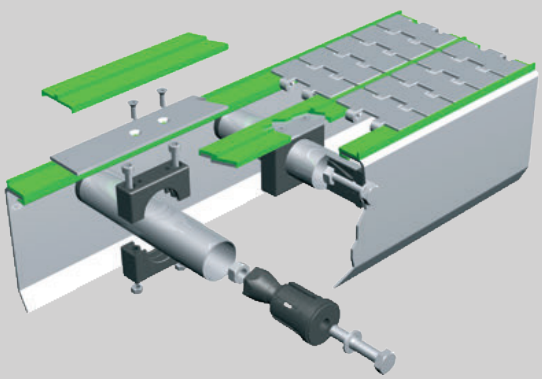

PATIN / PATIN / SLIDING SHOE / SCHUH



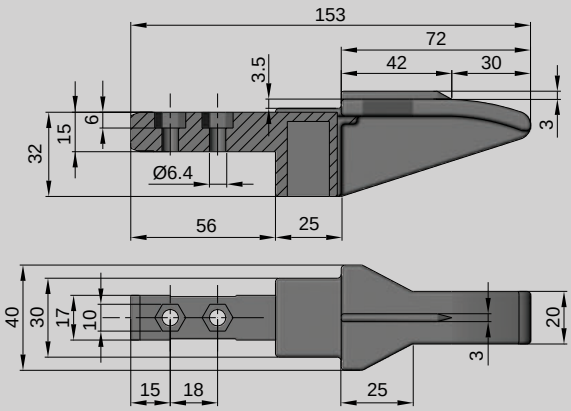

M Poliamida Reforzada.
Reinforced Polyamide.
Polyamide Renforcée.
Aus verstärktem Polyamid

Kg	COD.	
0,04	8340385	25

PATIN / PATIN / SLIDING SHOE / SCHUH

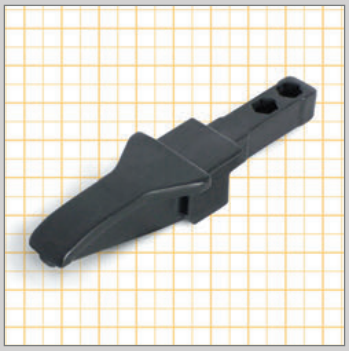

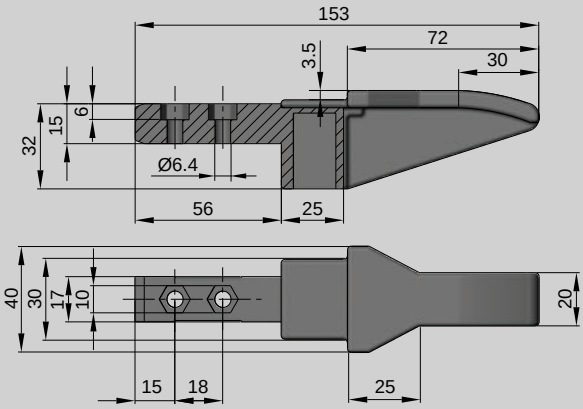

M Poliamida Reforzada.
Reinforced Polyamide.
Polyamide Renforcée.
Aus verstärktem Polyamid

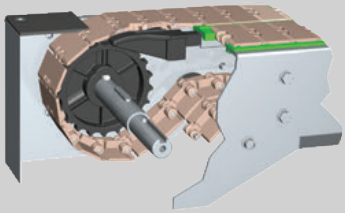

Kg	COD.	
0,04	8340380	25

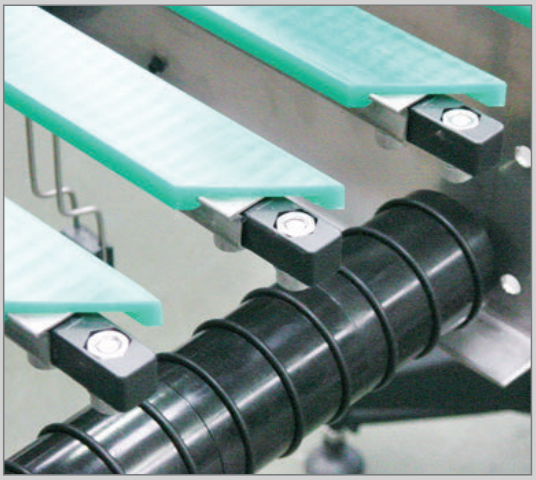

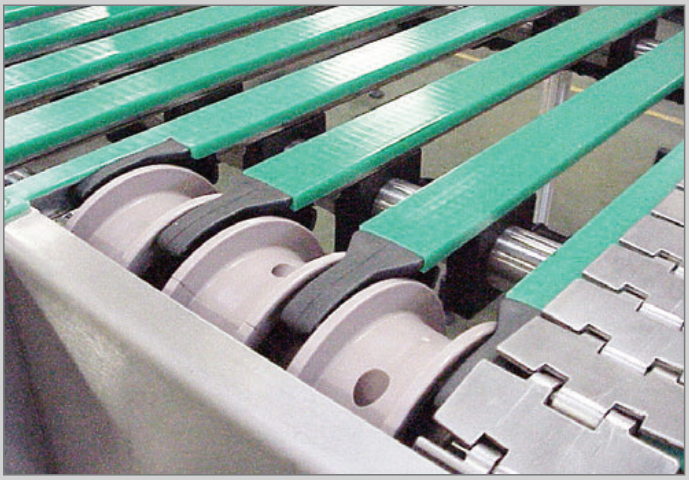

TIRANTE PORTABANDEJAS / DRIP TRAY SUPPORTS
TIRANT PORTE GOUTTIERE / TROPFBLECHHALTER

M Poliamida reforzada + Acero Inoxidable.
Reinforced Polyamide + stainless steel.
Polyamide Renforcé + acier inoxydable.
Aus verstärktem Polyamid und Edelstahl 1.4301

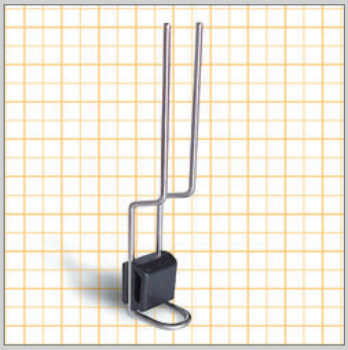

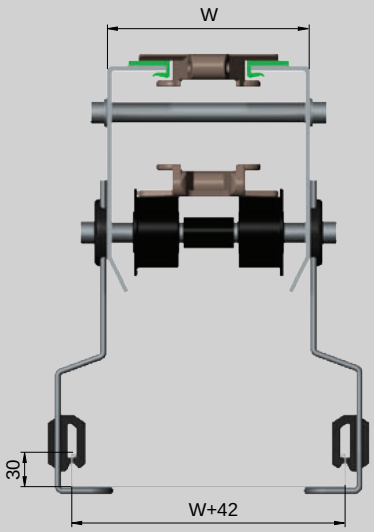

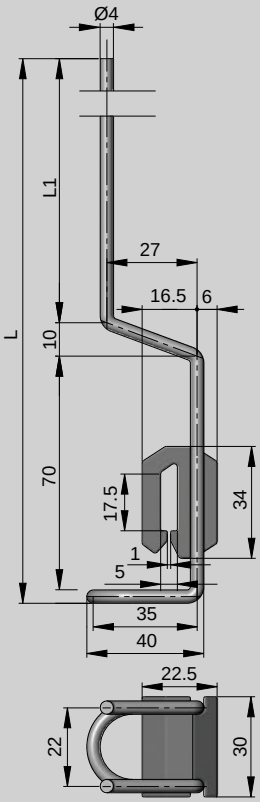

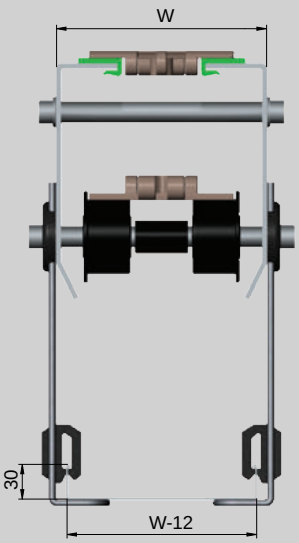

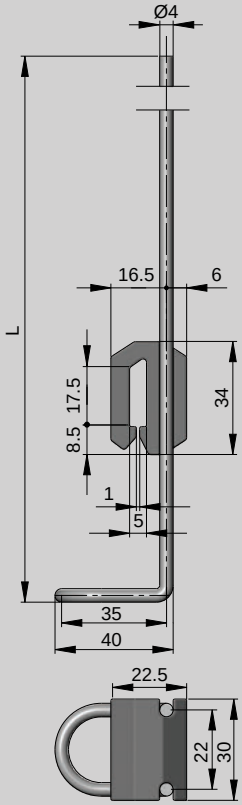

L mm	L1 mm	Kg	COD.	
180	100	0,08	8225311	25
250	170	0,10	8225312	
280	200	0,12	8225314	

L mm	L1 mm	Kg	COD.	
250	-	0,08	8226218	25
400	-	0,10	8226219	

ANILLO PORTATIRANTE / FIXING WASHER
ANNEAU POUR TIRANT / HALTESCHEIBE

M Poliamida reforzada + Acero Inoxidable.
Reinforced Polyamide + stainless steel.
Polyamide Renforcé + acier inoxydable.
Aus verstärktem Polyamid und Edelstahl 1.4301



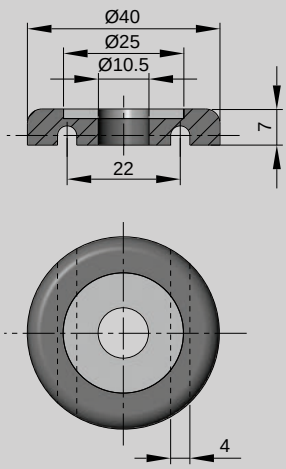

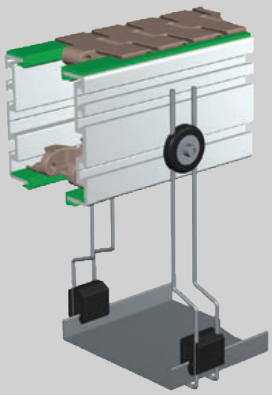

Kg	COD.	
0,02	8225207	200

B

PALPADOR CONTROL DE PRODUCTO / SCANNING LEVER /
TÂTEUR POUR LE CONTROLE DU PRODUIT



M Poliamida reforzada, insertos acero galvanizado. /
Reinforced Polyamide, bushings in zinc plated steel. /
Polyamide renforcé + inserts acier zingué. /
Aus verstärktem Polyamid. Gewindestift aus vernickeltem Stahl.

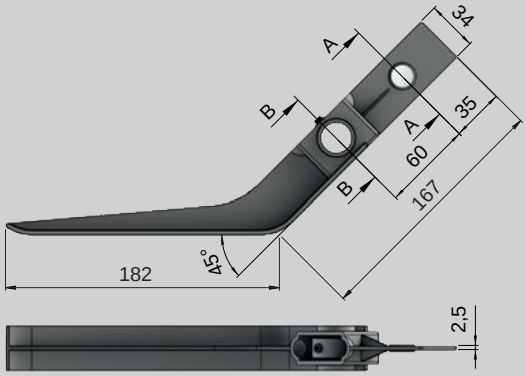

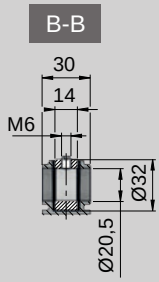

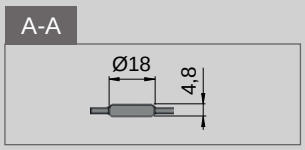

Kg	COD.	
0,13	8330248	20

PALPADOR CONTROL DE PRODUCTO / SCANNING LEVER /
TÂTEUR POUR LE CONTROLE DU PRODUIT



M Poliamida reforzada, insertos acero galvanizado. /
Reinforced Polyamide, bushings in zinc plated steel. /
Polyamide renforcé + inserts acier zingué. /
Aus verstärktem Polyamid. Gewindestift aus vernickeltem Stahl.

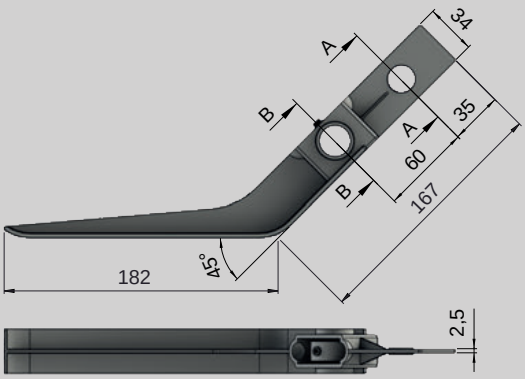

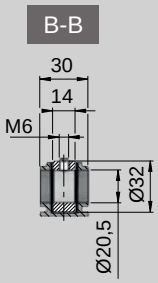

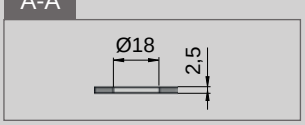

Kg	COD.	
0,13	8330250	20

B

PALPADOR CONTROL DE PRODUCTO / SCANNING LEVER /
TÂTEUR POUR LE CONTROLE DU PRODUIT



M Poliamida reforzada, insertos acero galvanizado. /
Reinforced Polyamide, bushings in zinc plated steel. /
Polyamide renforcé + inserts acier zingué. /
Aus verstärktem Polyamid. Gewindestift aus vernickeltem Stahl.

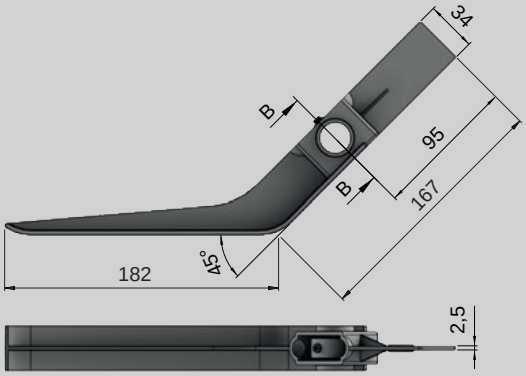

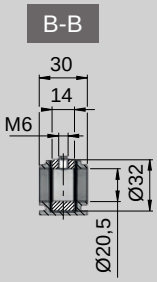

Kg	COD.	
0,13	8330245	20

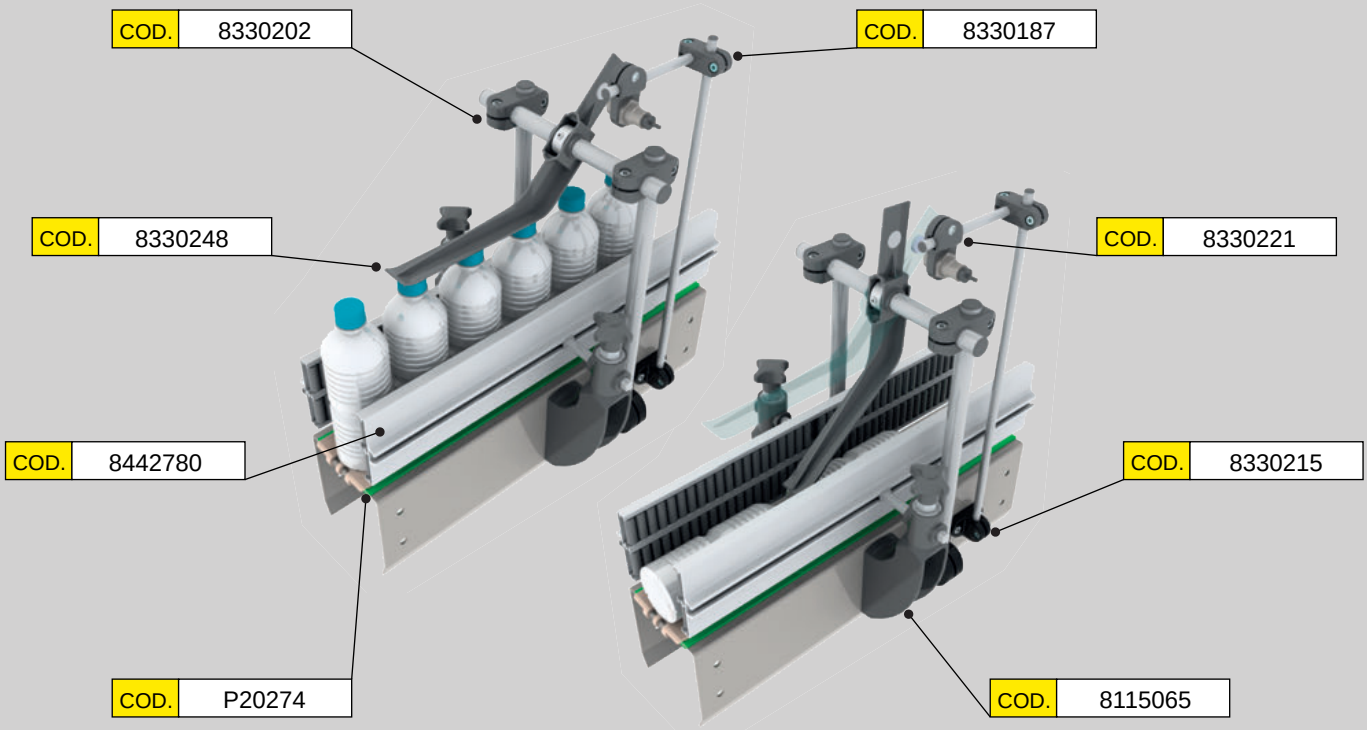

B

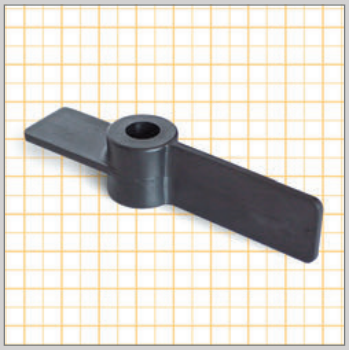

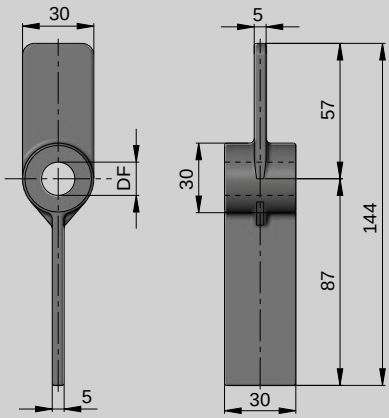

M
Poliamida reforzada.
Reinforced Polyamide.
Polyamide Renforcé.
Aus verstärktem Polyamid.

DF	Kg	COD.	
14	0,05	8330237	50



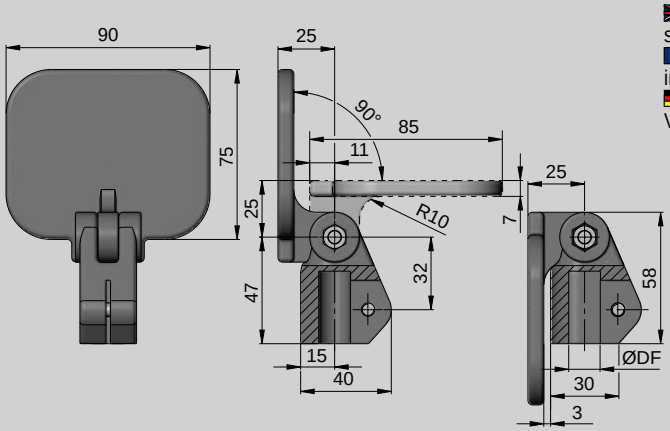

M
Poliamida reforzada, tornillería Acero Inoxidable.
Reinforced Polyamide, fastener in stainless steel.
Polyamide Renforcé + Visserie acier inox.
Aus verstärktem Polyamid, Verschraubungen aus Edelstahl 1.4301.

DF	Kg	COD.	
12	0,1	8330301	15
14	0,1	8330303	
15	0,1	8330305	
16	0,1	8330306	
18	0,1	8330308	
20	0,1	8330310	

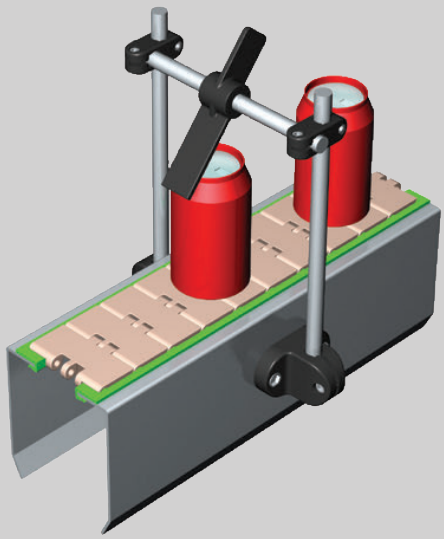



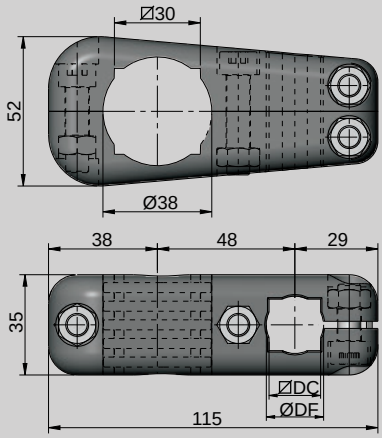

M Poliamida reforzada, tornillería Acero Inoxidable.
Reinforced Polyamide + fastener in stainless steel.
Polyamide Renforcé + Visserie acier inoxydable.
Aus verstärktem Polyamid, Verschraubung aus Edelstahl 1.4301

ØDF	ØDC	Kg	COD.	
18	15	0,20	8330648	20
20	18	0,19	8330650	



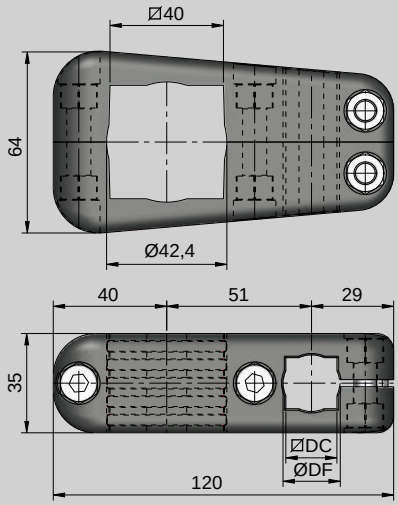

M Poliamida reforzada, tornillería Acero Inoxidable.
Reinforced Polyamide + fastener in stainless steel.
Polyamide Renforcé + Visserie acier inoxydable.
Aus verstärktem Polyamid, Verschraubung aus Edelstahl 1.4301

ØDF	ØDC	Kg	COD.	
20	18	0,22	8330663	20

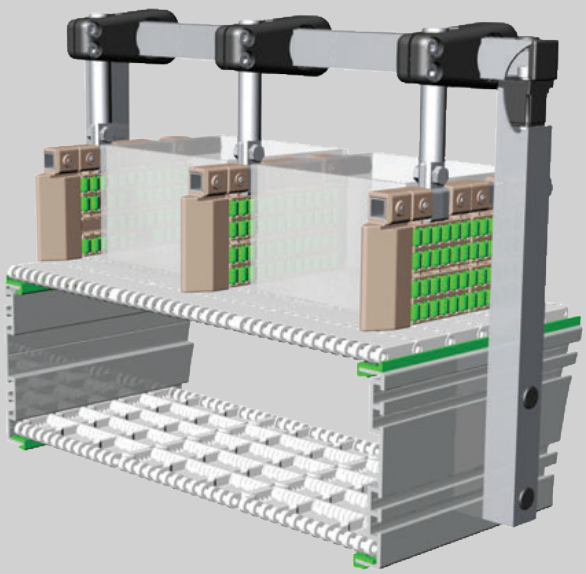

B



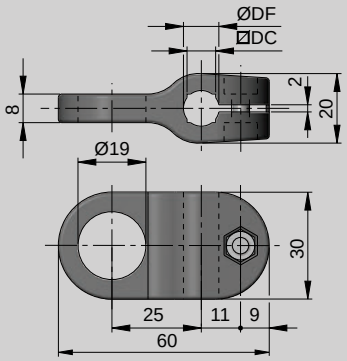

M Poliamida reforzada, tornillería Acero Inoxidable.
Reinforced Polyamide, fastener in stainless steel.
Polyamide Renforcé + Visserie acier inox.
Aus verstärktem Polyamid, Verschraubungen aus Edelstahl 1.4301.

ØDF	ØDC	Kg	COD.	
10	8	0,02	8330221	100
12	10	0,02	8330222	
14	12	0,02	8330223	



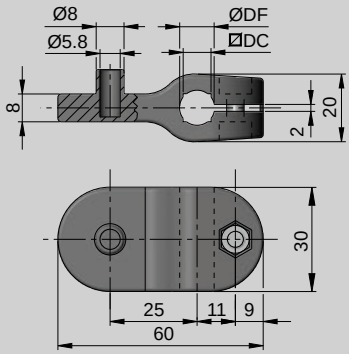

M Poliamida reforzada, tornillería Acero Inoxidable.
Reinforced Polyamide, fastener in stainless steel.
Polyamide Renforcé + Visserie acier inox.
Aus verstärktem Polyamid, Verschraubungen aus Edelstahl 1.4301.

ØDF	ØDC	Kg	COD.	
10	8	0,03	8330227	100
12	10	0,03	8330228	
14	12	0,03	8330229	

B



M Poliamida reforzada, tornillería Acero Inoxidable.
Reinforced Polyamide, fastener in stainless steel.
Polyamide Renforcé + Visserie acier inox.
Aus verstärktem Polyamid, Verschraubungen aus Edelstahl 1.4301.

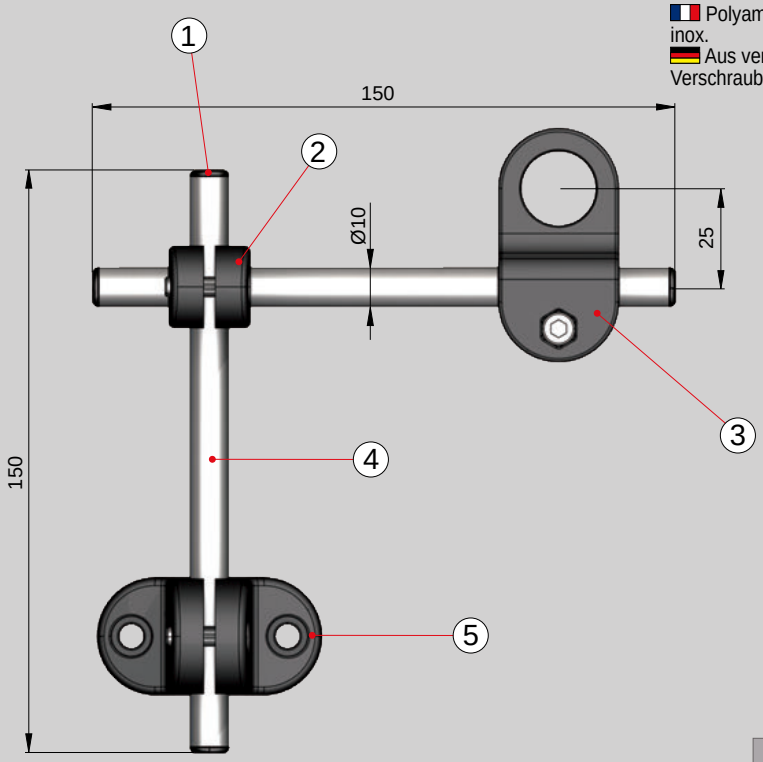

Incluye / Includes / Comprends / Begreift

1 - 7640149. Unidades / pcs / pièces: 4 /
2 - 8330187. Unidades / pcs / pièces: 1 /
3 - 8330221. Unidades / pcs / pièces: 1 /
4 - 7640710. Unidades / pcs / pièces: 2 /
5 - 8330215. Unidades / pcs / pièces: 1 /

Kg	COD.	
0,15	8390601	25



M Poliamida reforzada, tornillería Acero Inoxidable.
Reinforced Polyamide, fastener in stainless steel.
Polyamide Renforcé + Visserie acier inox.
Aus verstärktem Polyamid, Verschraubungen aus Edelstahl 1.4301.

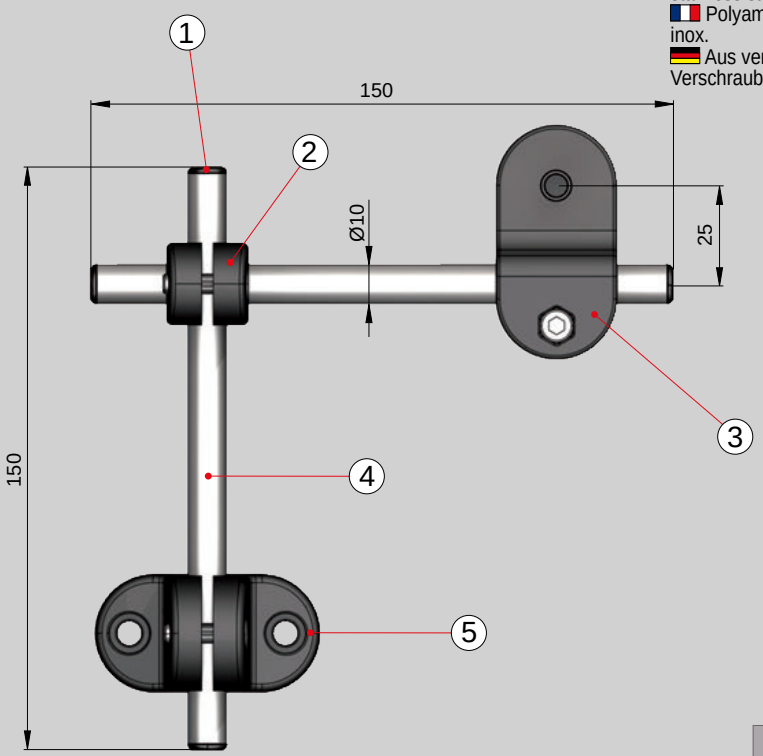

Incluye / Includes / Comprends / Begreift

1 - 7640149. Unidades / pcs / pièces: 4 /
2 - 8330187. Unidades / pcs / pièces: 1 /
3 - 8330227. Unidades / pcs / pièces: 1 /
4 - 7640710. Unidades / pcs / pièces: 2 /
5 - 8330215. Unidades / pcs / pièces: 1 /

Kg	COD.	
0,15	8390607	25

CRUCETAS / CROSS BLOCK AND PHOTOCELL ACCESORIES
NOIX PORTE CELLULE / KREUZKLEMMEN UND ZUBEHÖR FÜR FOTOZELLEN



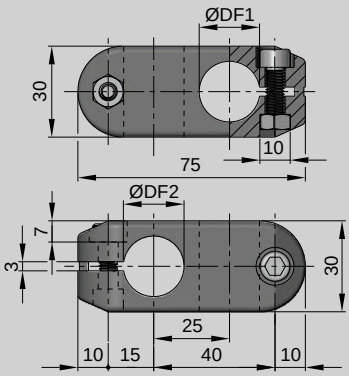

M Poliamida reforzada, tornillería Acero Inoxidable.
Reinforced Polyamide, fastener in stainless steel.
Polyamide Renforcé + Visserie acier inox.
Aus verstärktem Polyamid, Verschraubungen aus Edelstahl 1.4301.

ØDF1	ØDF2	Kg	COD.	
14	14	0,07	8330194	50
14	15	0,07	8330195	
14	16	0,07	8330196	
15	15	0,07	8330197	
15	16	0,07	8330198	
16	16	0,07	8330199	
18	18	0,07	8330201	
20	20	0.07	8330202	



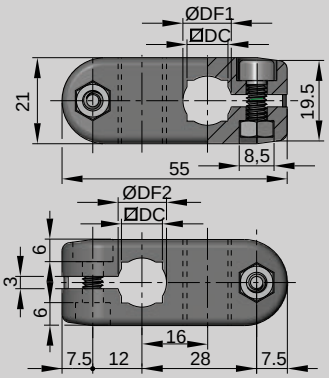

M Poliamida reforzada, tornillería Acero Inoxidable.
Reinforced Polyamide, fastener in stainless steel.
Polyamide Renforcé + Visserie acier inox.
Aus verstärktem Polyamid, Verschraubungen aus Edelstahl 1.4301.

ØDF1	ØDF2	ØDC	Kg	COD.	
10	10	8	0,03	8330187	100
12	12	10	0,03	8330189	
14	14	12	0,03	8330191	



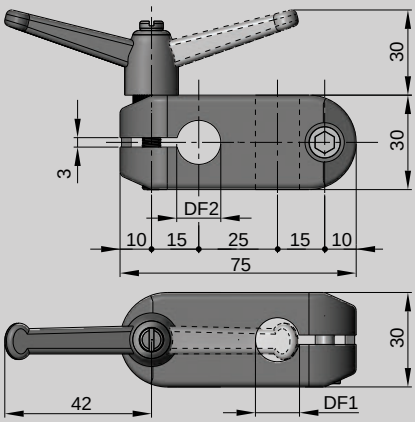

M Poliamida reforzada, tornillería Acero Inoxidable, eje acero zincado.
Reinforced Polyamide, fastener in stainless steel, pin in zinc plated.
Polyamide Renforcé + Visserie acier inox, inserts vissés acier zingué.
Aus verstärktem Polyamid, Gewindestift aus vernickeltem stahl, Verschraubungen aus Edelstahl 1.4301.

ØDF1	ØDF2	Kg	COD.	
14	14	0,09	8330740	25
15	15	0,09	8330745	
16	16	0,09	8330746	
18	18	0,09	8330748	
20	20	0,09	8330750	

B

CRUCETA / CROSS BLOCK / NOIX / KREUZKLEMMEN



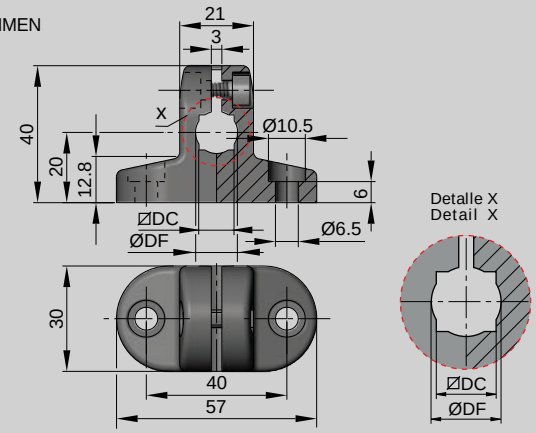

M Poliamida reforzada, tornillería Acero Inoxidable.
Reinforced Polyamide, fastener in stainless steel.
Polyamide Renforcé + Visserie acier inox.
Aus verstärktem Polyamid, Verschraubungen aus Edelstahl 1.4301.

ØDF	ØDC	Kg	COD.	
10	8	0,03	8330215	75
12	10	0,03	8330216	
14	12	0,03	8330217	

DISTANCIADOR CRUCETA REFORZADA / REINFORCED CROSS BLOCK SPACER / ÉLOIGNEMENT DE NOIX / KREUZKLEMMEN GETRENTER



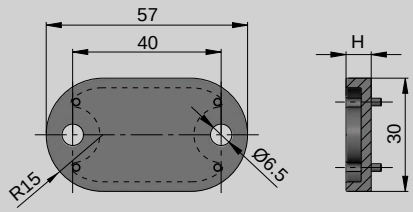

M Poliamida reforzada.
Reinforced Polyamide.
Polyamide Renforcé.
Aus verstärktem Polyamid.

USO CRUCETAS / FOR CROSS BLOCK / POUR NOIX / FÜR KREUZKLEMMEN
8330215 - 8330216 - 8330217

H	Kg	COD.	
4	0,01	8330890	200
6	0,02	8330895	

DISTANCIADOR CRUCETA REFORZADA / REINFORCED CROSS BLOCK SPACER / ÉLOIGNEMENT DE NOIX / KREUZKLEMMEN GETRENTER



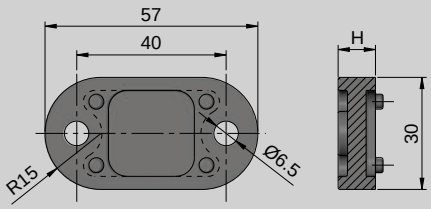

M Poliamida reforzada.
Reinforced Polyamide.
Polyamide Renforcé.
Aus verstärktem Polyamid.

USO CRUCETAS / FOR CROSS BLOCK / POUR NOIX / FÜR KREUZKLEMMEN
8330215 - 8330216 - 8330217

H	Kg	COD.	
8	0,02	8330896	150
10	0,02	8330897	
12	0,02	8330899	

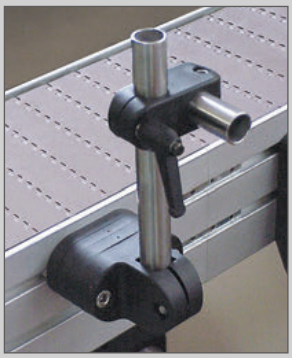

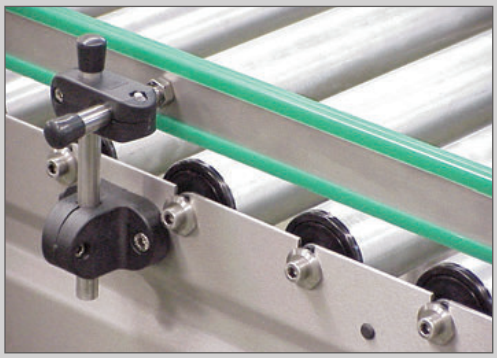



CRUCETAS / CROSS BLOCK AND PHOTOCELL ACCESORIES
NOIX PORTE CELLULE / KREUZKLEMMEN UND ZUBEHÖR FÜR FOTOZELLEN

CRUCETA / CROSS BLOCK / NOIX / KREUZKLEMMEN



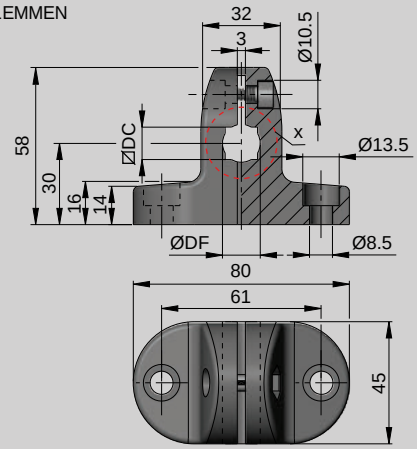

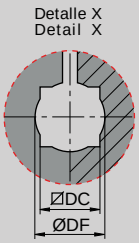

M
Poliamida reforzada, tornillería Acero Inoxidable.
Reinforced Polyamide, fastener in stainless steel.
Polyamide Renforcé + Visserie acier inox.
Aus verstärktem Polyamid, Verschraubungen aus Edelstahl 1.4301.

ØDF	ØDC	Kg	COD.	
14	12	0,09	8330270	20
16	14	0,09	8330271	
18	16	0,09	8330273	
20	18	0,09	8330275	

DISTANCIADOR CRUCETA REFORZADA / REINFORCED CROSS BLOCK SPACER / ÉLOIGNEMENT DE NOIX / KREUZKLEMMEN GETRENTER



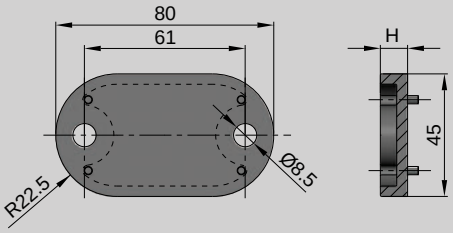

USO CRUCETAS / FOR CROSS BLOCK / POUR NOIX / FÜR KREUZKLEMMEN
8330270 - 8330271 - 8330273 - 8330275

M
Poliamida reforzada.
Reinforced Polyamide.
Polyamide Renforcé.
Aus verstärktem Polyamid.

H	Kg	COD.	
10	0,03	8330901	60

DISTANCIADOR CRUCETA REFORZADA / REINFORCED CROSS BLOCK SPACER / ÉLOIGNEMENT DE NOIX / KREUZKLEMMEN GETRENTER



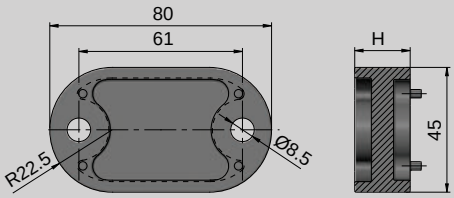

USO CRUCETAS / FOR CROSS BLOCK / POUR NOIX / FÜR KREUZKLEMMEN
8330270 - 8330271 - 8330273 - 8330275

M
Poliamida reforzada.
Reinforced Polyamide.
Polyamide Renforcé.
Aus verstärktem Polyamid.

H	Kg	COD.	
20	0,06	8330905	40









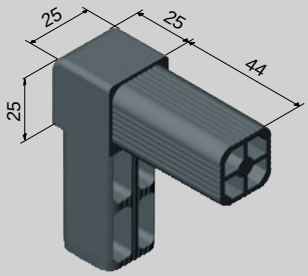

Para tubo
For tube
Pour tube
Für Rohr
⍁ 25X25X1,5 mm.

M Poliamida reforzada.
Reinforced polyamide.
Polyamide renforcé.
Aus verstärktem Polyamid.

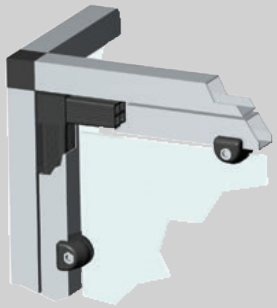

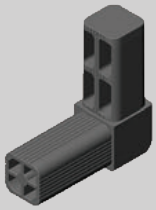

TIPO TYPE	Kg	COD.	
A	0,05	7640001	40

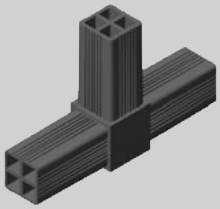

TIPO TYPE	Kg	COD.	
B	0,07	7640002	40

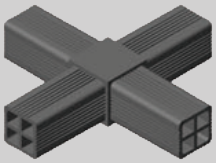

TIPO TYPE	Kg	COD.	
C	0,09	7640003	20

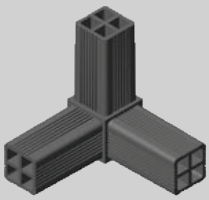

TIPO TYPE	Kg	COD.	
D	0,07	7640004	20

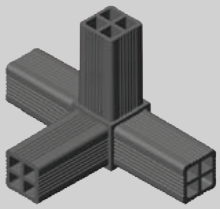

TIPO TYPE	Kg	COD.	
E	0,09	7640005	20

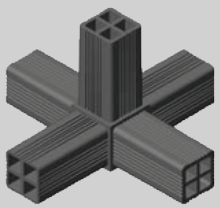

TIPO TYPE	Kg	COD.	
F	0,11	7640006	25

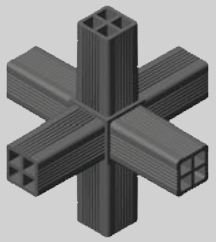

TIPO TYPE	Kg	COD.	
G	0,13	7640007	10

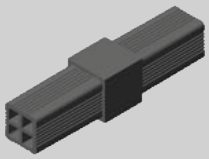

TIPO TYPE	Kg	COD.	
H	0,05	7640008	50



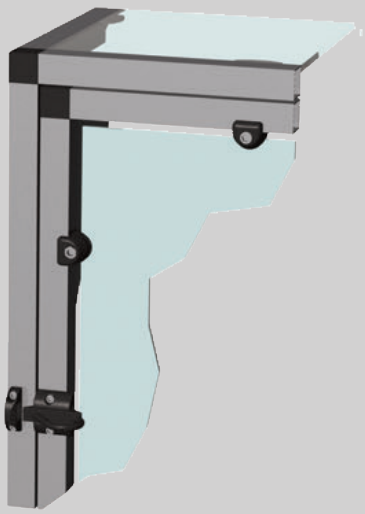

B

JUNTA DE CONEXIÓN ÁNGULO VARIABLE / VARIABLE ANGLE CONNECTING JOINT / NOIX DE CONNECTION D'ANGLE VARIABLE / QUERVERBINDER

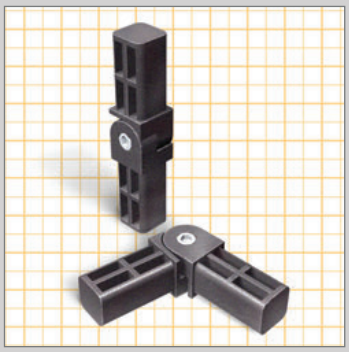

Para tubo
For tube
Pour tube
Für Rohr
Ø 25X25X1,5 mm.

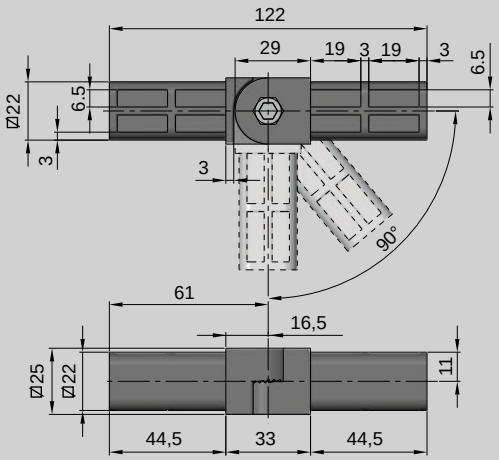

M
Poliamida reforzada, tornillería Acero inoxidable.
Reinforced polyamide, fastener in stainless steel.
Polyamide renforcé + visserie Acier inox.
Aus verstärktem Polyamid, Verschraubungen aus Edelstahl 1.4301.

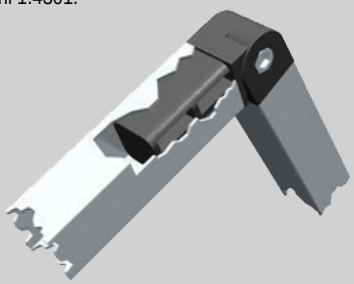

TIPO TYPE	Kg	COD.	
AT	0,12	7645101	30

SOPORTE FIJACIÓN ESTRUCTURA / STRUCTURAL FIXATION SUPPORT / ELEMENT DE SOUTIEN POUR FIXATION STRUCTURALE / STÜTZBEINE ANSCHLAGUNG

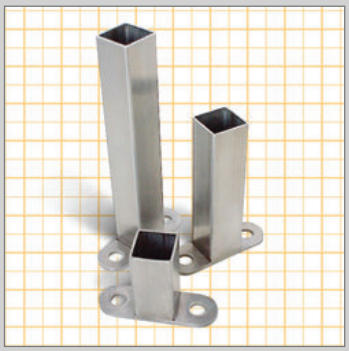

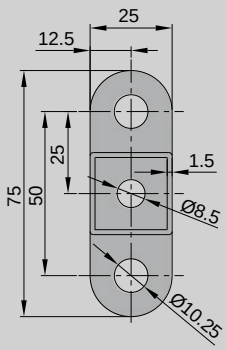

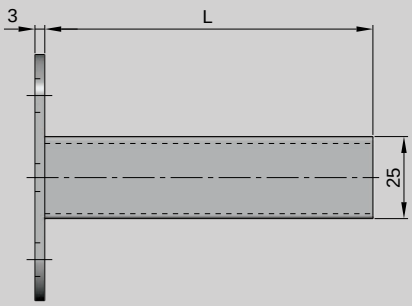

M
Acero inoxidable.
Stainless Steel.
Acier inoxidable.
Edelstahl 1.4301.

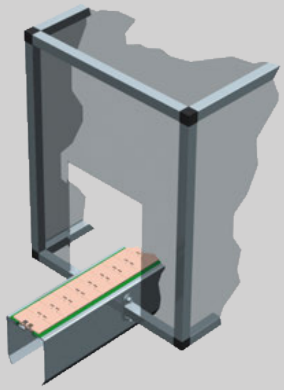

L	Kg	COD.	
50mm.	0,09	7640405	50
100mm.	0.15	7640410	25
150mm.	0,20	7640415	25

TUBO 25X25X1,5 PARA ESTRUCTURA O PAVIMENTO / 25X25X1,5 STRUCTURE OR PAVEMENT TUBE / TUBE 25X25X1,5 POUR STRUCTURE OU PAVEMENT / RÖHR 25X25X1,5 FÜR ESTRICH ODER GEFÜGE

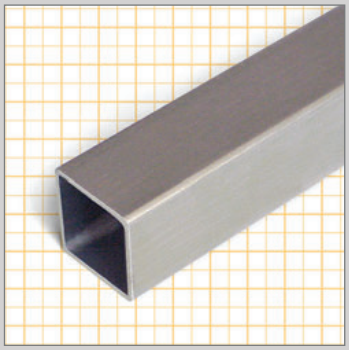

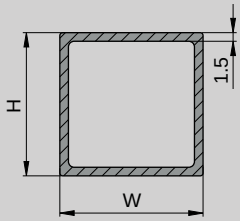

M
Aluminio anodizado - Acero inoxidable.
Anodized aluminium - Stainless Steel.
Aluminum anodisé - Acier inoxidable.
Eloxiertes Aluminum - Edelstahl.

MAT.	H	W	L	Kg	COD.
AA	25	25	3	1,09	7641215
			6	2,18	7641220
SS	25	25	3	3,21	7641515
			6	6,42	7641520

B

TERMINAL PARA TUBO / TUBE END / EMBUT DE FINITION / VERSCHÖNERUNGS - STOPFEN

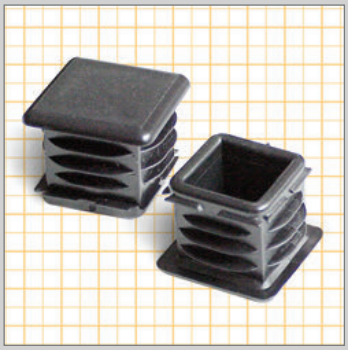

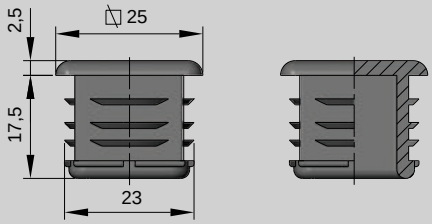

M
Polietileno color negro.
Polyethylene black colour.
Polyéthylène couleur noir.
Polyäthylen schwarzes.

Kg	COD.	
0,01	7640110	200

PERFIL PARA CORREDERAS / RUNNER PROFILES / PROFIL POUR GLISSIÈRES / PROFILE FÜR GLEITSTÜCK

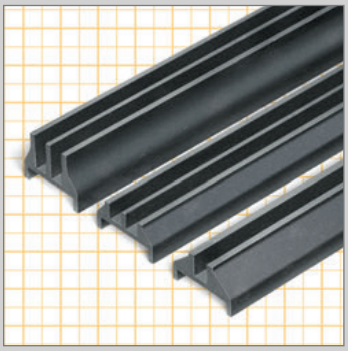

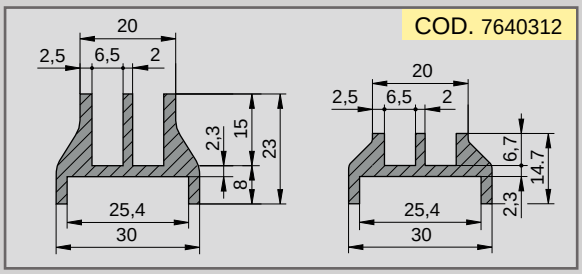

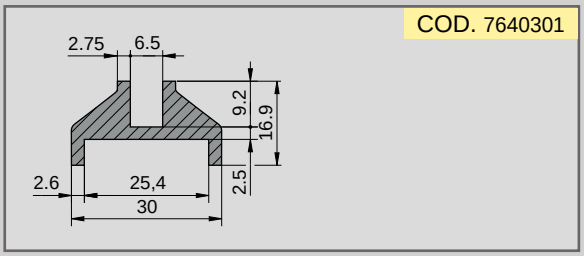

M
Polietileno color negro.
Polyethylene black colour.
Polyéthylène couleur noir.
Polyäthylen schwarzes.

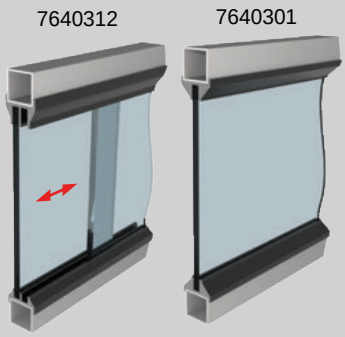

L	Kg	COD.
2	0,85	7640312
2	0,53	7640301

PERFIL PARA TUBO LISO / PROFILE FOR SMOOTH TUBE / PROFIL POUR TUBE LISSE / GLATTROHRPROFIL

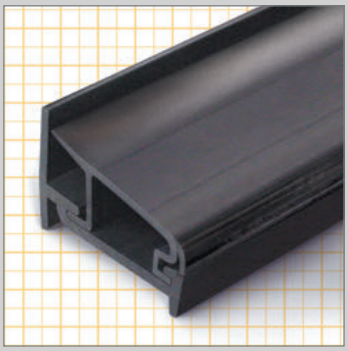

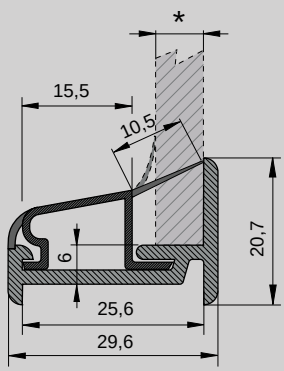

M
PVC. Rígido - Flexible.
Rigid - Flexible PVC.
PVC. Rigide - Flexible.
Steif - flexibles PVC.

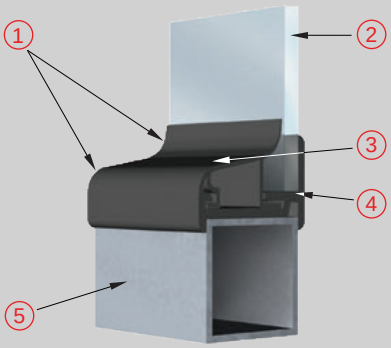

1) ZONA DE PVC FLEXIBLE / PVC FLEXIBLE AREA / ZONE DE PVC FLEXIBLE / PVC BIEGSAMKEIT
2) PANEL / PANEL / PANNEAU / SCHILD
3) PERFIL SUPERIOR / UPPER PROFIL / PROFIL SUPÉRIEUR / PROFILE HÖHER
4) PERFIL INFERIOR / DOWN PROFIL / PROFIL INFÉRIEUR / UNTER - PROFILE
5) TUBO LISO / SMOOTH TUBE / TUBE UNI / GLATTER ROHR

*	L	Kg	COD.	
5<*>8	3	0,27	7640315	50

B

TOPE CIERRA PUERTAS MAGNETICO / MAGNETIC DOORS STOP
SERRURE MAGNETIQUE / MAGNETISCHER TÜRVERSCHLUSS

M
Poliamida reforzada, + imán regulable.
Reinforced polyamide + regulable magnet.
Polyamide renforcé + aimant réglable.
Aus verstärktem Polyamid und verstellbarem Magnet.



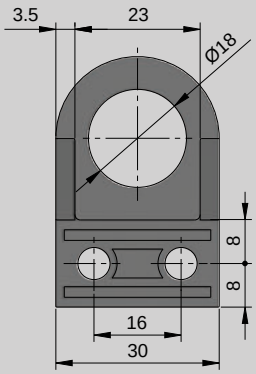

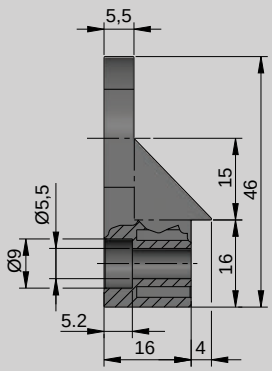

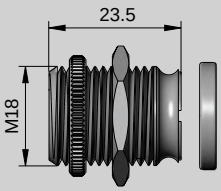

Kg	COD.	
0,06	1411052	50

CIERRE CON MUELLE / SPRING LOCK
LOQUET MANUEL / FEDERVERRIEGELUNG

M
Poliamida reforzada.
Reinforced polyamide.
Polyamide renforcé.
Aus verstärktem Polyamid.



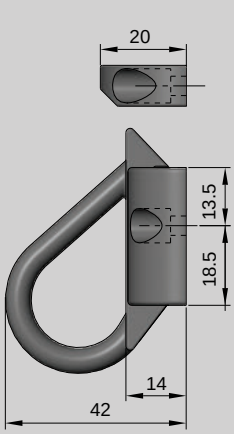

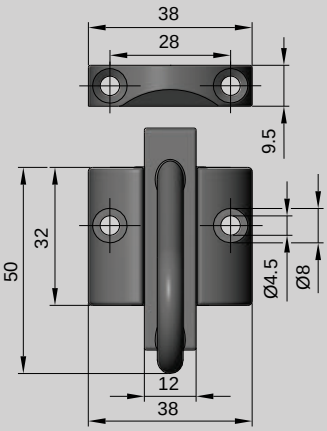

Kg	COD.	
0,01	7640059	25

BLOQUEO PARA PANELES / PANEL LOCKING ATTACHMENT
BUTÉE POUR PANNEAUX / FIXIERBLOCK

M
Poliamida reforzada.
Reinforced polyamide.
Polyamide renforcé.
Aus verstärktem Polyamid.

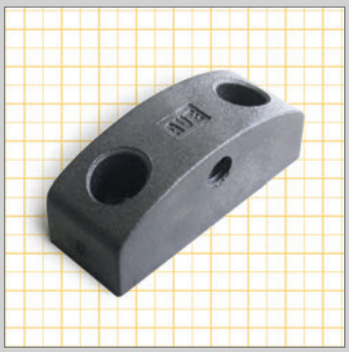

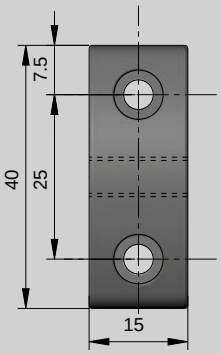

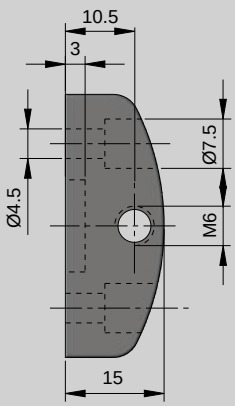

Kg	COD.	
0,01	7640060	300

BRIDA PARA PANELES / PANEL CLAMP
BRIDE POUR PANNEAU / PANEELKLEMME



M Poliamida reforzada, tornillería Acero Inoxidable.
Reinforced Polyamide, fastener in stainless steel.
Polyamide Renforcé + Visserie acier inox.
Aus verstärktem Polyamid, Verschraubungen aus Edelstahl 1.4301.

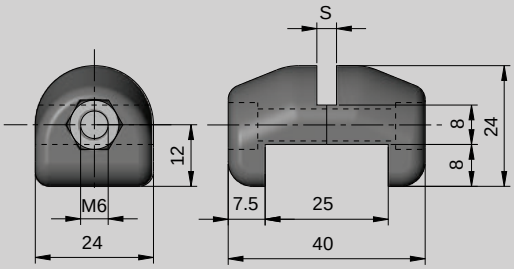

S	Kg	COD.	
4	0,03	7640051	
5	0,03	7640052	150
6	0,03	7640053	

TOPE PARA PUERTAS / STOP FOR HINGED DOORS
BLOCAGE DE PORTES / TÜRSTOPPER

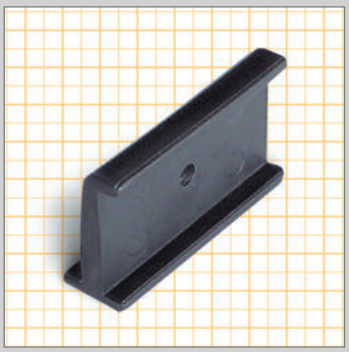

M Poliamida reforzada.
Reinforced polyamide.
Polyamide renforcé.
Aus verstärktem Polyamid.

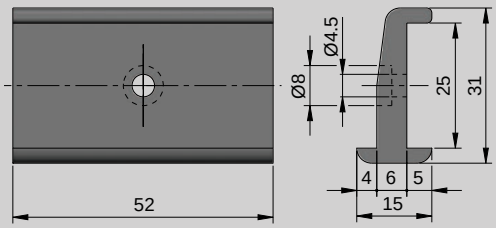

Kg	COD.	
0,01	7640501	150

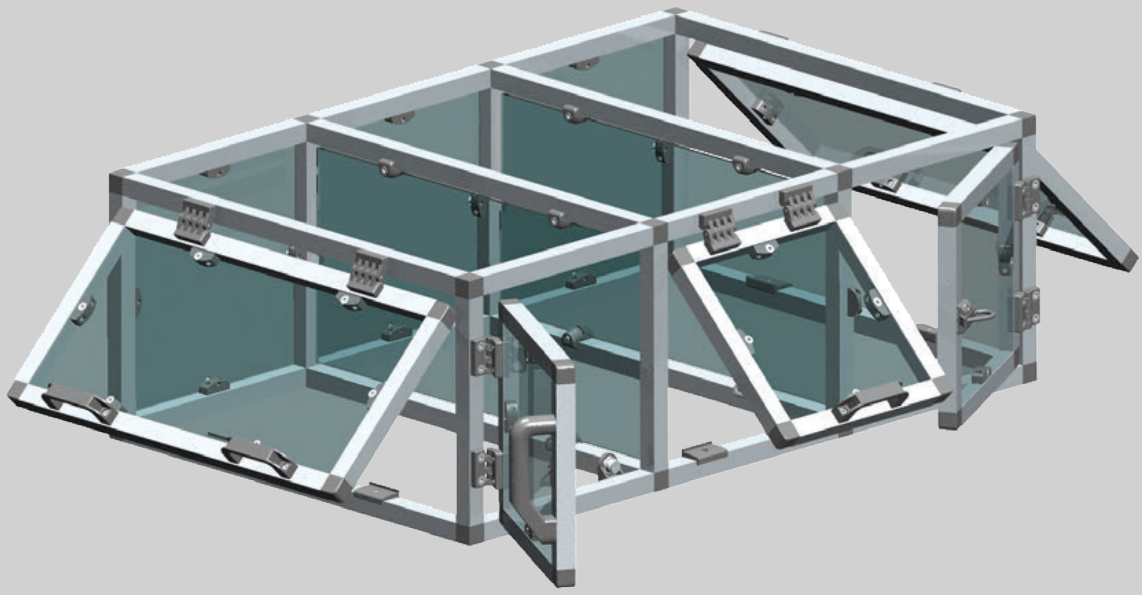



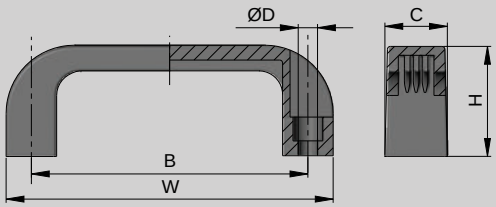

M Poliamida reforzada.
Reinforced polyamide.
Polyamide renforcé.
Aus verstärktem Polyamid.

B	W	C	ØD	H	F	Kg	COD.	
94	110	21	Ø6,5	37	-	0,04	7809010	50
116	133	24	Ø9	40	-	0,06	7809011	40
120	139	24	Ø8,5	40	-	0,08	7809012	25
117	140	24	Ø8,5	40	-	0,08	7809013	25
132	149	24	Ø9	40	-	0,09	7809014	25



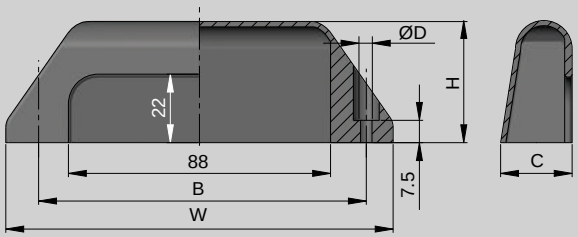

M Poliamida reforzada.
Reinforced polyamide.
Polyamide renforcé.
Aus verstärktem Polyamid.

B	W	C	ØD	H	M	Kg	COD.	
109	130	24	Ø6,3	41	-	0,06	7809410	25

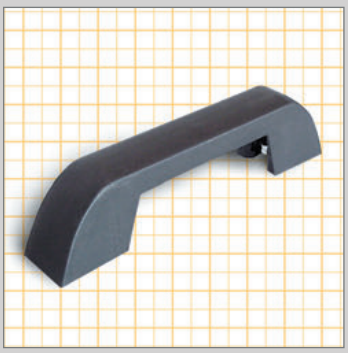

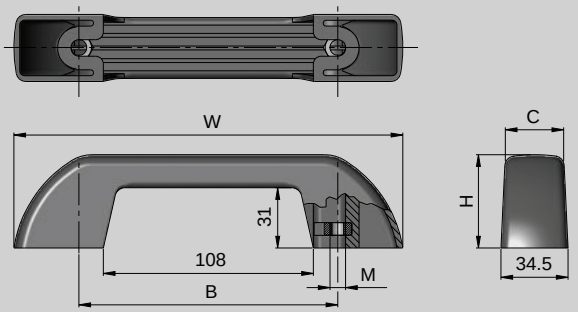

M Poliamida reforzada.
Reinforced polyamide.
Polyamide renforcé.
Aus verstärktem Polyamid.

B	W	C	ØD	H	M	Kg	COD.	
133	200	30	-	48	M8	0,11	7809310	10



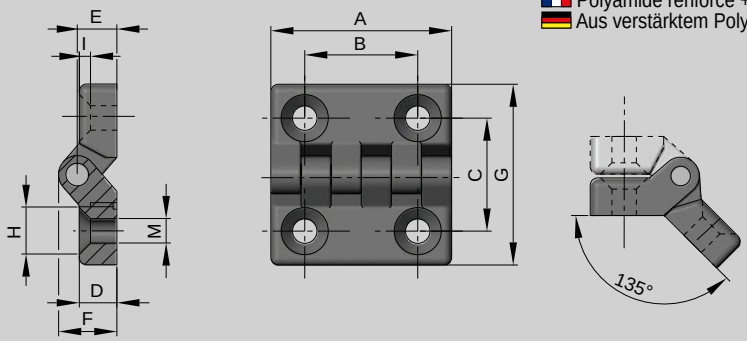

M Poliamida reforzada, eje acero zincado.
Reinforced Polyamide, pin in zinc plated steel.
Polyamide renforcé + axe acier zingué .
Aus verstärktem Polyamid. Stift aus verzinktem Stahl.

A	B	C	D	E	F	G	H	I	M	Kg	COD.	
48	30	30	10	10	15	48	Ø13,5	3	Ø6,5	0,03	7810129	100
64	40	40	13	13	19	64	Ø13,5	3	Ø6,5	0,06	7810130	50
96	60	63	16	17	24	96	Ø16	4,6	Ø8	0,15	7810131	40

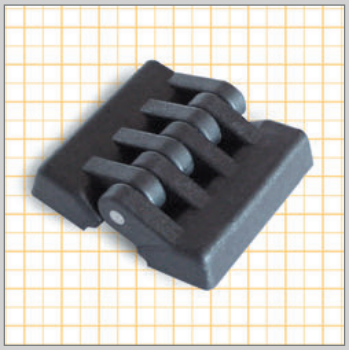

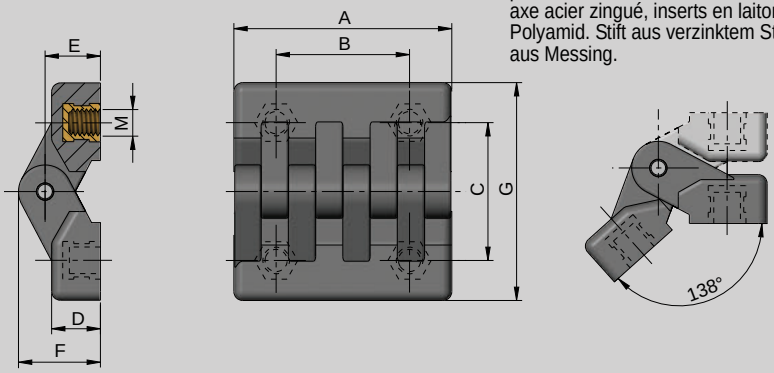

M Poliamida reforzada, eje acero zincado, casquillos latón niquelado. Reinforced Polyamide, pin in zinc plated steel, bushes in brass. Polyamide renforcé + axe acier zingué, inserts en laiton. . Aus verstärktem Polyamid. Stift aus verzinktem Stahl, gewindeeinsatz aus Messing.

A	B	C	D	E	F	G	H	I	M	Kg	COD.	
49	30	32	11	13	19	49	-	-	M5	0,06	7640208	75
49	30	32	11	13	19	49	-	-	M6	0,06	7640209	



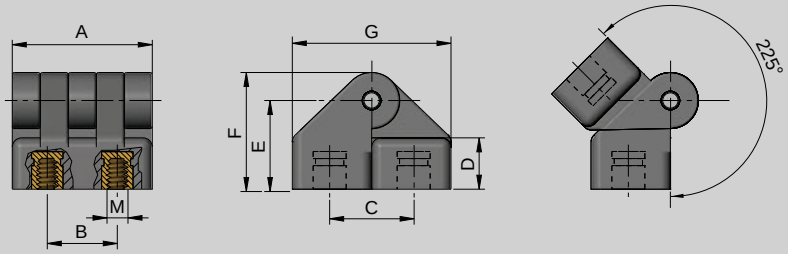

M Poliamida reforzada, eje acero zincado, casquillos latón niquelado. Reinforced Polyamide, pin in zinc plated steel, bushes in brass. Polyamide renforcé + axe acier zingué, inserts en laiton. Aus verstärktem Polyamid. Stift aus verzinktem Stahl, gewindeeinsatz aus Messing.

A	B	C	D	E	F	G	H	I	M	Kg	COD.	
30	15	18	11	19	25	36	-	-	M5	0,04	7810110	150
54	30	21	13	22	29	42	-	-	M6	0,05	7810111	50
78	42	31	16	29	40	62	-	-	M8	0,06	7810112	20



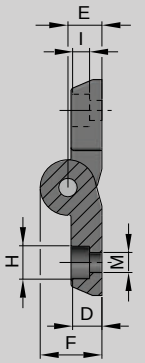

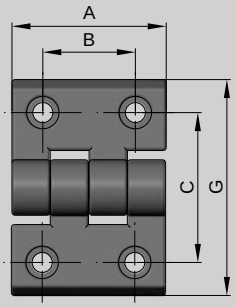

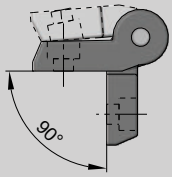

M
Poliamida reforzada, eje acero inoxidable.
Reinforced Polyamide, pin in stainless steel.
Polyamide renforcé + axe acier inox.
Aus verstärktem Polyamid. Stift aus Edelstahl 1.4301

* Reforzada / Reinforzed / Renforcé / Verstärktes

Eje remachado / Riveted pin / Axe riveté / Niet-und nagel-fest Achse

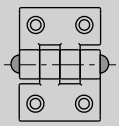

	A	B	C	D	E	F	G	H	I	M	Kg	COD.	
	50	30	46	10	11	20	70	Ø10,5	6	Ø6,5	0,04	7810210	
*	50	30	46	10	11	20	70	Ø10,5	6	Ø6,5	0,04	7810211	50
	50	30	46	10	11	20	70	Ø13,5	6	Ø8,5	0,04	7810212	



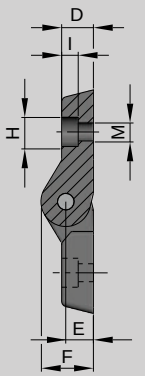

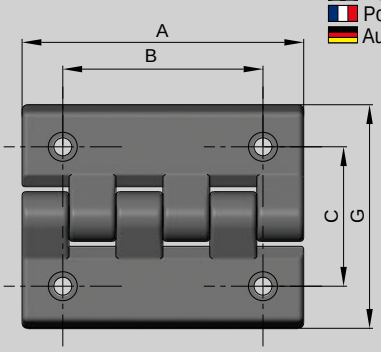

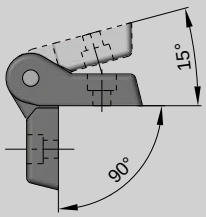

M
Poliamida reforzada, eje acero inoxidable.
Reinforced Polyamide, pin in stainless steel.
Polyamide renforcé + axe acier inox.
Aus verstärktem Polyamid. Stift aus Edelstahl 1.4301

A	B	C	D	E	F	G	H	I	M	Kg	COD.	
102	72,5	49,5	11,5	10,5	19	80	Ø10,5	6	Ø6,5	0,10	7810220	25
102	72,5	49,5	11,5	10,5	19	80	Ø13,5	8	Ø8,5	0,10	7810221	



NUEVO PRODUCTO
NEW PRODUCT
NOUVEAU PRODUIT
NEUES PRODUKT

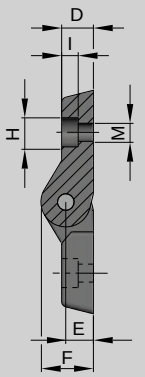

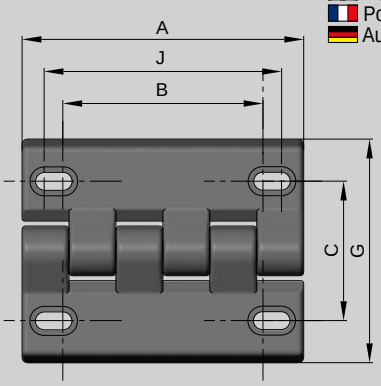

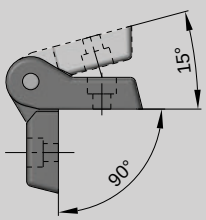

M
Poliamida reforzada, eje acero inoxidable.
Reinforced Polyamide, pin in stainless steel.
Polyamide renforcé + axe acier inox.
Aus verstärktem Polyamid. Stift aus Edelstahl 1.4301

A	B	C	D	E	F	G	H	I	J	M	Kg	COD.	
102	72,5	49,5	11,5	11,5	19	80	Ø12,5	6	85	Ø6,5	0,11	7810903	25

ENGRASADOR REGULABLE / REGULATE GREASER
REGULATEUR DE LUBRIFICATION / GLEITMITTEL DOSIERER



M
Cuerpo y tornillería Acero inoxidable, tubo metacrilato.
Head and fastener in stainless steel, tub in metrakilate.
Corps visserie acier inox, tube en méthacrylate.
Gehäuse und Verschraubungen aus Edelstahl 1.4301, Sichtrohr aus Methacrylat.

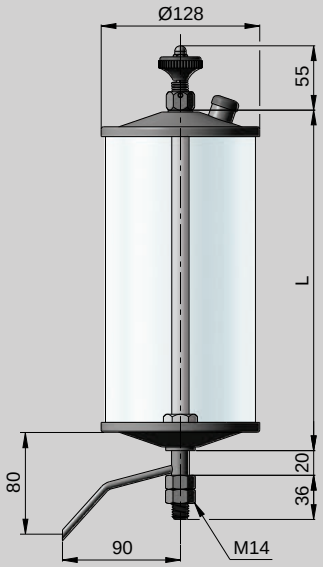

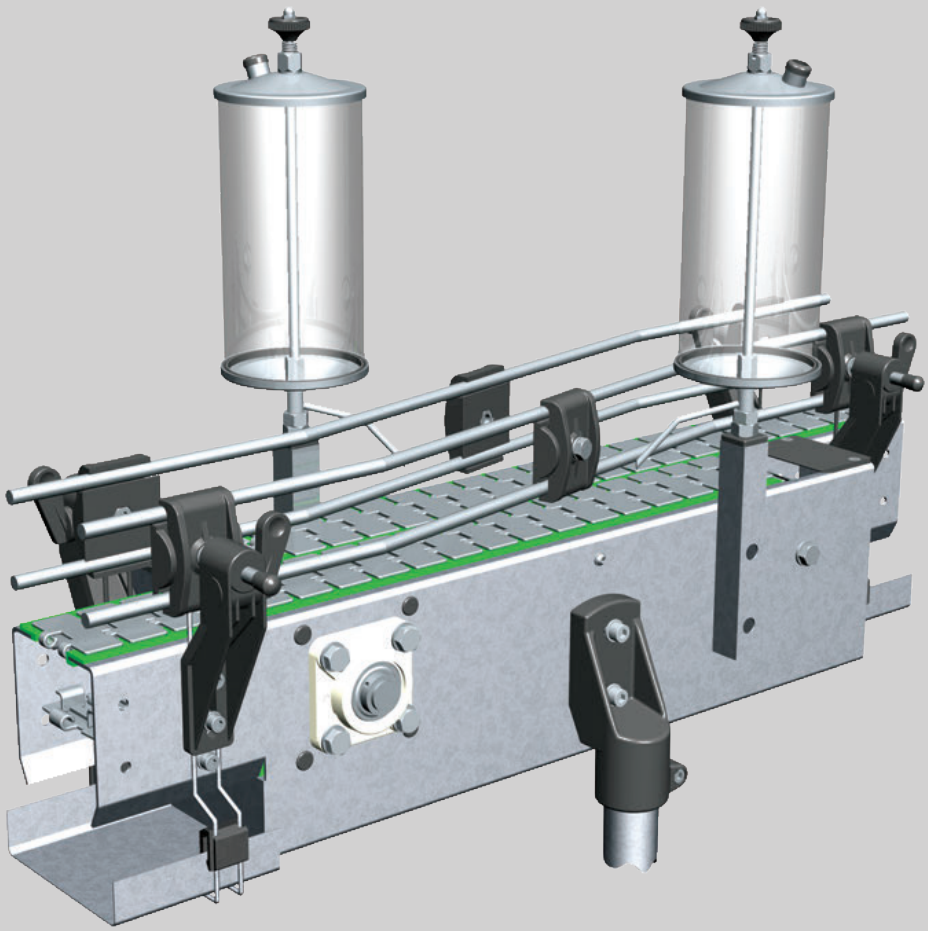

Litros/Liters Litres	L	Kg.	COD.	
1'5	175	0,90	8417387	
2'5	275	1,00	8417389	1
3'5	375	1,20	8417392	

REGULACION DE ENGRASE POR LIMITACION DE ENTRADA DE AIRE. /
REGULATION REGLABLE PAR LIMITATION D'ENTRÉE D'AIR. /
GREASER REGULATION BY AIR INTAKE-REDUCTION. /
(FETT) DOSIERUNG BEI LUFT EINGANG BEGRENZEN.

B

Posicionador lineal / Positionnement Linéaire / Linear positioner / Linearer Positionierer



- REGULACIÓN Y POSICIONAMIENTO para una importante gama de diferentes aplicaciones y funciones.
- Para regulación y posicionamiento de una misma función en productos de diferentes medidas y/o formas, posible gracias a nuestra columna COPL 50 500.
- Aplicaciones para cabezales etiquetadores, termoimpresores, dosificadores, taponadores, enmalladores, termoselladores, visión artificial, control de calidad, etc.

- Material Acero y Duraluminio AL5083
- Acabado exterior CROMADO
- Mecanizado en su totalidad
- Maneta de regulación y tapas superior e inferior en termoplástico.
- Husillo en F114 montado sobre rodamientos
- Escala milimetrada
- Longitud normalizada de: 500mm. en Ø50

- ADJUSTMENT AND POSITIONING for an extensive range of different applications & functions.
- Adjustment and positioning of the same function in products with different measurements and/or shapes, made possible thanks to our COPL 50 500 column.
- Applications for labelling-machine heads, thermal printers, dispensers, capping machines, netting machines, heat sealers, computer vision, quality control, etc.

- Made of Steel and Dural AL5083
- CHROME exterior finish
- Totally mechanised
- Adjustment handle and thermoplastic covers at top and bottom.
- Bearing-mounted spindle in F114
- Millimetre ruler
- Standardised length: 500 mm with Ø50

- RÉGLAGE et POSITIONNEMENT pour une importante gamme de différentes applications et fonctions.
- Possibilité de réglage et positionnement d'une même fonction en produits avec différentes mesures et/ou formes avec notre colonne COPL 50 500.
- Applications pour têtes de traction/renvoi, étiqueteuses, thermo-imprimantes, machines de dosage et bouchement, vision artificielle, control de qualité…

- Matériel Acier et Duralumin AL5083
- Traitement extérieur: Chromage
- Pièces usinées
- Manette de réglage et embouts supérieur et inférieur thermoplastiques
- Vis mère en Acier (F114) avec guidage par roulement
- Échelle millimétrique
- Longueur Standard de: 500 mm en Ø 50

- EINSTELLUNG UND POSITIONIERUNG von einer großen Bandbreite für verschiedene Funktionen und Anwendungen.
- Zur Einstellung und Positionierung derselben Funktion bei Produkten mit Größen- u/o Formunterschieden. Dies ist möglich dank unserer Säule COPL 50 500.
- Anwendungen für Etikettierer, Thermodrucker, Dosifizierer, Verschlussmaschinen, Netzmaschinen, Thermoversiegler, Bildverarbeitung, Qualitätskontrolle etc.

- Material: Stahl und Aluminiumlegierung AL5083
- Ausführung: VERCHROMT
- Vollständig mechanisiert
- Steuergriff und obere sowie untere Abdeckung aus Thermoplast.
- Spindel aus F114-Stahl auf Rolllagern
- Millimeterskala
- Genormte Länge: 500 mm in Ø50

B

POSICIONADOR LINEAL / POSITIONNEUR LINÉAIRE
LINEAR POSITIONER / LINEARER POSITIONIERER

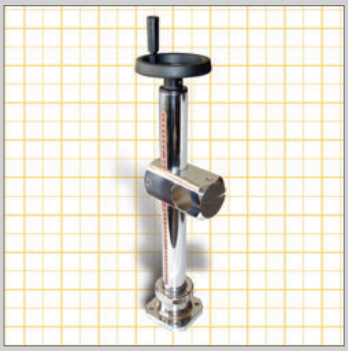

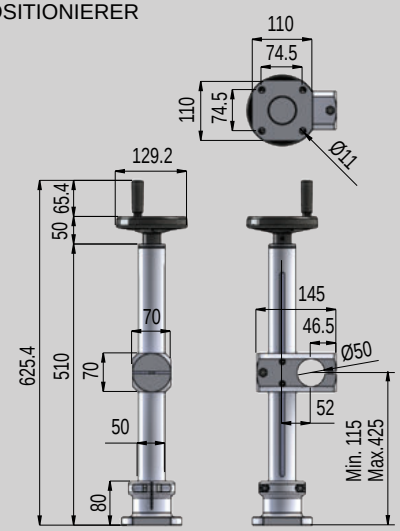

M
- Cuerpo de acero con acabado cromo-níquel, componentes duraluminio con acabado cromo-níquel y Poliamida reforzada
- Steel body with nickel chrome finish, duralumin components with nickel chrome finish and reinforced polyamide
- Corps en acier avec finition nickel-chrome, composants duralumin avec finition nickel-chrome et polyamide renforcé
- Gehäuse aus Stahl mit Nickel-Chrom-Finish, Bauteile Duraluminium mit Nickel-Chrom-Finish und verstärktem Polyamid

COLOR / COLOUR COULEUR / FARBE	Kg/m	COD.
Cromado/Chrome/Chrome/Chrom	5,96	COPL50500C

POSICIONADOR LINEAL / POSITIONNEUR LINÉAIRE
LINEAR POSITIONER / LINEARER POSITIONIERER

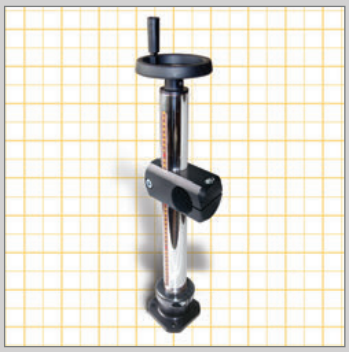

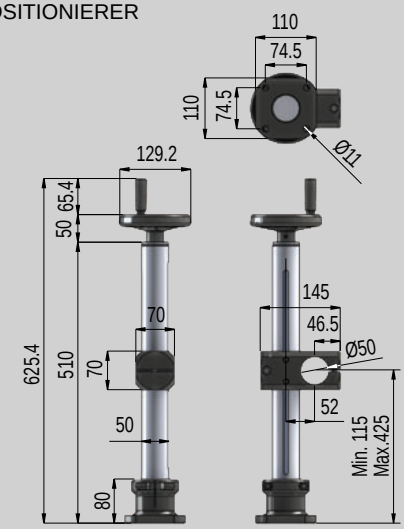

M
- Cuerpo de acero con acabado cromo-níquel, componentes duraluminio con acabado termo lacado y Poliamida reforzada
- Steel body with nickel chrome finish, duralumin components with thermo lacquered finish and reinforced polyamide
- Corps en acier avec finition nickel-chrome, composants duralumin avec finition thermo laqué et polyamide renforcé
- Gehäuse aus Stahl mit Nickel-Chrom-Finish, Bauteile Duraluminium mit Thermolack-Finish und verstärktem Polyamid

COLOR / COLOUR COULEUR / FARBE	Kg/m	COD.
Negro/Black/Noir/Schwarz	5,96	COPL50500N

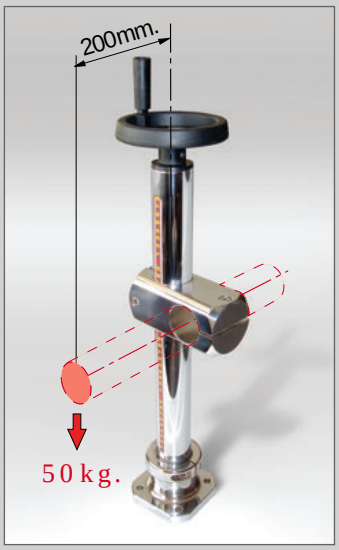



Kg	COD.
3,72	7860500



Kg	COD.
0,84	7860530C



Kg	COD.
1,13	7860550C



Kg	COD.
0,27	7860541



Kg	COD.
0,84	7860530N



Kg	COD.
1,13	7860550N

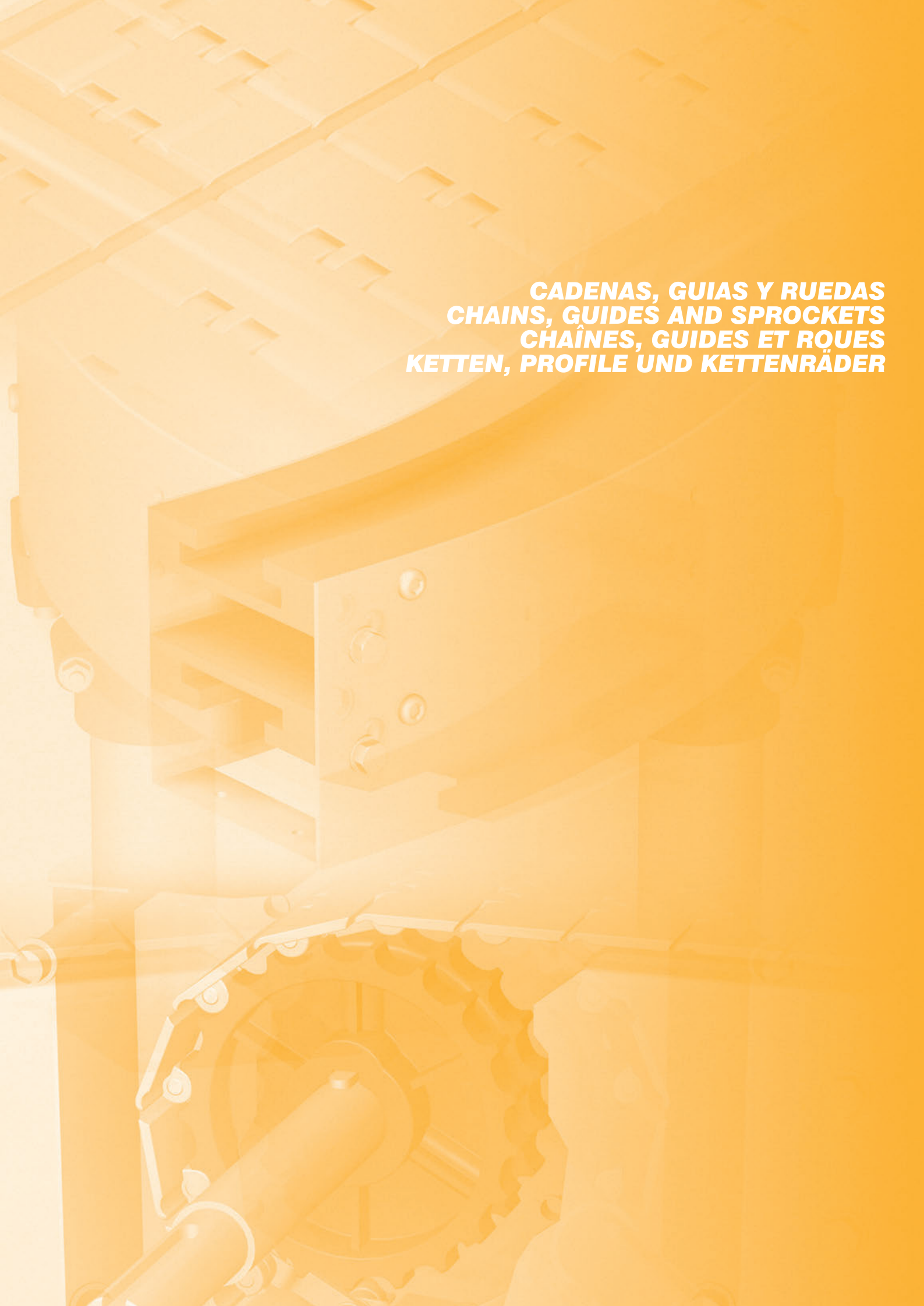

CADENAS, GUIAS Y RUEDAS
CHAINS, GUIDES AND SPROCKETS
CHAÎNES, GUIDES ET ROUES
KETTEN, PROFILE UND KETTENRÄDER

C

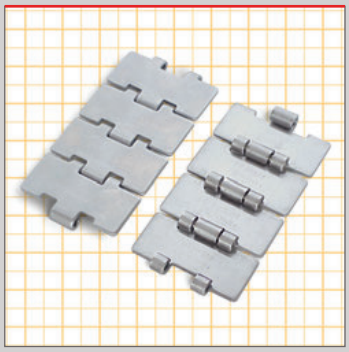

815

C/21

Las cadenas de platillos articuladas tienen su aplicación preferente en plantas embotelladoras, si bien su utilidad se extiende a otros productos, pudiendo utilizarse en diferentes medidas de ancho de platillo.

The main application for articulated plate chains is in bottling plants, although they can also be employed for other products. The plates used may be of different widths.

Les chaînes à palettes articulées sont destinées à l'embouteillage, quoique son utilité s'étend à beaucoup d'autres applications, et est disponible en différentes largeures.

DIE GELENKPLATTENKETTEN KOMMEN VORNEHMLICH IN FLASCHENABFÜLLANLAGEN ZUM EINSATZ, OBWOHL SICH IHR ANWENDUNGSBEREICH AUCH AUF ANDERE PRODUKTE AUSDEHNT, WOBEI DIE PLATTEN IN VERSCHIEDENEN BREITEN VERWENDET KÖNNEN.



815 TAB

C/22

Cadena de platillos INOX . Especialmente diseñada para transportadores con inclinación, para utilizar con ruedas tipo 881TAB, disponible en diferentes anchos.

Stainless steel plate chain especially designed for inclined conveyors. Using same sprockets than chain series 881TAB and available in different widths.

Chaîne à palettes en acier inoxydable, spécialement conçue pour les convoyeurs inclinés. Utilisant les mêmes pignons que la chaîne serie 881 TAB et disponible en différentes largeurs.

Edelstahl-Plattenkette. Speziell konzipiert für schräge Förderbänder, mit gleichen Kettenräder als Kettenserie 881 TAB und in verschiedenen Breiten erhältlich.

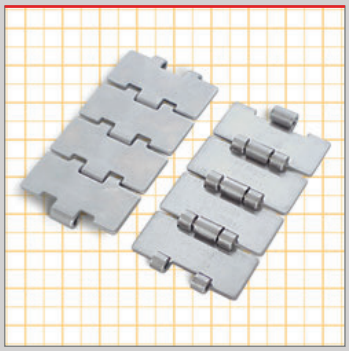

815 X

C/22

Las cadenas de platillos articuladas tienen su aplicación preferente en plantas embotelladoras, si bien su utilidad se extiende a otros productos, pudiendo utilizarse en diferentes medidas de ancho de platillo.

The main application for articulated plate chains is in bottling plants, although they can also be employed for other products. The plates used may be of different widths.

Les chaînes à palettes articulées sont destinées à l'embouteillage, quoique son utilité s'étend à beaucoup d'autres applications, et est disponible en différentes largeures.

DIE GELENKPLATTENKETTEN KOMMEN VORNEHMLICH IN FLASCHENABFÜLLANLAGEN ZUM EINSATZ, OBWOHL SICH IHR ANWENDUNGSBEREICH AUCH AUF ANDERE PRODUKTE AUSDEHNT, WOBEI DIE PLATTEN IN VERSCHIEDENEN BREITEN VERWENDET KÖNNEN.

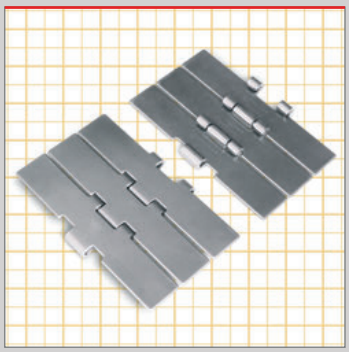

8157

C/23

Cadena en acero inoxidable, de recorrido recto, de una nueva familia de cadenas con bisagra de ancho 57mm.

Straight running Stainless Steel chain, from a 57mm width hinge chains new family..

Chaîne droite en acier inoxydable faisant partie de la nouvelle famille de chaînes à charnière de largeur 57mm.

GERADGÄNGIGE EDELSTAHLKETTE. SCHARNIERBREITE 57 MM.

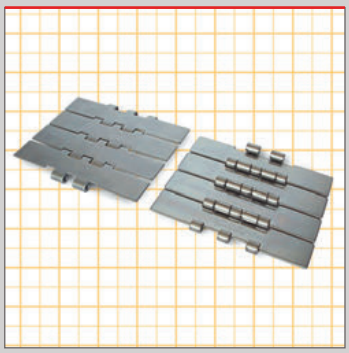

805

C/23

Cadena de características y materiales similares a la serie 815 pero con doble bisagra y un esfuerzo de tracción considerablemente más alto, lo que permite cargas más grandes y transportadores más largos.

This chain has similar characteristics and materials than 815 series but with a double hinge and considerably greater traction effort enabling it to deal with heavier loads and longer conveyors.

Chaîne de caractéristiques et matériels similaires à la série 815 mais avec une double charniére et un effort de traction considérablement plus élevé, ce qui permet des charges plus importantes et des convoyeurs plus longs.

DIESE KETTE VERFÜGT ÜBER ÄHNLICHE EIGENSCHAFTEN UND MATERIALE WIE DIE SERIE 815, HAT JEDOCH EIN DOPPELTES SCHARNIER UND EINE WEITAUS HÖHERE ANTRIEBSKRAFT, WAS DEN TRANSPORT VON SCHWEREREN LASTEN ÜBER LÄNGERE STRECKEN ERMÖGLICHT.

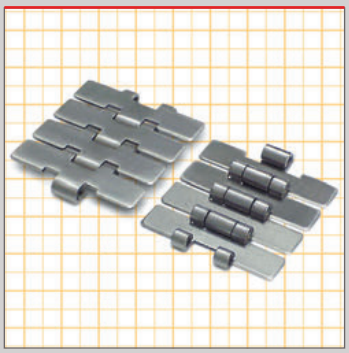

515

C/24

Cadena de tablillas compacta, de paso 1" que permite utilizar engranajes de menor diámetro y conseguir menos remanentes en el transportador.

Compact 1" pitch slat chain allowing the use of smaller diameter gears and preventing product build-up on conveyor.

Chaîne à palettes compacte, au pas 25,4 mm qui permet utiliser des engranages de plus petit diamétre et limite, l'encombrement des produits au convoyeur.

KOMPAKTBANDKETTE MIT EINER TEILUNG VON 1", DIE DIE VERWENDUNG VON GETRIEBEN MIT KLEINEREM DURCHMESSER ERLAUBT, WODURCH PRODUKTRÜCKSTAUUNGEN AUF DEM FÖRDERBAND WEITGEHEND VERHINDERT WERDEN.

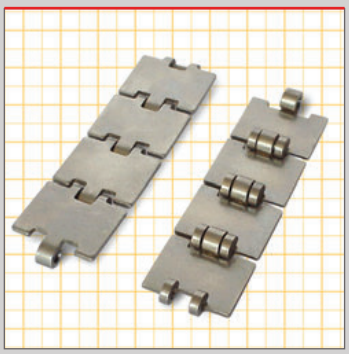

810

C/24

Cadena de aplicación habitual en la entrada a máquinas de lavar y allí donde se precise cadenas de dimensiones reducidas.

This is the type of chain usually used for feeding washing machines and wherever a small chain is required.

Chaîne de dimension réduite d'application habituelle à l'entrée des laveuses et pour produits légers et peu encombrants.

DIESE KETTE WIRD GEWÖHNLICHERWEISE FÜR DIE ZUFÜHRUNG BEI WASCHMASCHINEN VERWENDET UND ANSONSTEN ÜBERALL DORT, WO KLEINERE KETTEN ERFORDERLICH SIND.

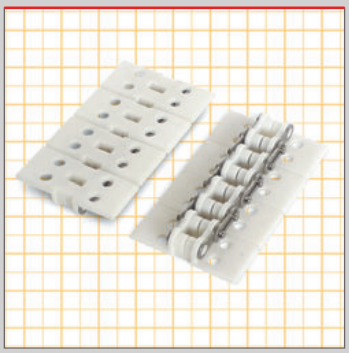

400

C/25

Cadena construida en Acetal y Aisi 304. Cadena reforzada, se construye con los platillos perforados para trabajos especiales.

Chain made of Acetal and Aisi 304. This reinforced chain has perforated plates for special uses.

Chaîne construite en Acetal et AISI 304. Chaîne renforcée, construite avec des plateaux perforés pour des travail spécials.

AUS AZETAL UND AISI 304 GEFERTIGTE UND VERSTÄRKTE KETTE. IHRE GELOCHTEN PLATTEN ERMÖGLICHEN DIE ANWENDUNG FÜR SPEZIELLE ZWECKE.



450

C/25

Eslabón acodado, construido en acetal, de acuerdo con las normas ISO. Los ejes construidos en acero inox. AISI 304. La cadena de rodillos con platillos de una sola pieza inyectada tiene una aplicación amplia en todos los campos donde otras cadenas de platillos son excesivamente dimensionadas. La cadena serie 450 puede trabajar con los piñones de tipo "Standard" de las normas ISO.

Leant link made in acetal under iso standards. The pins are made of AISI 304 stainless steel. The roller chain is made up of single-piece injected plates and has a wide range of applications wherever other plate chains are too big. The 450 series works with ISO standard other sprockets.

Maillon coudé, construit en Acetal, en accord avec les normes ISO. Axes en acier Inox AISI 304. La chaîne de rouleaux avec les plateaux d'une seule pièce injectée a une ample application dans tous les champs où d'autres chaînes de plateaux sont excessivement dimensionées. La Chaîne de série 450 peut travailler avec les pignons ISO "Standard" .

DIESE KETTE MIT ABGEWINKELTEN GLIEDERN AUS AZETAL IST ENTSPRECHEND DEN ISO-NORMEN GEFERTIGT. DIE BOLZEN BESTEHEN AUS EDELSTAHL INOX, AISI 304. DIE ROLLENKETTE, DIE AUS IN EINEM STÜCK EINGESPRITZTEN PLATTEN BESTEHT, FINDET WEITREICHENDE VERWENDUNG IN ALLEN BEREICHEN, WO ANDERE PLATTENKETTEN ZU GROß SIND. DIE KETTEN AUS DER SERIE 450 KÖNNEN MIT STANDARDKETTENRÄDERN GEMÄß DER ISO-NORMEN ZUM EINSATZ GEBRACHT WERDEN.

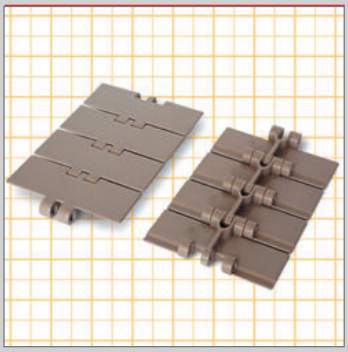

820

C/26

Cadena de resina acetálica, que por ser su diseño compacto en su zona de contacto con el producto, forma un camino completamente liso. Ello unido a los materiales de muy baja fricción utilizados, permite transportar botellería, botes metálicos, ..., a altas velocidades sin que sufran fricción ni saltos. Se puede prescindir en muchos casos de lubrificación.

An Acetal resin chain whose compact design in the product contact area provides a complete smooth pathway. This, together with the low-friction materials employed in its construction, ensures that bottles and metal cans are able to be transported at high speeds without any friction or bumps. In many cases no lubrication is required.

Chaîne de résine acetal, avec son dessin compact dans sa zone de contact avec le produit, forme une surface complétement lisse et sans jeu. Unie aux matériaux de trés bas frottements elle permet de transporter bouteilles, boîtes métalliques et beaucoup d'autres produits à grandes vitesses sans qu'ils souffrent de frottement ou de rebonds. On peut se passer dans beaucoup de cas sans lubrification.

KETTE AUS AZETALHARZ, DIE AUFGRUND IHRER KOMPAKTEN FORM INNERHALB DE PRODUKTAUFLAGEFLÄCHE EINEN VÖLLIG GLATTEN FÖRDERWEG BIETET. DIESER ASPEKT ERMÖGLICHT ZUSAMMEN MIT DEN VERWENDETEN SEHR REIBUNGSARMEN MATERIALEN DEN TRANSPORT VON FLASCHEN UND METALLDOSEN BEI HOHER GESCHWINDIGKEIT, OHNE DAß DIESE DURCH REIBUNG ODER STÖßE BESCHÄDIGT WERDEN. IN VIELEN FÄLLEN KANN AUF EINE SCHMIERUNG VERZICHTET WERDEN.

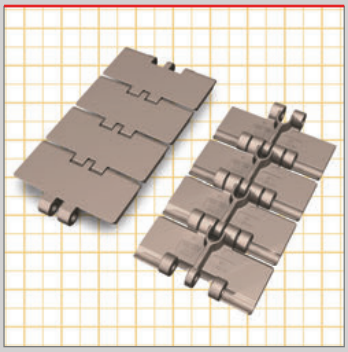

831

C/26

Variante de la serie 820. El espesor de 4,8mm. le permite trabajar en condiciones mas difíciles.

820 series chain variant. Its 4,8mm thickness allows it working under more difficult conditions.

Variante de la série 820. Son épaisseur de 4,8mm lui permet de travailler dans des conditions plus difficiles.

GERADGÄNGIGE KUNSTSTOFFKETTE. DIE ERHÖHTE PLATTENSTÄRKE VON 4,8 MM ERLAUBT DEN EINSATZ UNTER SCHWIERIGEN BEDINGUNGEN.

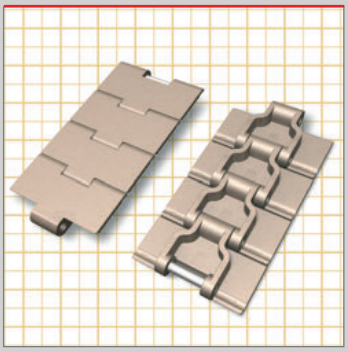

828

C/27

Cadena de recorrido recto, con bisagra muy compacta y reforzada. Usa los mismos engranajes y curvas que la serie 880.

Straight running chain with reinforced & compact hinge. Using same sprockets and guides than series 880.

Chaîne droite avec charnière renforcé et compacte utilisant les mêmes engrenages et guidages que la série 880.

GERADGÄNGIGE KUNSTSTOFFKETTE.VERSTÄRKTE AUSFÜHRUNG.

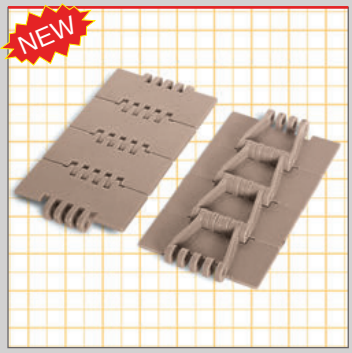

900

C/27

Similar a la serie 820. Se compone de eslabones compactos unidos entre sí. Debido a su gran número de bisagras tiene un 20% más de carga de trabajo. Bajo pedido puede fabricarse en otros materiales.

Similar to the 820 series. Made up of compact, interconnected links, its due to large number of hinges it can handle a 20% higher workload. Can also be supplied in other materials on request.

Similaire à la série 820. Compossée par maillons compacts unis entre eux. Étant donné son grand nombre de charnières, la charge de rupture est augmentée un 20%. Sous demande, peut se fabriquer avec autres matériaux.

ÄHNLICH DER SERIE 820. BESTEHEND AUS KOMPAKTEN UNTEREINANDER BEFESTIGTEN KETTENGLIEDERN. AUFGRUND DER GROßEN ANZAHL VON SCHARNIEREN BESITZT DIESE KETTE EINE 20%IG HÖHERE GEBRAUCHSLAST. SIE KANN AUF ANFRAGE AUCH AUS ANDEREM MATERIAL GEFERTIGT WERDEN.

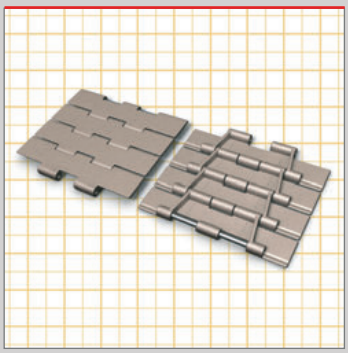

821

C/28

De características similares a la serie 820 pero con una triple bisagra de 136 mm, la cual le confiere una carga de trabajo muy superior. Su anchura permite formar cintas para llevar grandes y pesadas cargas.

This chain has similar characteristics to the 820 series but with a triple 136 mm. hinge which enables it to deal with a much higher workload. Its width permits the construction of chains capable of carrying large and heavy loads.

De caractéristiques similaires à la série 820 mais à triple charnière. Accepte une charge de travail plus importante. Sa largeur permet de former des tapis transportant grandes et pesantes charges. Cettes chaînes sont renforcées par des nervures en-dessous de ses palettes.

DIESE KETTE VERFÜGT ÜBER ÄHNLICHE EIGENSCHAFTEN WIE SERIE 820, IST JEDOCH MIT EINEM DREIFACHEN SCHARNIER VON 136 MM AUSGESTATTET, WODURCH EINE ERHEBLICH HÖHERE GEBRAUCHSLAST ERMÖGLICHT WIRD. IHRE BREITE ERLAUBT DIE ZUSAMMENSETZUNG VON BÄNDERN FÜR DIE BEFÖRDERUNG VON GROßEN UND SCHWEREN LASTEN.

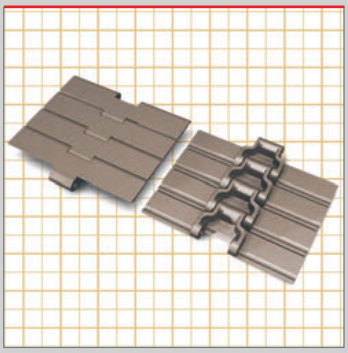

8257

C/28

Cadena termoplástica de recorrido recto, de la misma familia de cadenas con bisagra de ancho 57mm.

Straight running thermoplastic chain from same family than 57 mm width hinge chains.

Chaîne thermoplastique faisant partie de la même famille de chaîne à charnière de 57mm de largeur.

GERADGÄNGIGE KUNSTSTOFFKETTE. SCHARNIERBREITE 57 MM .

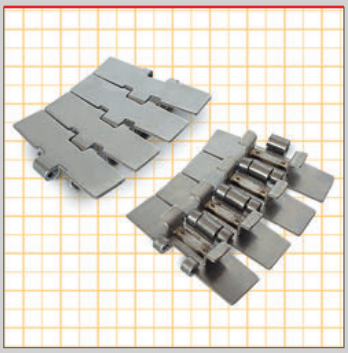

881-O TAB

C/30

Cadena de características similares a la serie 815, pero diseñada para ser utilizada en transportadores curvos.

This chain has similar characteristics than 815 series but is designed to be used on curved conveyors.

Chaîne de caractéristiques similaires à la série 815, mais a en plus l'avantage de la flexion latérale, elle permet le transport en angle sans l'utilisation de plateaux tournants.

DIESE KETTE VERFÜGT ÜBER ÄHNLICHE EIGENSCHAFTEN WIE DIE SERIE 815, IST JEDOCH SPEZIELL FÜR DEN EINSATZ BEI KERVENGÄNGIGEN FÖRDERBÄNDERN GEDACHT.

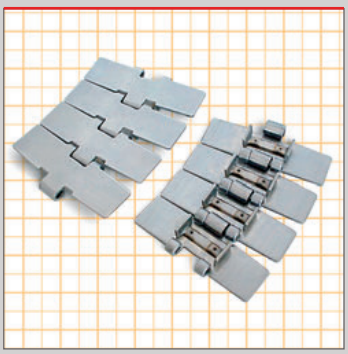

881-O

C/30

Cadena de características y materiales similares a la serie 815, pero diseñada para ser utilizada en transportadores curvos.

This chain has similar characteristics and materials than 815 series but is designed to be used on curved conveyors.

Chaîne de caractéristiques et matériels similaires à la série 815, mais dessinée pour être utilisée dans convoyeurs courbes avec son systéme de queues d'aronde pour le maintien dans les courbes. À facil entretien car la chaîne peut être soulevée du guidage.

DIESE KETTE VERFÜGT ÜBER ÄHNLICHE EIGENSCHAFTEN UND MATERIALE WIE DIE SERIE 815, IST JEDOCH SPEZIELL FÜR DEN EINSATZ BEI KURVENGÄNGIGEN FÖRDERBÄNDERN GEDACHT.

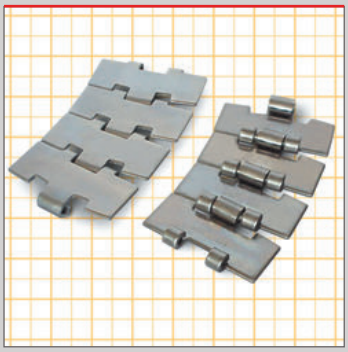

881 M

C/31

A diferencia de las series 881 TAB y 881, esta cadena no lleva ningún aditivo posterior y la cadena queda sujeta a las curvas del transportador gracias a los imanes insertados en éstas.

Unlike the 881 and 881 TAB series, this chain has nothing on the back and is held on to the conveyor's curved sections by magnets.

A la différence des séries 881 TAB et 881, cette chaîne ne comporte aucun additif postérieur et la chaîne reste soumise aux courbes du transporteur grâce aux aimants inserés dans celle-ci.

IM UNTERSCHIED ZU DEN SERIE 881 TAB UND 881 VERFÜGT DIESE KETTE ÜBER KEIN RÜCKSEITIGES ZUSATZTEIL. SIE WIRD IN DEN KURVEN DES FÖRDERBANDES DURCH DIE EINGESETZTEN MAGNETE HEHALTEN.

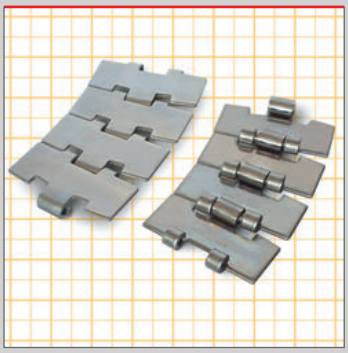

881 M X

C/31

A diferencia de las series 881 TAB y 881, esta cadena no lleva ningún aditivo posterior y la cadena queda sujeta a las curvas del transportador gracias a los imanes insertados en éstas.

Unlike the 881 and 881 TAB series, this chain has nothing on the back and is held on to the conveyor's curved sections by magnets.

A la différence des séries 881 TAB et 881, cette chaîne ne comporte aucun additif postérieur et la chaîne reste soumise aux courbes du transporteur grâce aux aimants inserés dans celle-ci.

IM UNTERSCHIED ZU DEN SERIE 881 TAB UND 881 VERFÜGT DIESE KETTE ÜBER KEIN RÜCKSEITIGES ZUSATZTEIL. SIE WIRD IN DEN KURVEN DES FÖRDERBANDES DURCH DIE EINGESETZTEN MAGNETE HEHALTEN.



8811 R TAB

C/32

Cadena de platillos INOX, para transportadores con tramos curvo de radio mínimo 200 mm .

Stainless steel plate chain for side flexing conveyors with 200mm minimum tight radius.

Chaîne à palettes INOX, pour les convoyeurs à flexion latérale avec petit rayon, de 200 mm.

Edelstahl-Plattenkettenförderer für Seitenbiegung mit engen Radius von 200 mm.

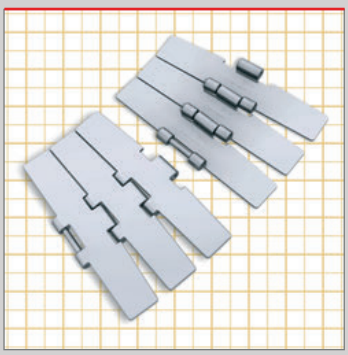

8857 M

C/32

Cadena en acero inoxidable, de recorrido curvo de la misma familia de cadenas con bisagra de ancho 57mm .

Side flexing Stainless Steel chain, from 57mm width hinge chains family.

Chaîne à flexion latérale en acier inoxydable faisant partie de la famille de chaînes à charnière de 57mm de largeur.

KURVENGÄNGIGE EDELSTAHLKETTE FÜR MAGNETSYSTEM MIT SCHARNIERBREITE 57 MM.

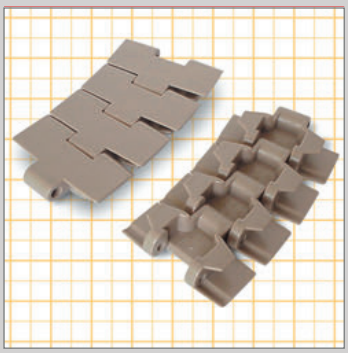

880 TAB

C/33

Cadena termoplástica de giro lateral, guías tipo TAB. La sujeción en la curva se consigue por mediación de las aletas, siendo su superficie compacta. Va sujeta en todo el recorrido del transporte.

Side-flexing thermoplastic chain with TAB-type guides. It's fastened at the curve means of flaps, Its compact surface ensures that it is correctly held in position throughout the entire length of the conveyor.

Chaîne thermoplastique à flexion type TAB. la forme TAB élimine les risques de soulèvement de la chaîne et empêche le renversement des produits dans les parties courbes. La surface compacte assurera tout au long du parcours du transport.

THERMOPLASTISCHE KETTE MIT SEITLICHER WENDUNG UND FÜHRUNGSRINNE AUS DER BAURREIHE TAB. DIE KETTE WIRD IN DEN KURVEN MITTELS SOGENANNTER FLÜGEL GEHALTEN, WOBEI DIE KOMPAKTE OBERFLÄCHE DEN KORREKTEN HALT ÜBER DIE GESAMTE FÖRDERSTRECKE GEWÄHRLEISTET.

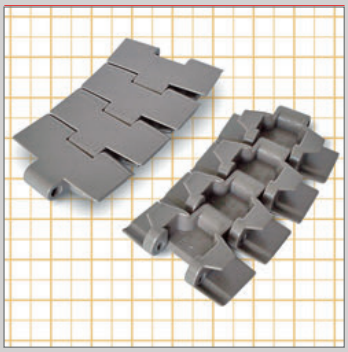

879 TAB

C/33

Cadena termoplástica de giro lateral, guías tipo TAB. La sujección en la curva se consigue por mediación de las aletas, siendo su superficie compacta. Va sujeta en todo el recorrido del transporte. El espesor de 4,8mm. le permite trabajar en condiciones mas difíciles.

Side-flexing thermoplastic chain with TAB-type guides. It's fastened at the curve means of flaps. Its compact surface ensures that it is correctly held in position throughout the entire length of the conveyor. Its 4,8mm. thickness allows it to work under more difficult conditions.

Chaîne thermoplastique à flexion type TAB. La forme TAB élimine les risques de soulèvement de la chaîne et empêche le renversement des produits dans les parties courbes. La surface compacte assurera tout au long du parcours du transport. L'épaisseur de 4,8mm le permet travailler en conditions plus difficiles.

THERMOPLASTISCHE KETTE MIT SEITLICHER WENDUNG UND FÜHRUNGSRINNE AUS DER BAURREIHE TAB. DIE KETTE WIRD IN DEN KURVEN MITTELS SOGENANNTER FLÜGEL GEHALTEN, WOBEI DIE KOMPAKTE OBERFLÄCHE DEN KORREKTEN HALT ÜBER DIE GESAMTE FÖRDERSTRECKE GEWÄHRLEISTET. DIE GRÖßERE PLATTENDICKE DER SERIE 880TAB MIT 4,8 MM, ERLAUBT DIESE KETTE AUF SCHWERIGER BEDINGE ARBEITEN.

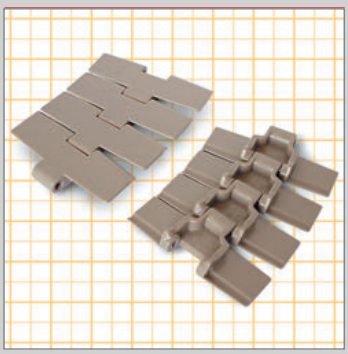

880

C/34

Cadena termoplástica de giro lateral con 2 nervios cónicos fundidos de la misma pieza, su superficie es compacta ajustándose en la curva por los nervios cónicos pudiendo ser examinada en las líneas rectas.

Side-flexing thermoplastic chain with two cast ribs in each piece ensuring its compact surface adjusts to the shape of the curve. Can be examined in straight parts.

Chaîne thermoplastique à flexion latérale avec deux nerfs côniques fondus dans la même piéce, sa surface est compacte s'ajustant à la courbe de même dimension que nos chaînes série 881 en ACIER INOX pouvant donc s'utiliser sur les mêmes guidages.

THERMOPLASTICHE KETTE MIT SEITLICHER WENDUNG UND ZWEI AUS JEWEILS EINEM STÜCK GEGOSSENEN KEGELFÖRMIGEN RIPPEN, DIE GEWÄHRLEISTEN, DAß SICH DIE KOMPAKTE OBERFLÄCHE AN DIE KURVEN DES FÖRDERBANDES ANTABT.
DIE ÜBERPRÜFUNG IST AUF DEN GERADEN FÖRDERSTRECKEN MÖGLICH.

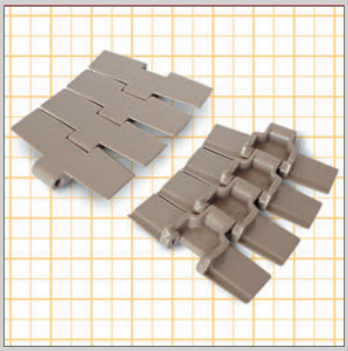

879

C/34

Cadena termoplástica de giro lateral con 2 nervios cónicos fundidos de la misma pieza, su superficie es compacta ajustándose en la curva por los nervios cónicos pudiendo ser examinada en las líneas rectas. El espesor de 4,8mm. le permite trabajar en condiciones más difíciles.

Side-flexing thermoplastic chain with two cast ribs in each piece ensuring its compact surface adjusts to the shape of the curve. Can be examined in straight parts.
Its 4,8mm thickness allows it to work under more difficult conditions.

Chaîne thermoplastique à flexion latérale avec deux nerfs côniques fondus dans la même piéce, sa surface est compacte s'ajustant à la courbe de même dimension que nos chaînes série 881 en ACIER INOX pouvant donc s'utiliser sur les mêmes guidages.L'épaisseur de 4,8mm le permet travailler en conditions plus difficiles.

THERMOPLASTICHE KETTE MIT SEITLICHER WENDUNG UND ZWEI AUS JEWEILS EINEM STÜCK GEGOSSENEN KEGELFÖRMIGEN RIPPEN, DIE GEWÄHRLEISTEN, DAß SICH DIE KOMPAKTE OBERFLÄCHE AN DIE KURVEN DES FÖRDERBANDES ANTABT.
DIE ÜBERPRÜFUNG IST AUF DEN GERADEN FÖRDERSTRECKEN MÖGLICH. DIE GRÖßERE PLATTENDICKE DER SERIE 880 MIT 4,8MM, ERLAUBT DIESE KETTE AUF SCHWERIGER BEDINGE ARBEITEN.

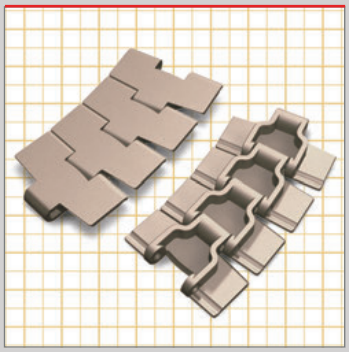

880 M

C/35

A diferencia de las series 880 TAB y 880, esta cadena no lleva ningún aditivo posterior y la cadena queda sujeta al transportador, gracias a los imanes insertados en las curvas.

Unlike 880 and 880 TAB series, this chain has nothing on the back and is held on conveyor's curved sections by magnets.

A la différence des séries 880 et 880 TAB, cette chaîne ne comporte aucun additif postérieur et la chaîne reste soumise aux courbes du transporteur grâce aux aimants insérés dans celle-ci.

KURVENGÄNGIGE KUNSTSTOFFKETTE FÜR MAGNETSYSTEM OHNE NIEDERHALTER.

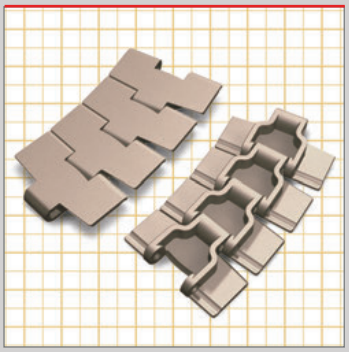

879 M

C/35

Variante de la serie 880 M. El espesor de 4,8mm. le permite trabajar en condiciones mas difíciles.

880 M series chain variant. Its 4,8mm. thickness allows it working under more difficult conditions.

Variante de la série 880. Son épaisseur de 4,8mm lui permet de travailler dans des conditions plus difficiles.

KURVENGÄNGIGE KUNSTSTOFFKETTE FÜR MAGNETSYSTEM OHNE NIEDERHALTER. DIE ERHÖHTE PLATTENSTÄRKE VON 4,8 MM ERLAUBT DEN EINSATZ UNTER SCHWIERIGEN BEDINGUNGEN.

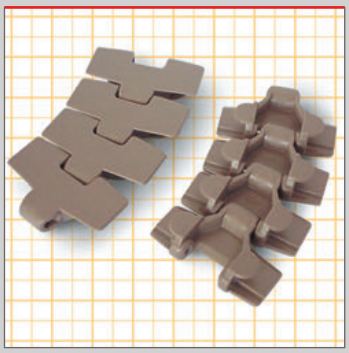

880 R

C/36

SISTEMA EXTRA-FLEX

Son innumerables las ventajas de la cadena EXTRA-FLEX en el momento de estudiar, diseñar y construir un transportador en el que predominan los circuitos curvilíneos.
El SISTEMA EXTRA-FLEX, nos permite TRACCIONAR la cadena desde puntos intermedios en cualquier instalación de transporte con una potencia muy inferior a la que necesitaríamos en otros transportadores convencionales. Según el caso podemos ampliar también al máximo nivel la cantidad de pequeñas motorizaciones, lo cual representa un ahorro en la construcción de la maquinaria y en el consumo de energía.

El SISTEMA EXTRA-FLEX, alarga de forma muy notable la propia vida de la cadena gracias al reparto de las tensiones tanto en los puntos de tracción como en el resto del transportador.

El SISTEMA EXTRA-FLEX nos permite la construcción de pulmones de acumulación de varios niveles con una o varias motorizaciones dentro de una estructura sencilla y a la vez segura.

EXTRA-FLEX SYSTEM

The EXTRA-FLEX chain has numerous advantages when it comes to studying, designing and building a conveyor where curves predominate. The EXTRA-FLEX SYSTEM allows us to "TRACTION" the chain at any intermediate point on the conveyor installation using far less power than would be required by any conventional conveyor. Depending on the particular circumstances, we can maximize the number of mini-motorizations with the corresponding savings in the construction of the machinery and subsequent energy consumption.
The EXTRA-FLEX SYSTEM considerably prolongs the chain's working life by spreading the tension among the diferent traction points and throughout the rest of the conveyor.
The EXTRA-FLEX SYSTEM allows us to construct multi-level accumulation lungs with one or more motorizations within a simple, reliable structure.

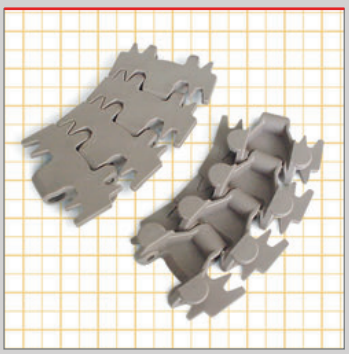

889 TAB

C/36

Cadena termoplástica de giro lateral. Variante de la serie 880R. Trabaja con los mismos engranaje, curvas y discos. La superficie de trabajo se ha optimizado para aumentar la estabilidad de los productos transportados.

Side-flexing thermoplastic chain. It's a variant of series 880R. Works out with same gearing, curves and discs. Its working surface has been optimized in order to increase the stability of the carrying products.

Chaîne thermoplastique à flexion latérale type TAB. C'est une variante de la série 880R. Travaille avec des mêmes engrenages, courbes et disques. La surface de travail a été optimisée pour augmenter la stabilité des produits transportés.

THERMOPLASTISCHE KETTE MIT SEITLICHER WENDUNG. ES IST EIN WECHSEL ÜBER SERIE 880R. DIESE KETTE ARBEITE MIT DIE KURVEN, VERZAHNUNGEN UND SCHEIBEN WIE SERIE 880R. SEINE ARBEITERFLÄCHE VERTREFFLICH IST FÜR DIE TEILE BEFÖRDERN DER BESTE FESTIGKEIT HABEN.

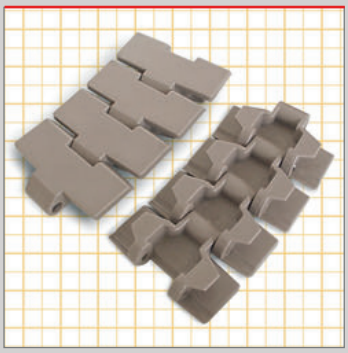

887 TAB

C/37

Cadena termoplástica de giro lateral. Usa los mismos engranajes y curvas que la serie 880 TAB. El espesor de 8,7mm. le permite trabajar en condiciones más difíciles.

Side-flexing thermoplastic chain. Uses same gearing and curves than series 880 TAB. Its 8,7 mm thickness allows it to work under more difficult conditions.

Chaîne thermoplastique à flexion type TAB. Utilise des mêmes engrenages et courbes que la série 880 TAB. L'épaisseur de 8,7 mm le permet travailler en conditions plus difficiles.

THERMOPLASTISCHE KETTE MIT SEITLICHER WENDUNG. DIE KURVEN UND VERZAHNUNGEN GEBRAUCHEN WIE DER SERIE 880 TAB SEIN. DIE GRÖßERE PLATTENDICKE DER SERIE 887TAB MIT 8,7 MM, ERLAUBT DIESE KETTE AUF SCHWERIGE BEDINGE ARBEITEN.

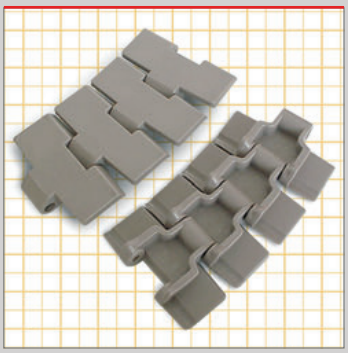

887

C/37

Cadena termoplástica de giro lateral. Usa los mismos engranajes y curvas que la serie 880. El espesor de 8,7mm. le permite trabajar en condiciones más difíciles.

Side-flexing thermoplastic chain. Uses same gearing and curves than series 880. Its 8,7 mm thickness allows it to work under more difficult conditions.

Chaîne thermoplastique à flexion latérale. Utilise des mêmes engrenages et courbes que la série 880. L'épaisseur de 8,7 mm le permet travailler en conditions plus difficiles.

THERMOPLASTISCHE KETTE MIT SEITLICHER WENDUNG. DIE KURVEN UND VERZAHNUNGEN GEBRAUCHEN WIE DER SERIE 880 SEIN. DIE GRÖßERE PLATTENDICKE DER SERIE 887 MIT 8,7 MM, ERLAUBT DIESE KETTE AUF SCHWERIGER BEDINGE ARBEITEN.

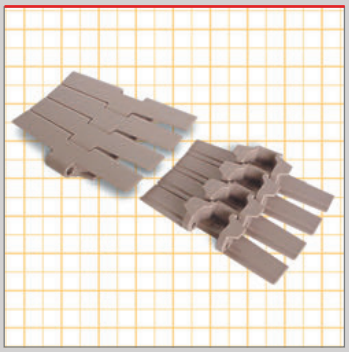

882 TAB

C/38

Similar a la serie 880 TAB pero con bisagra reforzada pudiendo triplicar la carga de trabajo.

Similar to the 880 TAB series but with reinforced hinges allowing the workload to be tripled.

Similaire à la série 880 TAB mais avec des charniéres renforcées pouvant tripler la charge du travail. L'épaisseur des plateaux est de 5mm au lieu de 4 mm dans la série 880 TAB. Disponible uniquement avec pattes équerres TAB.

ÄHNLICH DER SERIE 880 TAB, JEDOCH MIT VERSTÄRKTEM SCHARNIER, WODURCH EINE VERDREIFACHUNG DER GEBRAUCHSLAST ERREICHT WIRD.

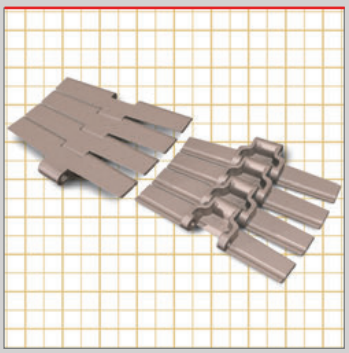

882 M

C/38

Cadena de la misma familia de cadenas con bisagra de ancho 57mm.
A diferencia de las series 882 TAB y 882, esta cadena no lleva ningún aditivo posterior y la cadena queda sujeta a las curvas del transportador gracias a los imanes insertados en éstas.

Side flexing thermoplastic chain from same family than 57 mm width hinge chains. Unlike 882 and 882 TAB series, this chain has nothing on the back and is held on conveyor's curved sections by magnets.

Chaîne à flexion latérale en acier inoxydable faisant partie de la nouvelle famille de chaînes à charnière de largeur 57 mm. A la différence des séries 882 et 882 TAB, cette chaîne ne comporte aucun additif postérieur et la chaîne reste soumise aux courbes du transporteur grâce aux aimants insérés dans celle-ci.

KURVENGÄNGIGE KUNSTSTOFFKETTE FÜR MAGNETSYSTEM OHNE NIEDERHALTER .



2503 FT - 2503 FT M - 2503 FT TAB

C/39 C/41 C/43

Cadena de platillos de giro lateral o curva, superficie cerrada, para trabajar junto con las cadenas de banda. Espesor de platillo 8,7 mm. Disponible en diferentes anchos y modelos BEVEL, TAB o MAGNETICA.

Side flexing 8,7mm thick closed surface plate chain, suitable to be used in combination with modular belts. Available in different widths and in BEVEL, TAB or MAGNETIC models.

Chaîne à palettes à flexion latérale d'épaisseur 8,7mm et surface fermée, que peut être utilissée en combinaison avec des tapis modulaires. Disponible dans diverses largeurs et modèles BEVEL, TAB ou MAGNETIQUE.

Plattenkette Biege seitliche Dicke 8,7 mm und geschlossene Oberfläche, geeignet, um in Kombination mit Modulbänder verwendet werde. Verschiedene Breiten und Modelle BEVEL, TAB, oder MAGNETIC verfügbar.



2503 FG - 2503 FG M - 2503 FG TAB

C/40 C/42 C/44

Cadena de platillos de giro lateral o curva, con superficie abierta para facilitar evacuación de liquidos, para trabajar junto con las cadenas de banda. Espesor de platillo 8,7 mm . Disponible en diferentes anchos y modelos BEVEL, TAB o MAGNETICA.

Side flexing 8,7mm thick plate chain,with open surface to facilitate liquids evacuation, suitable to be used in combination with modular belts. Available in different widths and in BEVEL, TAB or MAGNETIC models.

Chaîne à palettes à flexion latérale d'épaisseur 8,7mm et surface ouverte afin de faciliter l'évacuation des liquides, apte à être utilisé en combinaison avec des tapis modulaires. Disponible dans diverses largeurs et modèles BEVEL, TAB ou MAGNETIQUE.

Plattenkette Biege seitliche Dicke 8,7 mm und offene Oberfläche, um das Ablaufen von Flüssigkeiten zu erleichtern, geeignet, um in Kombination mit Modulbänder verwendet werde. Verschiedene Breiten und Modelle BEVEL, TAB, oder MAGNETIC verfügbar.



2505 FT - 2505 FT M - 2505 FT TAB

C/39 C/41 C/43

Cadena de platillos de giro lateral o curva, para trabajar junto con las cadenas de banda. Superficie cerrada. Espesor de platillo 12,7 mm. Disponible en diferentes anchos y modelos BEVEL, TAB o MAGNETICA.

Side flexing 12,7mm thick closed surface plate chain, suitable to be used in combination with modular belts. Available in different widths and in BEVEL, TAB or MAGNETIC.

Chaîne à palettes à flexion latérale d'épaisseur 12,7mm et surface fermée, que peut être utilissée en combinaison avec des tapis modulaires. Disponible dans diverses largeur et modèles BEVEL, TAB ou MAGNETIQUE.

Plattenkette Biege seitliche Dicke 12,7 mm und geschlossene Oberfläche, geeignet, um in Kombination mit Modulbänder verwendet werde. Verschiedene Breiten und Modelle BEVEL, TAB, oder MAGNETIC verfügbar.



2505 FG - 2505 FG M - 2505 FG TAB

C/40 C/42 C/44

Cadena de platillos de giro lateral o curva, superficie abierta para facilitar evacuación de liquidos, para trabajar junto con las cadenas de banda. Espesor de platillo 12,7 mm . Disponible en diferentes anchos y modelos BEVEL, TAB o MAGNETICA.

Side flexing 12,7mm thick plate chain,with open surface to facilitate liquids evacuation, suitable to be used in combination with modular belts. Available in different widths and in BEVEL, TAB or MAGNETIC models.

Chaîne à palettes à flexion latérale d'épaisseur 12,7mm et surface ouverte afin de faciliter l'évacuation des liquides, apte à être utilisé en combinaison avec des tapis modulaires. Disponible dans diverses largeurs et modèles BEVEL, TAB ou MAGNETIQUE.

Plattenkette Biege seitliche Dicke 12,7 mm und offene Oberfläche, um das Ablaufen von Flüssigkeiten zu erleichtern, geeignet, um in Kombination mit Modulbänder verwendet werde. Verschiedene Breiten und Modelle BEVEL, TAB, oder MAGNETIC verfügbar.

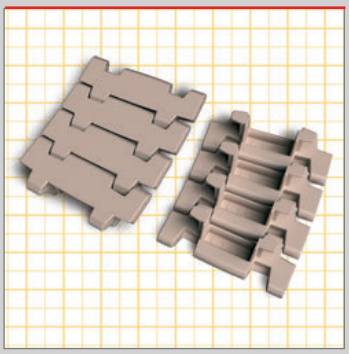

7253 TAB

C/45

Cadena de platillos que complementa a la cadena de banda recta 9253 utilizando el mismo tipo de ruedas. Eje acero inoxidable.

Table top chain with stainless steel pins that complements straight modular belt series 9253 and uses same gearing.

Chaîne à palettes avec des axes en acier inox. Complémente le tapis modulaire 9253 et utilise les mêmes engrenages

Gelenkplattenkette mit Edelstahl Spindel. Die Verzahnungen gebrauchen wie der Serie 9253 sind.

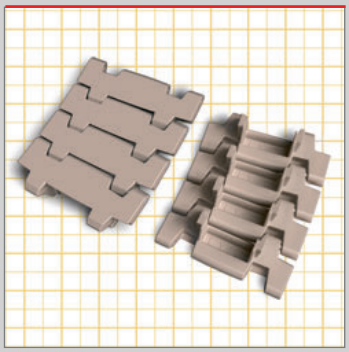

7253

C/45

Cadena de platillos que complementa a la cadena de banda recta 9253 utilizando el mismo tipo de ruedas. Eje acero inoxidable.

Table top chain with stainless steel pins that complements straight modular belt series 9253 and uses same gearing.

Chaîne à palettes avec des axes en acier inox. Complémente le tapis modulaire 9253 et utilise les mêmes engrenages

Gelenkplattenkette mit Edelstahl Spindel. Die Verzahnungen gebrauchen wie der Serie 9253 sind.

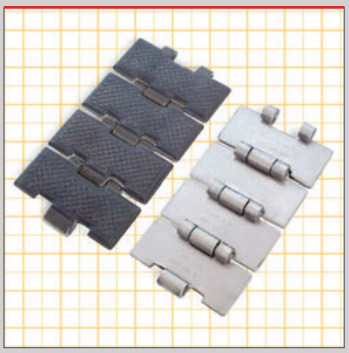

815 G

C/47

Cadena con vulcanizado antideslizante en su parte superior que permite utilizar un plano inclinado, para el transporte de cajas, paquetería, etc...

The chain has nonslip vulcanite rubber on top enabling it to be used on inclined planes for boxes, parcels, ..., transportation.

Chaîne vulcanisée antidérapante dans sa partie supérieure qui peut s'utiliser dans les plans inclinés, pour le transport de caisses, paquets, etc...

DIESE KETTE MIT VULKANISIERTER, RUTSCHFESTER OBERFLÄCHE ERMÖGLICHT DIE VERWENDUNG AUF SCHRÄGEBENEN FÜR DEN TRANSPORT VON KISTEN, PAKETEN USW

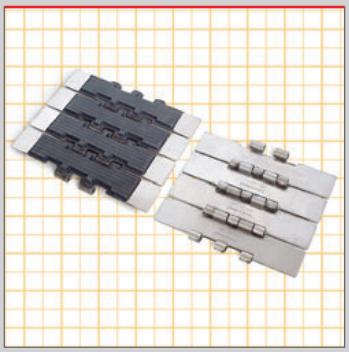

805 G

C/47

Variación de cadena 805 con vulcanizado de goma en su parte superior que permite ser utilizada en planos inclinados para el transporte de cajas, paquetería, etc.

This is a variant of the 805 chain with vulcanite rubber on top enabling it to be used on inclined planes for boxes, parcels, ..., transportation.

Chaîne vulcanisée variante de la série 805, antidérapante dans sa partie supérieure qui peut s'utiliser dans les plans inclinés, pour le transport de caisses, paquets, etc...

VARIANTE DER KETTE 805 MIT VULKANISIERTER GUMM OBERFLÄCHE, WELCHE DIE ANWENDUNG AUF SCHRÄGEBENEN FÜR TRANSPORT VON KISTEN, PAKETEN USW, ERMÖGLICHT.



8157 G

C/48

Cadena con vulcanizado antideslizante en su parte superior que permite utilizar un plano inclinado, para el transporte de cajas, paquetería, etc...

The chain has nonslip vulcanite rubber on top enabling it to be used on inclined planes for boxes, parcels, ..., transportation.

Chaîne vulcanisée antidérapante dans sa partie supérieure qui peut s'utiliser dans les plans inclinés, pour le transport de caisses, paquets, etc...

DIESE KETTE MIT VULKANISIERTER, RUTSCHFESTER OBERFLÄCHE ERMÖGLICHT DIE VERWENDUNG AUF SCHRÄGEBENEN FÜR DEN TRANSPORT VON KISTEN, PAKETEN USW

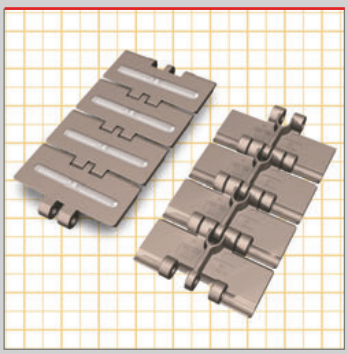

831 GF

C/48

Cadena con vulcanizado antideslizante en su parte superior que permite utilizar un plano inclinado, para el transporte de cajas, paquetería, etc...

The chain has non slip vulcanite rubber on top enabling it to be used on inclined planes for boxes, parcels, and other items transportation.

Chaîne vulcanisée antidérapante dans sa partie supérieure qui peut s'utiliser dans les plans inclinés, pour le transport de caisses, paquets, etc...

GERADGÄNGIGE KUNSTSTOFFKETTE MIT GUMMIAUFLAGE FÜR EINSATZ IN SCHRÄGFÖRDERERN

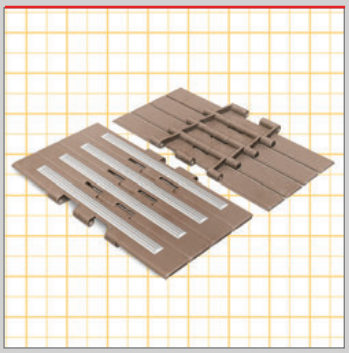

821 GF

C/50

Cadena con vulcanizado antideslizante en su parte superior que permite utilizar un plano inclinado, para el transporte de cajas, paquetería, etc...

The chain has nonslip vulcanite rubber on top enabling it to be used on inclined planes for boxes, parcels, etc. transportation.

Chaîne vulcanisée antidérapante dans sa partie supérieure qui peut s'utiliser dans les plans inclinés, pour le transport de caisses, paquets, etc...

DIESE KETTE MIT VULKANISIERTER, RUTSCHFESTER OBERFLÄCHE ERMÖGLICHT DIE VERWENDUNG AUF SCHRÄGEBENEN FÜR DEN TRANSPORT VON KISTEN, PAKETEN USW

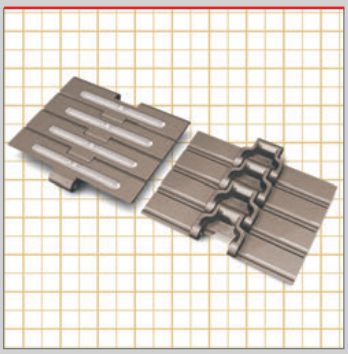

8257 GF

C/51

Cadena de la misma familia de cadenas con bisagra de ancho 57mm. con vulcanizado antideslizante en su parte superior, que permite utilizar un plano inclinado, para el transporte de cajas, paquetería, etc...

This chain, from same family than 57 mm width hinge chains, has non slip vulcanite rubber on top, enabling it to be used on inclined planes for: boxes, parcels, and other items transportation.

Chaîne faisant partie de la même famille de chaîne à charnière de 57mm, vulcanisée antidérapante dans sa partie supérieure qui peut s'utiliser dans les plans inclinés, pour le transport de caisses, paquets, etc...

GERADGÄNGIGE KUNSTSTOFFKETTE MIT GUMMIAUFLAGE FÜR EINSATZ IN SCHRÄGFÖRDERERN. SCHARNIERBREITE 57 MM

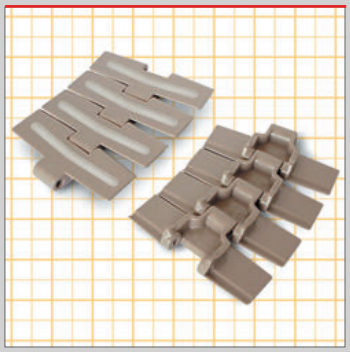

879 GF

C/53

Cadena con vulcanizado antideslizante en su parte superior que permite utilizar un plano inclinado, para el transporte de cajas, paquetería, etc... El espesor de 4,8mm. le permite trabajar en condiciones mas difíciles.

The chain has non slip vulcanite rubber on top enabling it to be used on inclined planes for boxes, parcels, and other items transportation. Its 4,8mm. thickness allows it working under more difficult conditions.

Chaîne vulcanisée antidérapante dans sa partie supérieure qui peut s'utiliser dans les plans inclinés, pour le transport de caisses, paquets, etc...Son épaisseur de 4,8mm lui permet de travailler dans des conditions plus difficiles..

KURVENGÄNGIGE KUNSTSTOFFKETTE MIT GUMMIAUFLAGE. DIE ERHÖHTE PLATTENSTÄRKE VON 4,8 MM ERLAUBT DEN EINSATZ UNTER SCHWIERIGEN BEDINGUNGEN.

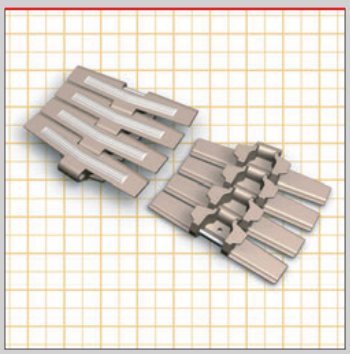

882 TAB GF

C/54

Cadena con vulcanizado antideslizante en su parte superior que permite utilizar un plano inclinado, para el transporte de cajas, paquetería, etc...

The chain has nonslip vulcanite rubber on top enabling it to be used on inclined planes for boxes, parcels, etc. transportation.

Chaîne vulcanisée antidérapante dans sa partie supérieure qui peut s'utiliser dans les plans inclinés, pour le transport de caisses, paquets, etc.

DIESE KETTE MIT VULKANISIERTER, RUTSCHFESTER OBERFLÄCHE ERMÖGLICHT DIE VERWENDUNG AUF SCHRÄGEBENEN FÜR DEN TRANSPORT VON KISTEN, PAKETEN USW

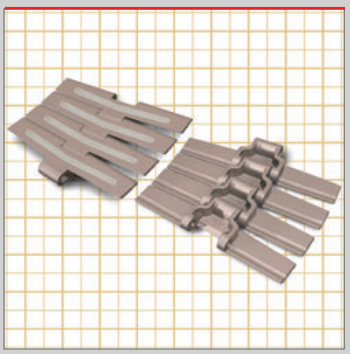

882 M GF

C/55

A diferencia de las series 880 TAB GF, esta cadena no lleva ningún aditivo posterior y la cadena queda sujeta a las curvas del transportador gracias a los imanes insertados en éstas.

Unlike 880 and 880 TAB GF series, this chain has nothing on the back and is held on conveyor's curved sections by magnets.

A la différence des séries 880 TAB GF, cette chaîne ne comporte aucun additif postérieur et la chaîne reste soumise aux courbes du transporteur grâce aux aimants insérés dans celle-ci.

KURVENGÄNGIGE KUNSTSTOFFKETTE MIT GUMMIAUFLAGE FÜR MAGNETSYSTEM OHNE NIEDERHALTER.



889 TAB GF

C/56

Cadena con vulcanizado antideslizante en su parte superior que permite utilizar un plano inclinado, para el transporte de cajas, paquetería, etc...

The chain has nonslip vulcanite rubber on top enabling it to be used on inclined planes for boxes, parcels, etc. transportation.

Chaîne vulcanisée antidérapante dans sa partie supérieure qui peut s'utiliser dans les plans inclinés, pour le transport de caisses, paquets, etc...

DIESE KETTE MIT VULKANISIERTER, RUTSCHFESTER OBERFLÄCHE ERMÖGLICHT DIE VERWENDUNG AUF SCHRÄGEBENEN FÜR DEN TRANSPORT VON KISTEN, PAKETEN USW

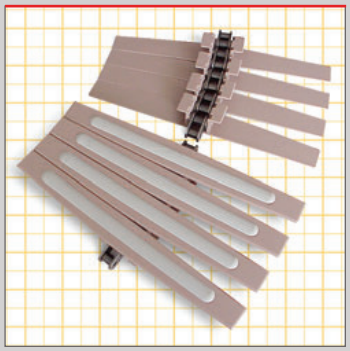

1873 GF

C/57

Cadena con vulcanizado antideslizante en su parte superior que permite utilizar un plano inclinado, para el transporte de cajas, paquetería, etc...

The chain has nonslip vulcanite rubber on top enabling it to be used on inclined planes for boxes, parcels, etc. transportation.

Chaîne vulcanisée antidérapante dans sa partie supérieure qui peut s'utiliser dans les plans inclinés, pour le transport de caisses, paquets, etc...

DIESE KETTE MIT VULKANISIERTER, RUTSCHFESTER OBERFLÄCHE ERMÖGLICHT DIE VERWENDUNG AUF SCHRÄGEBENEN FÜR DEN TRANSPORT VON KISTEN, PAKETEN USW



821 BP

C/59

Diseñada para el transporte con acumulación, donde se necesite un especial cuidado del producto y baja presión sobre el mismo.

Serie 821 BPM chain specially designed for accumulation transport where special care of the pruduct needs to be taken by reducing pressure on it.

Chaîne série 821 BPM conçue pour le transport avec accumulation, quand les produits demandent un soin particulier et ne supporten pas trop de pression.

DIE KETTE SERIE 821 BPM WURDE FÜR DEN TRANSPORT MIT STAUBEDINGUNGEN ENTWICKELT, WO BESONDERE SORGFALT IM UMGANG MIT DEM PRODUKT SOWIE EINE GERINGE DRUCKAUSÜBUNG AUF DAS FÖRDERGUT ANGESAGT SIND.



8257 BP

C/59

Cadena de la misma familia de cadenas con bisagra de ancho 57mm. Diseñada para el transporte con acumulación, donde se necesite un especial cuidado del producto y baja presión sobre el mismo.

Chain series 8257 BPM, from same family than 57 mm width hinge chains is specially designed for accumulation transport, when product needs special cares such as pressure reduction.

Chaîne de série 8257 BPM, faisant partie de la même famille de chaîne à charnière de 57mm, conçue pour le transport avec accumulation, quand les produits demandent un soin particulier et réduisant le frottement.

GERADGÄNGIGE STAUFÖRDERKETTE AUS KUNSTSTOFF. SCHARNIERBREITE 57 MM. ERMÖGLICHT REDUZIERTEN STAUDRUCK.



882 TAB BP

C/60

Diseñada para el transporte con acumulación, donde se necesite un especial cuidado del producto y baja presión sobre el mismo.

882 TAB BPM chain series specially designed for accumulation transport where special care of the pruduct needs to be taken by reducing pressure on it.

Chaîne série 882 TAB BPM conçue pour le transport avec accumulation, quand les produits demandent un soin particulier et ne supporten pas trop de pression.

DIE KETTE SERIE 882 TAB BPM WURDE FÜR DEN TRANSPORT MIT STAUBEDINGUNGEN ENTWICKELT, WO BESONDERE SORGFALT IM UMGANG MIT DEM PRODUKT SOWIE EINE GERINGE DRUCKAUSÜBUNG AUF DAS FÖRDERGUT ANGESAGT SIND.



882 M BP

C/60

Cadena de la misma familia de cadenas con bisagra de ancho 57mm. Diseñada para el transporte con acumulación, donde se necesite un especial cuidado del producto y baja presión sobre el mismo.

Chain series 882 BPM, from same family than 57 mm width hinge chains is specially designed for accumulation transport, when product needs special cares such as pressure reduction.

Chaîne de série 882 BPM, faisant partie de la même famille de chaîne à charnière de 57mm, conçue pour le transport avec accumulation, quand les produits demandent un soin particulier et réduisant le frottement.

KURVENGÄNGIGE STAUFÖRDERKETTE AUS KUNSTSTOFF FÜR MAGNETSYSTEM. ERMÖGLICHT REDUZIERTEN STAUDRUCK.

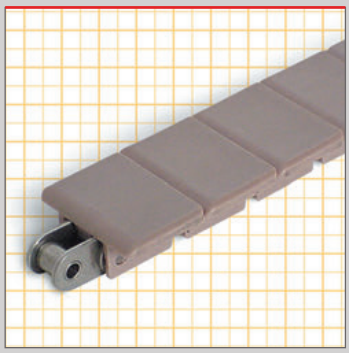

843

C/63

Cadena similar a la serie 863, pero de menor paso (1/2"). Permite engranajes de menor diámetro.

This chain is similar to the 863 series but has a smaller pitch (1/2"). Allows the use of smaller diameter gears.

Repportées sur une chaîne à rouleaux pas 12,7 mm, les palettes de cette chaîne sont simplement clipsées sur une chaîne à axes débordants.

DIESE KETTE IST ÄHNLICH DER SERIE 863, JEDOCH MIT GERINGERER TEILUNG (1/2"). SIE ERMÖGLICHT DIE VERWENDUNG VON GETRIEBEN MIT KLEINEREM DURCHMESSER.

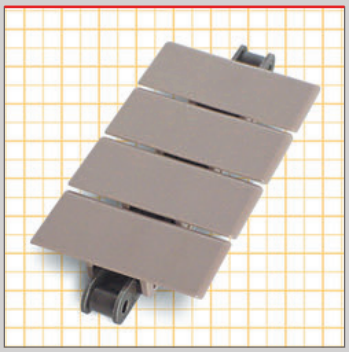

863

C/63

Cadena de rodillos de acero con platillo termoplástico. Une la carga de trabajo de las cadenas de rodillos con las propiedades de baja fricción del acetal.

Chain with steel rollers and thermoplastic plates. Combines the workload of roller chains with the low-friction properties of acetal.

Rapportées sur une chaîne à rouleaux. Pas de 19,05 mm. Chaîne de rouleaux en acier ou Inox au pas de 19,05 mm avec des maillons thermoplastiques.

STANHLROLLENKETTE MIT THERMOPLASTISCHEN PLATTEN. IN DIESER KETTE WIRD DIE GEBRAUCHSLAST DER ROLLENKETTEN MIT DEN EIGENSCHAFTEN DER GERINGEN REIBUNG DES ACETALS VERBUNDEN.

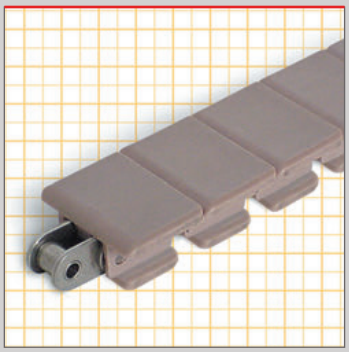

1843 TAB

C/64

Cadena similar a la serie 863, pero de menor paso (1/2"). Permite engranajes de menor diámetro.

This chain is similar to the 863 series but has a smaller pitch (1/2"). Allows the use of smaller diameter gears.

Repportées sur une chaîne à rouleaux pas 12,7 mm, les palettes de cette chaîne sont simplement clipsées sur une chaîne à axes débordants.

DIESE KETTE IST ÄHNLICH DER SERIE 863, JEDOCH MIT GERINGERER TEILUNG (1/2"). SIE ERMÖGLICHT DIE VERWENDUNG VON GETRIEBEN MIT KLEINEREM DURCHMESSER.

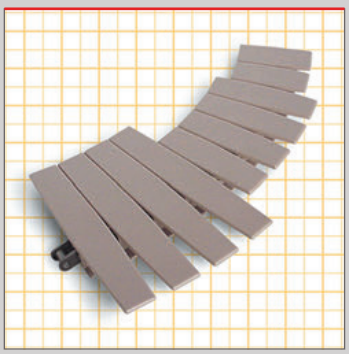

1873 TAB

C/64

Evolución de la cadena 863 en una cadena de giro lateral. Usando una cadena base de rodillos de giro lateral y platillos de acetal. Se puede utilizar para altas velocidades.

A development of the 863 side-flexing chain using a basic, side-flexing roller chain and acetal plates. Suitable for high speeds.

Rapportée sur une chaîne à rouleaux, pas de 19,05 mm. Evolution de la chaîne 863 en une chaîne composée de palettes rapportées sur chaîne à rouleaux Acier ou Inox au pas de 19,05 mm permettant une flexion latérale. Cela permet une utilisation à haute vitesse.

WEITERENTWICKLUNG DER KETTE 863 ZU EINER KETTE MIT SEITLICHER WENDUNG, WOBEI EINE GRUNDROLLENKETTE MIT SEITLICHER WENDUNG UND ACETALPLATTEN VERWENDET WURDE. DIESE KETTE KANN BEI HOHEN GESCHWINDIGKEITEN ZUM EINSATZ GEBRACHT WERDEN.

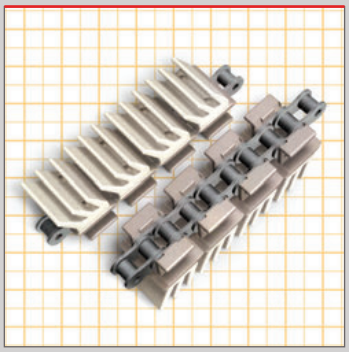

1843 EG

C/65

Cadena base de rodillos con accesorios específicos de caucho, para usar en la elevación y descenso de botellería y paquetes de pequeño tamaño o cuando se precisan radios reducidos.

Basic roller chain with specific rubber accessories to be used in raising or lowering bottles and small packages, or when smaller radium is a must.

Chaîne composée par une chaîne à rouleaux avec accessoires spécifiques en caoutchouc, pour effectuer l'élévation et la descente des bouteilles ainsi que des petits paquets, ou bien quand il faut des radiums réduits.

GRUNDROLLENKETTE MIT SPEZIFISCHEN ZUBEHÖRTEILEN AUS GUMMI FÜR DIE VERWENDUNG BEI HEBEN UND SENKEN VON FLASCHEN UND KLEINEN PAKETEN ODERMIT KLEINEM KURVENRADIUS.

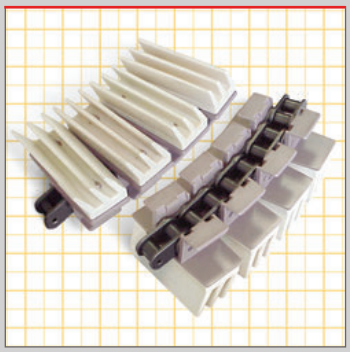

1873 EG

C/66

Cadena base de rodillos con accesorios específicos de caucho, para usar en la elevación y descenso de botellería y paquetes.

Basic roller chain with specific rubber accessories for use in raising or lowering bottles or packets.

Chaîne composée d'une chaîne à rouleaux avec accessoires especifiques en caoutchouc, pour effectuer l'élévation et la descente des bouteilles ainsi que des paquets.

GRUNDROLLENKETTE MIT SPEZIFISCHEN ZUBEHÖRTETLEN AUS GUMMI FÜR DIE VERWENDUNG BEI HEBEN UND SENKEN VON FLASCHEN UND PAKETEN.

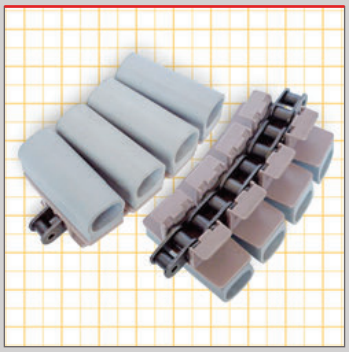

1873 GA

C/67

Cadena base de rodillos con accesorios específicos de caucho, para usar en la elevación y descenso de botellería y paquetes.

Basic roller chain with specific rubber accessories for use in raising or lowering bottles or packets.

Chaîne composée d'une chaîne à rouleaux avec accessoires especifiques en caoutchouc, pour effectuer l'élévation et la descente des bouteilles ainsi que des paquets.

GRUNDROLLENKETTE MIT SPEZIFISCHEN ZUBEHÖRTETLEN AUS GUMMI FÜR DIE VERWENDUNG BEI HEBEN UND SENKEN VON FLASCHEN UND PAKETEN.



550

C/69

Cadena universal para transporte en diferentes niveles.

Universal chain to transport at diferents levels.

Chaîne universelle à cardan pour transporter à différents niveaux: trois niveaux maximum.

UNIVERSALKETTE FÜR DEN TRANSPORT AUF VERSCHIEDENEN EBENEN



550 L

C/69

Utilizada en sitios dónde se precisa una especial limpieza.

Used where special cleaning is required.

Similaire à la chaîne cardan de série 550 mais sans rainures, généralement utilisée dans l'industrie laitière ou de jus des fruits.

KOMMT AN DEN STELLEN ZUM EINSATZ, WO BESONDERE REINLICHKEIT ERFORDERLICH IST.



550 TAB

C/70

Variante utilizada si se precisa llevar la cadena con un mayor guiado en su parte inferior.

Variant used when the chain needs more precise guiding underneath.

Principe identique aux chaînes série 550 mais comporte en plus le dorme TAB pour le maintien de la chaîne spécialment dans les courbes. Elle convient pour les vitesses importantes et bidirectionnelles.

DIESE VARIANTE KOMMT ZUM EINSATZ, WENN EINE PRÄZISERE FÜHRUNG VON DER UNTERSEITE DER KETTE HER VERLANGT WIRD.



550 ML

C/70

Variante de la cadena 550 que permite el transporte de productos de mayor dimensión.

A variant of the 550 chain to transport larger items.

Variante de la série 550 permettant le transport de produits de plus grande dimension grâce à ses palettes en demie lune.

ABWANDLUNG DER KETTE 550, DIE DEN TRANSPORT VON GRÖßEREM FÖRDERGUT ERMÖGLICHT.



550 LF

C/71

Cadena de ancho 60 mm., con bisagra reforzada que permite su uso en grandes instalaciones.

A 60 MM-Wide chain with reinforced hinges enabling it to be used in large installations.

Chaîne de largeur 60 mm, avec charnière renforçée qui permet son usage dans les grandes installations. Chaîne de couleur brune avec rainures paralléles en Acétal "LF" Low Friction.

60MM BREITE KETTE MIT VERSTÄRKATEM SCHARNIER, WAS IHREN EINSATZ IN GROßANLAGEN ERMÖGLICHT.

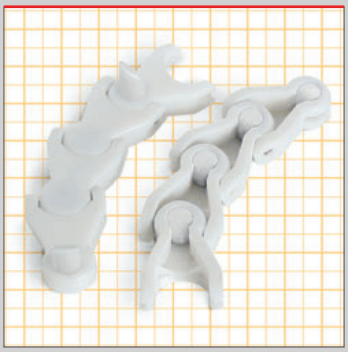

550 E

C/71

Accesorios para intercalar en esta cadena como arrastraderas para la elevación y descenso de productos y así mismo también es posible utilizarlo como arrastre en sistema carterpillar.

Accessories that can be fitted in the chain to raise and lower products. Can also be used to pull products along in a carterpillar system.

Taquet poussoir pouvant s'adapter sur la chaîne 550 AW permettant la montée ou descente des produits sans glissement.

ZUBEHÖRELEMENTE, DIE ZUM ZWECKE DES HEBENS UND SENKENS DES FÖRDERGUTS ZWISCHENGESETZT WERDEN KÖNNEN. EBENFALLS KÖNNEN SIE FÜR DIE MITNAHME VON PRODUKTEN BEI RAUPENSCHLEPPSYSTEMEN VERWENDET WERDEN.

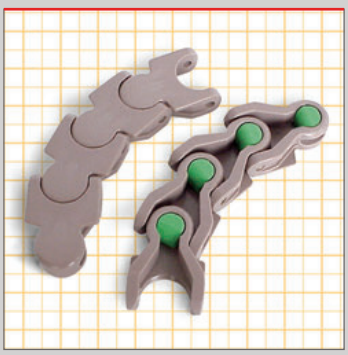

550 1700

C/72

Cadena universal para transporte en diferentes niveles.

Universal chain to transport at diferents levels.

Chaîne universelle à cardan pour transporter à différents niveaux: trois niveaux maximum.

UNIVERSALKETTE FÜR DEN TRANSPORT AUF VERSCHIEDENEN EBENEN



550 132

C/72

(Nueva) Cadena ultra compacta, ejecución exterior lisa.

(New) Ultra-compact with smooth exterior finish.

(Nouvelle) Chaîne ultra compacte, éxécution extérieure lisse.

(NEUE) ULTRAKOMPAKTE KETTE IN GLATTER AUßENVERARBEITUNG



600 L

C/73

Cadenas utilizadas en el transporte de bidones, embalajes y productos pesados.

Chains used to transport drums, packaging and heavy items.

Pas de 82,5 mm. Conçue por le transport de caisses, boîtes en cartons ou cageots. Moulées en Acétal dur, elles ne demandent pas de lubrification, elles se nettoient à la vapeur.

DIESE KETTEN WERDEN FÜR DEN TRANSPORT VON KANISTERN SOWIE SCHWEREN VERPACKUNGEN UND PRODUKTEN VERWENDET.



600 TAB

C/73

Cadenas utilizadas en el transporte de bidones, embalajes y productos pesados.

Chains used to transport drums, packaging and heavy items.

Pas de 82,5 mm. Conçue por le transport de caisses, boîtes en cartons ou cageots. Moulées en Acétal dur, elles ne demandent pas de lubrification, elles se nettoient à la vapeur.

DIESE KETTEN WERDEN FÜR DEN TRANSPORT VON KANISTERN SOWIE SCHWEREN VERPACKUNGEN UND PRODUKTEN VERWENDET.



610 L

C/74

Cadenas utilizadas en el transporte de bidones, embalajes y productos pesados.

Chains used to transport drums, packaging and heavy items.

Pas de 63,5 mm. Même utilisation que la série 600/600 TAB avec ou sans ergots pour le maintien dans les courbes. Avec ou sans plafond .

DIESE KETTEN WERDEN FÜR DEN TRANSPORT VON KANISTERN SOWIE SCHWEREN VERPACKUNGEN UND PRODUKTEN VERWENDET.

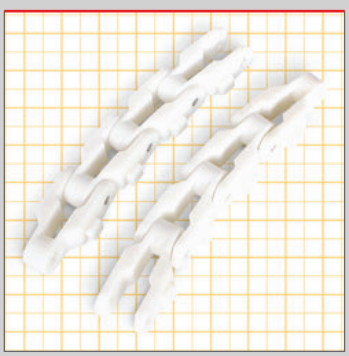

610 TAB

C/74

Cadenas utilizadas en el transporte de bidones, embalajes y productos pesados.

Chains used to transport drums, packaging and heavy items.

Pas de 63,5 mm. Même utilisation que la série 600/600 TAB avec ou sans ergots pour le maintien dans les courbes. Avec ou sans plafond .

DIESE KETTEN WERDEN FÜR DEN TRANSPORT VON KANISTERN SOWIE SCHWEREN VERPACKUNGEN UND PRODUKTEN VERWENDET.



610 LC

C/75

Cadenas utilizadas en el transporte de bidones, embalajes y productos pesados.

Chains used to transport drums, packaging and heavy items.

Pas de 63,5 mm. Même utilisation que la série 600/600 TAB avec ou sans ergots pour le maintien dans les courbes. Avec ou sans plafond .

DIESE KETTEN WERDEN FÜR DEN TRANSPORT VON KANISTERN SOWIE SCHWEREN VERPACKUNGEN UND PRODUKTEN VERWENDET.

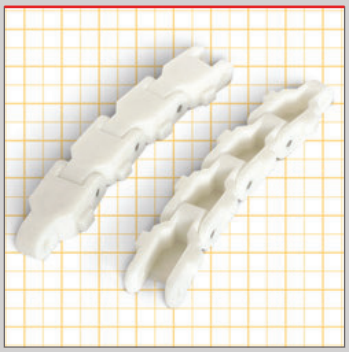

610 TAB C

C/75

Cadenas utilizadas en el transporte de bidones, embalajes y productos pesados.

Chains used for transporting drums, packaging and heavy items.

Pas de 63,5 mm. Mênme utilisation que la série 600/600 TAB avec ou sans ergots pour le maintien dans les courbes. Avec ou sans plafond .

DIESE KETTEN WERDEN FÜR DEN TRANSPORT VON KANISTERN SOWIE SCHWEREN VERPACKUNGEN UND PRODUKTEN VERWENDET.



610 LC E

C/76

Accesorios para intercalar en esta cadena como arrastraderas para la elevación y descenso de productos.

Accessories that can be fitted in the chain to raise and lower products.

Taquet poussoir pouvant s'adapter sur la chaîne permettant la montée ou descente des produits sans glissement.

ZUBEHÖRELEMENTE, DIE ZUM ZWECKE DES HEBENS UND SENKENS DES FÖRDERGUTS ZWISCHENGESETZT WERDEN KÖNNEN.

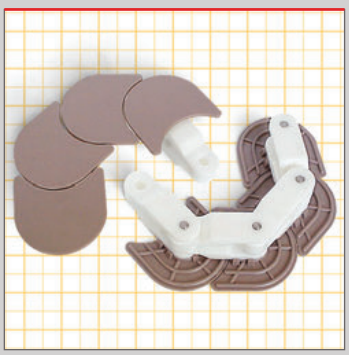

610 ML

C/76

Variante de la cadena 610 que permite la fabricación de transportadores en un plano, sin retorno de cadena.

A variant of the 610 chain allowing conveyors manufactured only at one plan without returning of the chain.

Variante de la série 610 permettant le transport de produit de plus grande dimension grâce à ses palettes en demie lune.

ABWANDLUNG DER KETTE 610, DIE DEN TRANSPORT VON GRÖßEREM FÖRDERGUT ERMÖGLICHT.



CADENAS RECTAS
STRAIGHT RUNNING CHAINS
CHAÎNES DROITES
GERADEGÄNGIGE SCHARNIERBANDKETTEN

C

815

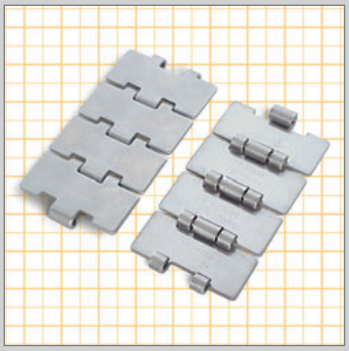

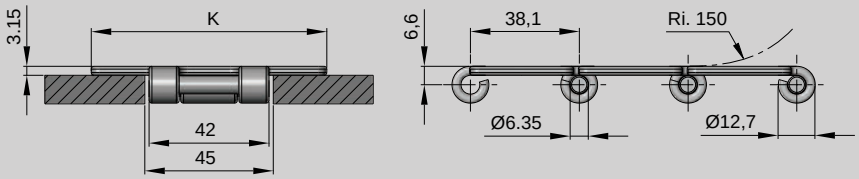

AMPLIACIÓN DE GAMA
PRODUCT RANGE INCREASE
AUGMENTATION DE GAMME
PRODUKT VERMEHRUNG

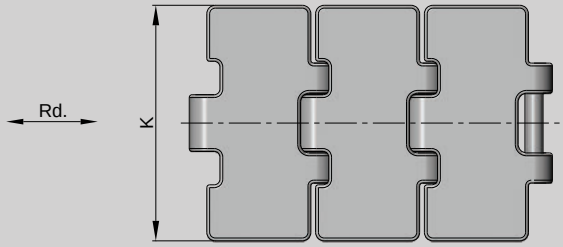

Pag.
C/93, C/94
C/95, C/123
C/126

MAT. T/2

K		MAT.		Kg/m	COD.
mm	inch	Cadena / Chain Chaîne / Ketten	Eje / Spindle Axe / Spindel		
63,5	2,50	SSC	SS420	2,28	SSC815 250
76,2	3,00			2,59	SSC815 300
82,5	3,25			2,65	SSC815 325
83,8	3,30			2,68	SSC815 330
88,9	3,50			2,70	SSC815 350
101,6	4,00			3,20	SSC815 400
114,3	4,50			3,40	SSC815 450
127,0	5,00			3,50	SSC815 500
152,4	6,00			4,40	SSC815 600
190,5	7,50			5,10	SSC815 750
63,5	2,50	SSS	SS302	2,28	SSS815 250
76,2	3,00			2,59	SSS815 300
82,5	3,25			2,65	SSS815 325
88,9	3,50			2,70	SSS815 350
101,6	4,00			3,20	SSS815 400
114,3	4,50			3,40	SSS815 450
127,0	5,00			3,50	SSS815 500
152,4	6,00			4,40	SSS815 600
190,5	7,50			5,10	SSS815 750

NEW

Longitud standard Standard Length Longueur standard Lieferlänge	3,048 m. 10ft

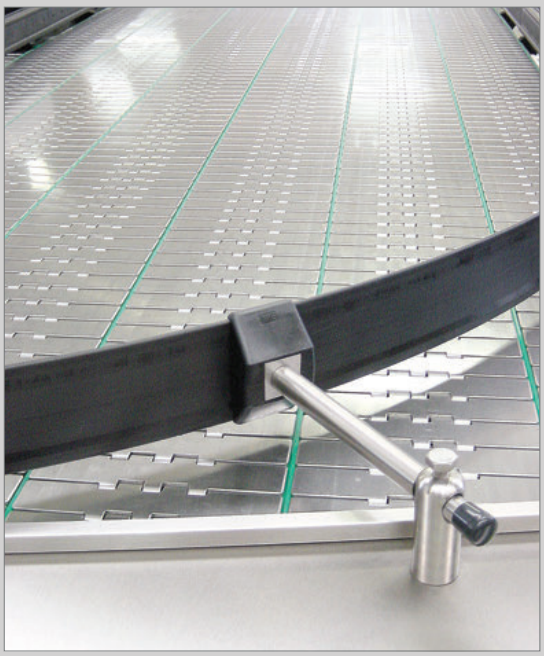



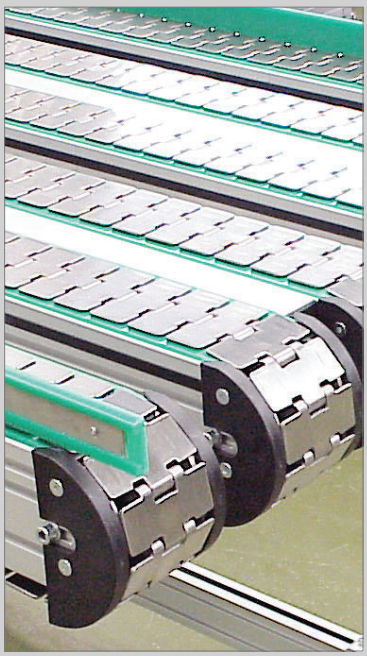

815 TAB

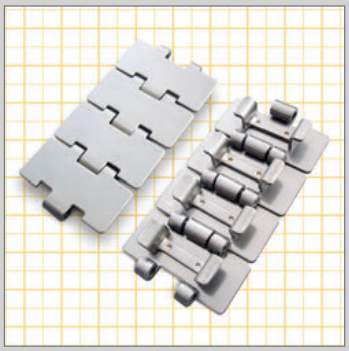

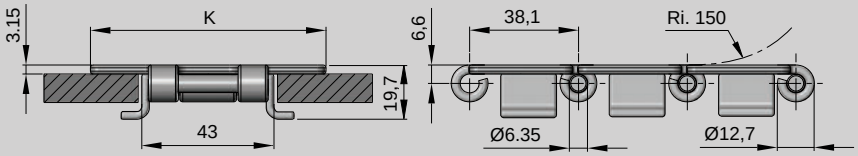

NUEVO PRODUCTO
NEW PRODUCT
NOUVEAU PRODUIT
NEUES PRODUKT

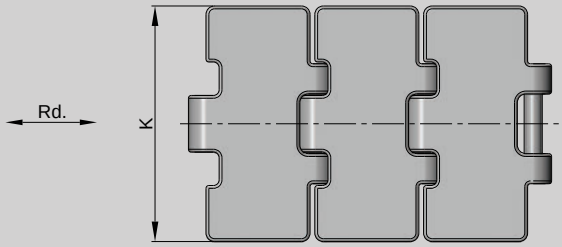

Pag.

C/98, C/98 C/123

MAT. T/2

Longitud standard Standard Length Longueur standard Lieferlänge	3,048 m. 10ft

K		MAT.		Kg/m	COD.
mm	inch	Cadena / Chain Chaîne / Ketten	Eje / Spindle Axe / Spindel		
82,5	3,25	SSC	SS420	3,27	SSC815 325 TAB
114,3	4,50			4,02	SSC815 450 TAB
190,5	7,50			5,72	SSC815 750 TAB
82,5	3,25	SSS	SS302	3,27	SSS815 325 TAB
114,3	4,50			4,02	SSS815 450 TAB
190,5	7,50			5,72	SSS815 750 TAB

815 X

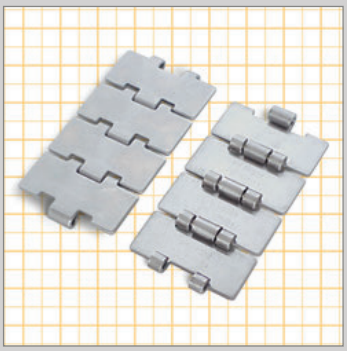

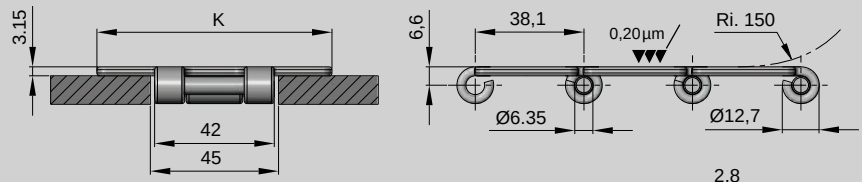

AMPLIACIÓN DE GAMA
PRODUCT RANGE INCREASE
AUGMENTATION DE GAMME
PRODUKT VERMEHRUNG

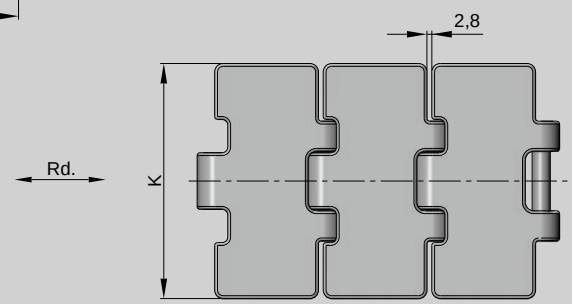

Pag.

C/93, C/94 C/95, C/123 C/126

MAT. T/2

Longitud standard Standard Length Longueur standard Lieferlänge	3,048 m. 10ft

K		MAT.		Acabado Finish µm ▼▼▼	Kg/m	COD.
mm	inch	Cadena / Chain Chaîne / Ketten	Eje / Spindle Axe / Spindel			
82,5	3,25	SSC	SS420	0,20	2,65	SSCX815 325
83,8	3,30			0,20	2,68	SSCX815 330

NEW

C

8157

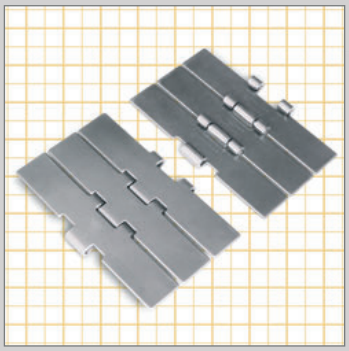

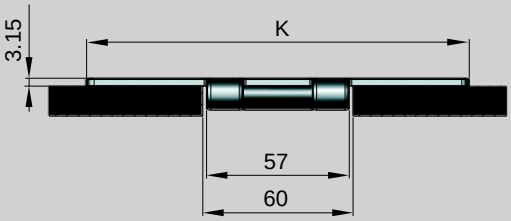

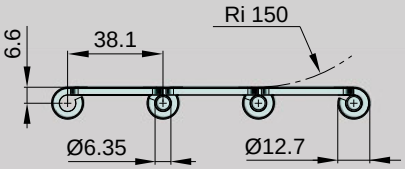

Pag.

C/106, C/107
C/123, C/126

C/38

MAT. T/2

Rd.

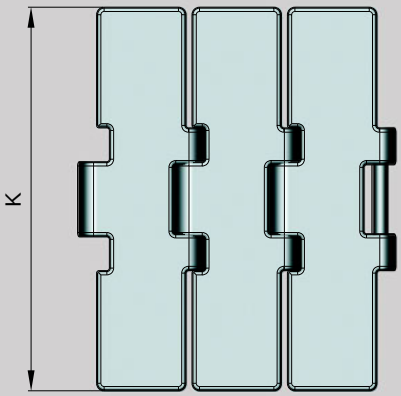

Longitud standard Standard Length Longueur standard Lieferlänge	3,048 m. 10ft

K		MAT.		Kg/m	COD.
mm	inch	Cadena / Chain Chaîne / Ketten	Eje / Spindle Axe / Spindel		
190,5	7,5	SSC	SS420	5,89	SSC8157 750

805

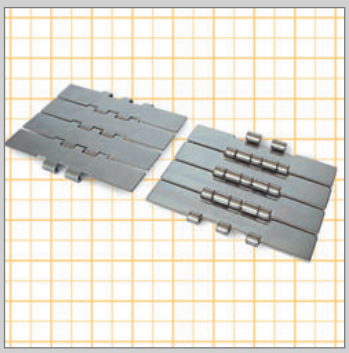

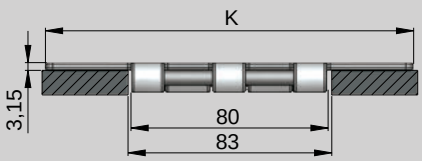

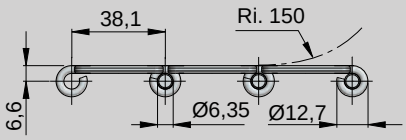

Pag.

C/99, C/100
C/101, C/102
C/124, C/127

MAT. T/2

Rd.

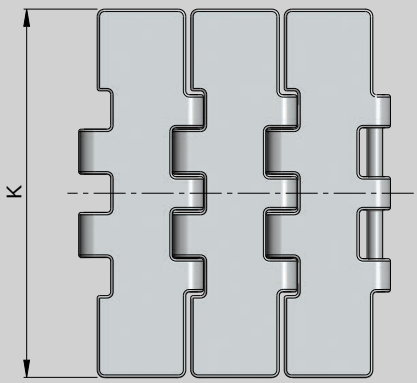

Longitud standard Standard Length Longueur standard Lieferlänge	3,048 m. 10ft

K		MAT.		Kg/m	COD.
mm	inch	Cadena / Chain Chaîne / Ketten	Eje / Spindle Axe / Spindel		
190,5	7,5	SSC	SS420	5,80	SSC805 750
150	5,9	SSS	SS302	4,93	SSS805 590
190,5	7,5			5,80	SSS805 750

515

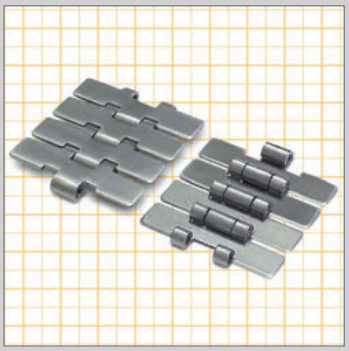

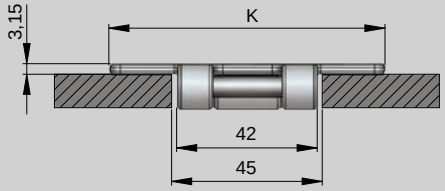

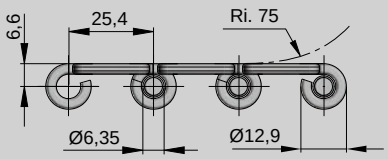

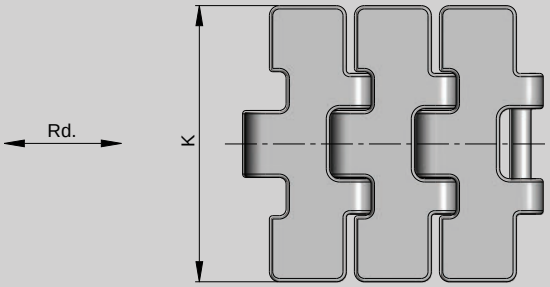

Pag.
C/117

MAT. T/2

Longitud standard Standard Length Longueur standard Lieferlänge	3,048 m. 10 ft

K		MAT.		Kg/m	COD.
mm	inch	Cadena / Chain Chaîne / Ketten	Eje / Spindle Axe / Spindel		
76,2	3,00	SSC	SS420	2,60	SSC515 300
82,5	3,25			2,80	SSC515 325
101,6	4,00			3,15	SSC515 400
76,2	3,00	SSS	SS302	2,60	SSS515 300
82,5	3,25			2,80	SSS515 325
101,6	4,00			3,15	SSS515 400

810

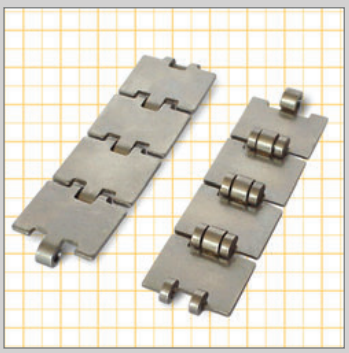

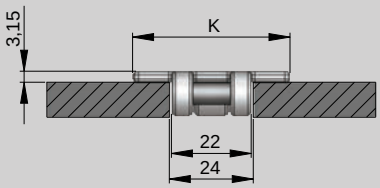

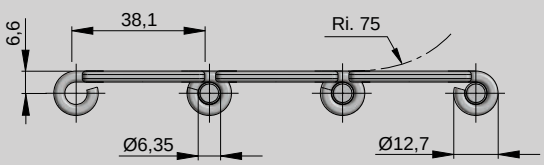

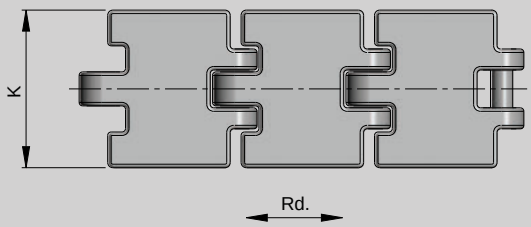

Pag.
C/117

MAT. T/2

Longitud standard Standard Length Longueur standard Lieferlänge	3,048 m. 10 ft

K		MAT.		Kg/m	COD.
mm	inch	Cadena / Chain Chaîne / Ketten	Eje / Spindle Axe / Spindel		
32	1,25	SSC	SS420	1,10	SSC810 125
45	1,75			1,30	SSC810 175

C

400

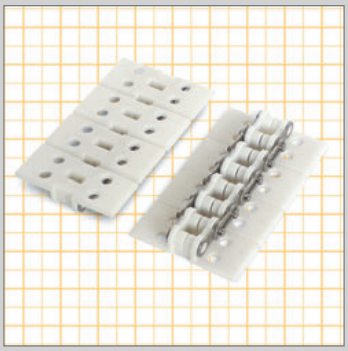

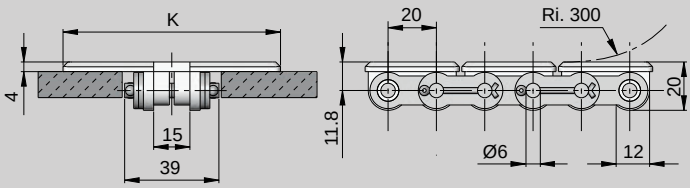

Abierto 14% / Open 14%

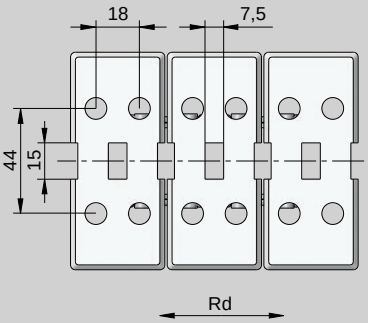

Pag.

C/117

MAT. T/2

Longitud standard Standard Length Longueur standard Lieferlänge	3,048 m. 10ft

K		MAT.		Kg/m	COD.
mm	inch	Platillo / Plate Palettes / Platten	Cadena base / Base chain Chaine de base / Grundkette		
90	3,54	AW	SS304	1,50	400 90

450



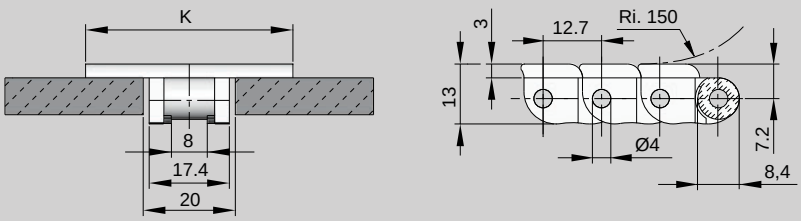

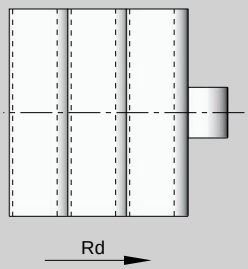

Pag.

*

MAT. T/2

* Standard ISO 08B1

Longitud standard Standard Length Longueur standard Lieferlänge	3,048 m. 10ft

K		MAT.		Kg/m	COD.
mm	inch	Cadena / Chain Chaîne / Kette	Eje / Spindle Axe / Spindel		
32	1,25	AW	SS304	0,30	450 32
45	1,75			0,40	450 45

820

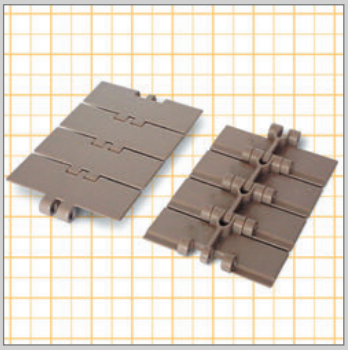

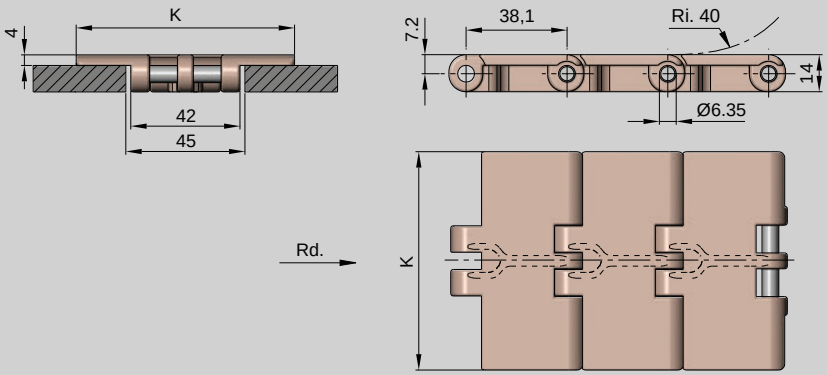

Pag.

C/95, C/96
C/123, C/126

MAT. T/2

K		MAT.		Kg/m	COD.
mm	inch	Cadena / Chain Chaîne	Eje / Spindle Axe		
63,5	2,50	KV	SS304	0,71	KV820 250
82,5	3,25			0,83	KV820 325
83,8	3,30			0,84	KV820 330
88,9	3,50			0,87	KV820 350
101,6	4,00			0,95	KV820 400
114,3	4,50			1,03	KV820 450
152,4	6,00			1,25	KV820 600
190,5	7,50			1,47	KV820 750
63,5	2,50	LF	SS304	0,71	LF820 250
82,5	3,25			0,83	LF820 325
83,8	3,30			0,84	LF820 330
88,9	3,50			0,87	LF820 350
101,6	4,00			0,95	LF820 400
114,3	4,50			1,03	LF820 450
152,4	6,00			1,25	LF820 600
190,5	7,50			1,47	LF820 750
82,5	3,25	PP+FV	PP+FV	0,39	P820 325
83,8	3,30			0,42	P820 330
101,6	4,00			0,44	P820 400
114,3	4,50			0,49	P820 450
152,4	6,00			0,62	P820 600
190,5	7,50			0,73	P820 750
82,5	3,25	PP+FV	SS316	0,62	PS820 325
83,8	3,30			0,65	PS820 330
101,6	4,00			0,68	PS820 400
114,3	4,50			0,73	PS820 450
152,4	6,00			0,86	PS820 600
190,5	7,50			0,96	PS820 750

Longitud standard Standard Length Longueur standard Lieferlänge	3,048 m. 10ft

831

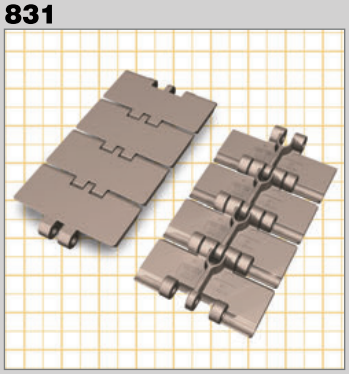

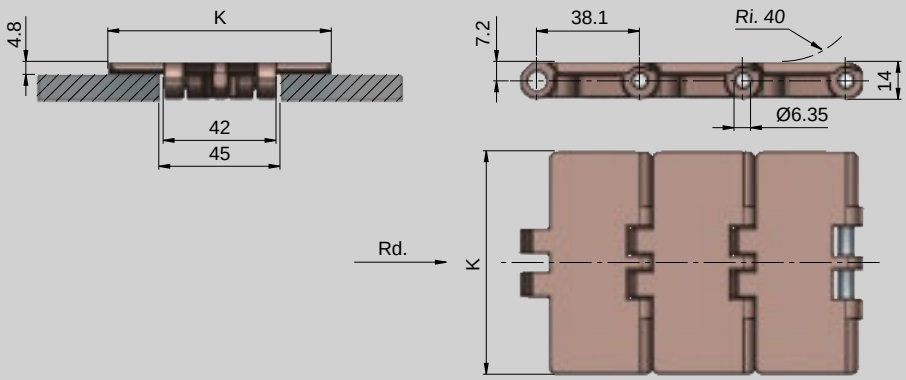

Pag.

C/95, C/96
C/123, C/126

C/39

MAT. T/2

Longitud standard Standard Length Longueur standard Lieferlänge
3,048 m. 10ft

K		MAT.		Kg/m	COD.
mm	inch	Cadena / Chain Chaîne	Eje / Spindle Axe		
82,5	3,25	KV	SS304	0,89	KV831 325
114,3	4,50			1,08	KV831 450
190,5	7,50			1,52	KV831 750
82,5	3,25	LF	SS304	0,89	LF831 325
114,3	4,50			1,08	LF831 450
190,5	7,50			1,52	LF831 750

C

828

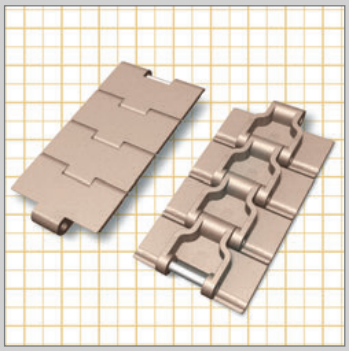

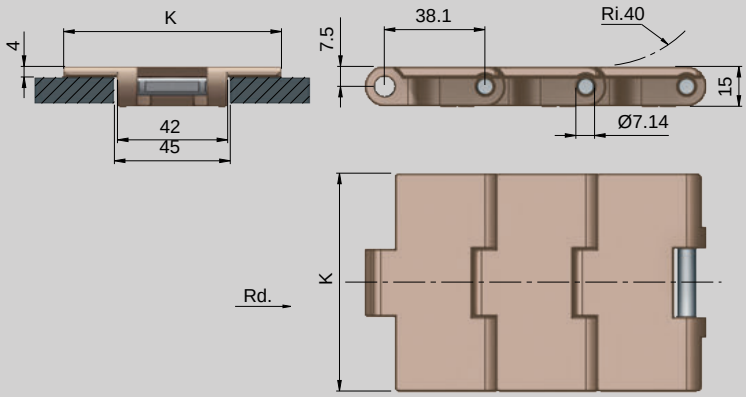

Pag.

C/104, C/105
C/123, C/126

MAT. T/2

Longitud standard Standard Length Longueur standard Lieferlänge	3,048 m. 10ft

K		MAT.		Kg/m	COD.
mm	inch	Cadena / Chain Chaîne	Eje / Spindle Axe		
82,5	3,25	KV	SS304	1,01	KV828 325
83,8	3,30			1,02	KV828 330
82,5	3,25	LF	SS304	1,01	LF828 325
83,8	3,30			1,02	LF828 330

900

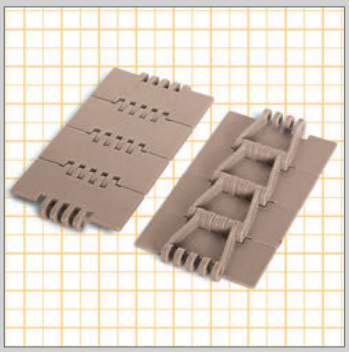

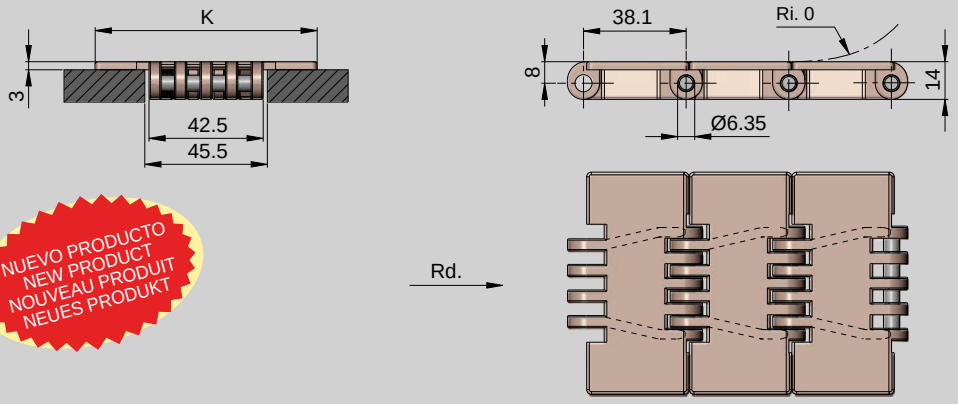

NUEVO PRODUCTO
NEW PRODUCT
NOUVEAU PRODUIT
NEUES PRODUKT

Pag.

C/118, C/123
C/126

MAT. T/2

Longitud standard Standard Length Longueur standard Lieferlänge	3,048 m. 10ft

K		MAT.		Kg/m	COD.
mm	inch	Cadena / Chain Chaîne / Ketten	Eje / Spindle Axe / Spindel		
82'5	3,25	LF	SS304	0'87	LF903
90	3,54			0'91	LF904
100	3,94			0'95	LF905

821

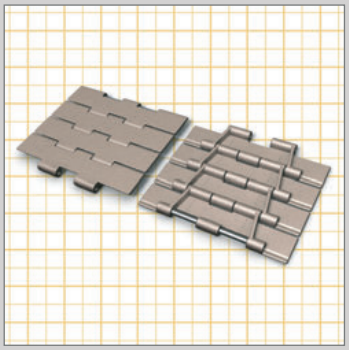

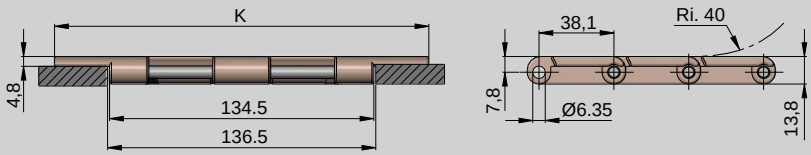

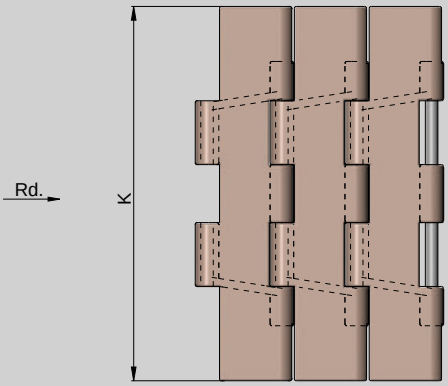

Pag.

C/99, C/100
C/101, C/102
C/124

C/50

C/59

MAT. T/2

Longitud standard Standard Length Longueur standard Lieferlänge	3,048 m. 10ft

K		MAT.		Kg/m	COD.
mm	inch	Cadena / Chain Chaîne / Ketten	Eje/Spindle Axe/Spindel		
190,5	7,50	KV	SS304	2,50	KV821 075
254,0	10,00			2,95	KV821 100
304,8	12,00			3,25	KV821 120
190,5	7,50	LF	SS304	2,50	LF821 075
254,0	10,00			2,95	LF821 100
304,8	12,00			3,25	LF821 120

8257

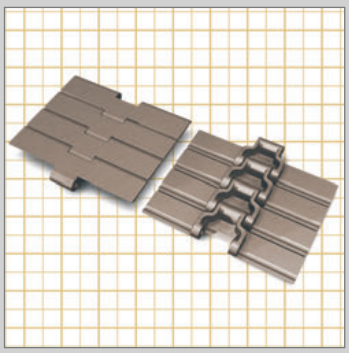

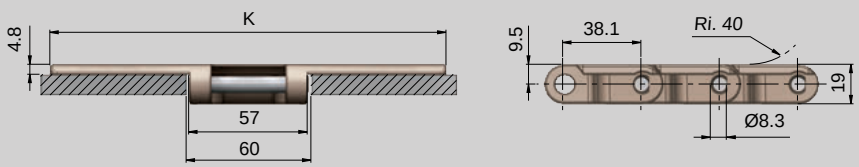

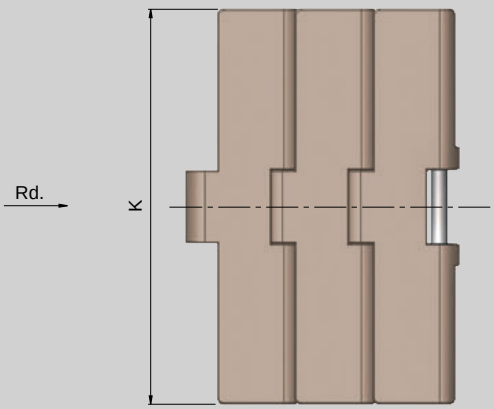

Pag.

C/113
C/114

C/51

C/59

MAT. T/2

Longitud standard Standard Length Longueur standard Lieferlänge	3,048 m. 10ft

K		MAT.		Kg/m	COD.
mm	inch	Cadena / Chain Chaîne	Eje/Spindle Axe		
190,5	7,50	KV	SS304	2,47	KV8257 075
254,0	10,00			2,86	KV8257 100
304,8	12,00			3,18	KV8257 120
190,5	7,50	LF	SS304	2,47	LF8257 075
254,0	10,00			2,86	LF8257 100
304,8	12,00			3,18	LF8257 120



CADENAS CURVAS
SIDE FLEXING CHAINS
CHAÎNES À FLEXION LATÉRALE
KURVENGÄNGIGE SCHARNIERBANDKETTEN

881-O TAB

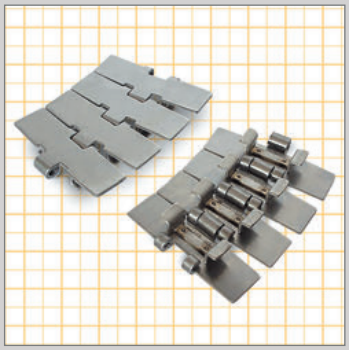

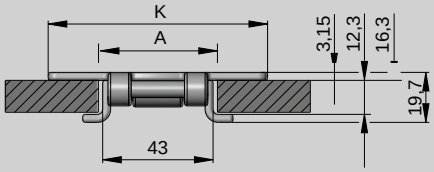

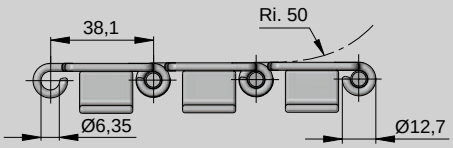

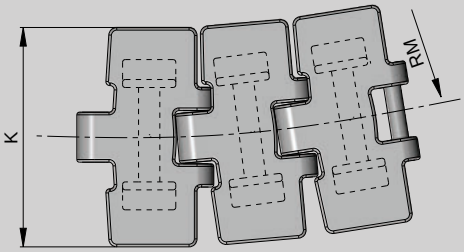

A < Recta/Straight/Droit/Gerade - 46
Curva/Curved/Courbed/Kurve - 44,5

Rd.

Pag.

C/97, C/98
C/123

C/80, C/81

MAT. T/2

Longitud standard Standard Length Longueur standard Lieferlänge	3,048 m. 10ft

K		MAT.		RM	Kg/m	COD.
mm	inch	Cadena / Chain Chaîne / Ketten	Eje/Spindle Axe/Spindel			
82,5	3,25	SSC	SS302	500	2,90	SSC881-O-325 TAB
114,3	4,50				3,60	SSC881-O-450 TAB
190,5	7,50				5,30	SSC881-O-750 TAB
82,5	3,25	SSS	SS302	500	2,90	SSS881-O-325 TAB
114,3	4,50				3,60	SSS881-O-450 TAB
190,5	7,50				5,30	SSS881-O-750 TAB

881-O

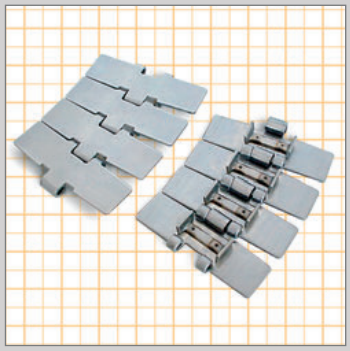

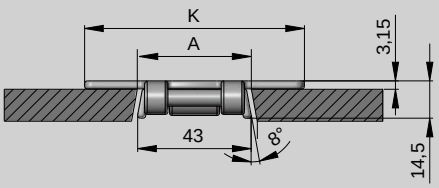

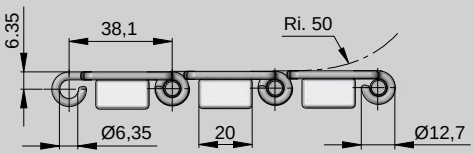

A < Recta/Straight/Droit/Gerade - 44,5
Curva/Curved/Courbed/Kurve - 41,3

Rd.

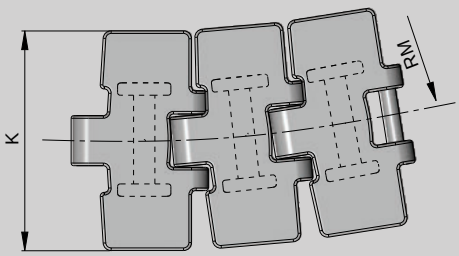

Pag.

C/97, C/98
C/123, C/126

C/78, C/81

MAT. T/2

Longitud standard Standard Length Longueur standard Lieferlänge	3,048 m. 10ft

K		MAT.		RM	Kg/m	COD.
mm	inch	Cadena / Chain Chaîne / Ketten	Eje/Spindle Axe/Spindel			
82,5	3,25	SSC	SS302	500	2,90	SSC881-O-325
114,3	4,50				3,60	SSC881-O-450
190,5	7,50				5,30	SSC881-O-750
82,5	3,25	SSS	SS302	500	2,90	SSS881-O-325
114,3	4,50				3,60	SSS881-O-450
190,5	7,50				5,30	SSS881-O-750

C

881 M

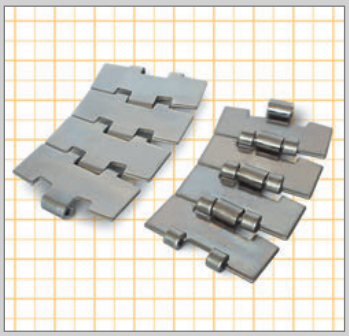

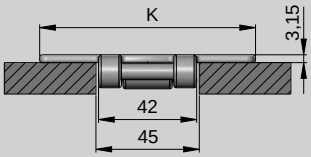

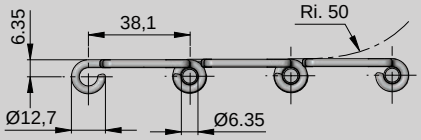

AMPLIACIÓN DE GAMA
PRODUCT RANGE INCREASE
AUGMENTATION DE GAMME
PRODUKT VERMEHRUNG

Rd.

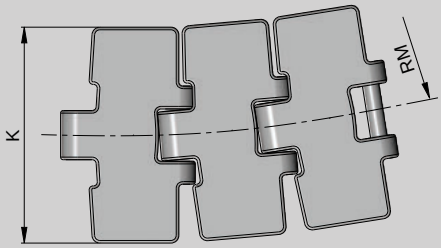

Pag.

C/93, C/94
C/123, C/126

MAT. T/2

Longitud standard Standard Length Longueur standard Lieferlänge	3,048 m. 10ft

K		MAT.		RM	Kg/m	COD.
mm	inch	Cadena / Chain Chaîne / Ketten	Eje/Spindle Axe/Spindel			
82,5	3,25	SSC	SS304	457	2,55	SSC881M 325
83,8	3,30			457	2,57	SSC881M 330
114,3	4,50			500	2,70	SSC881M 450
190,5	7,50			610	5,10	SSC881M 750

NEW

881 MX

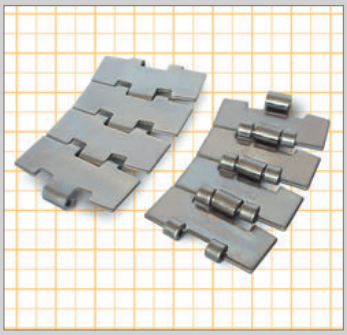

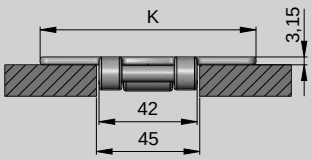

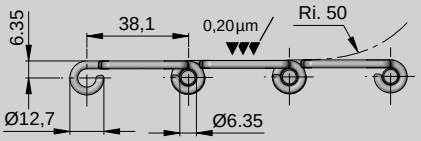

NUEVO PRODUCTO
NEW PRODUCT
NOUVEAU PRODUIT
NEUES PRODUKT

Rd.

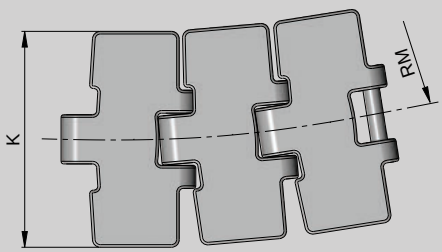

Pag.

C/93, C/94
C/123, C/126

MAT. T/2

Longitud standard Standard Length Longueur standard Lieferlänge	3,048 m. 10ft

K		MAT.		Acabado Finish µm ▼▼▼	RM	Kg/m	COD.
mm	inch	Cadena / Chain Chaîne / Ketten	Eje/Spindle Axe/Spindel				
82,5	3,25	SSC	SS420	0,20	457	2,55	SSCX881M 325
114,3	4,50				500	2,70	SSCX881M 450

NEW

8811 R TAB

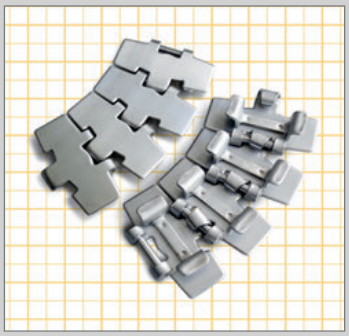

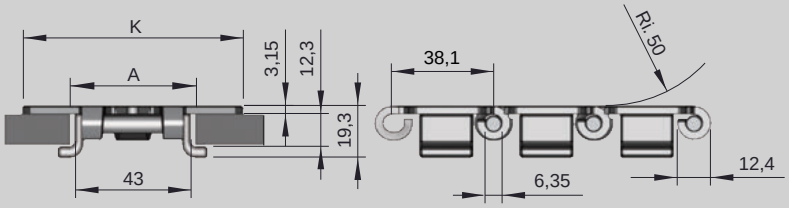

NUEVO PRODUCTO
NEW PRODUCT
NOUVEAU PRODUIT
NEUES PRODUKT

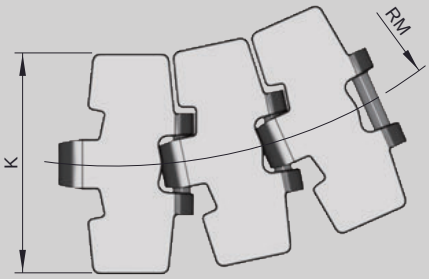

Pag.
C/123

MAT. T/2

Longitud standard Standard Length Longueur standard Lieferlänge	3,048 m. 10ft

K		MAT.		RM	Kg/m	COD.
mm	inch	Cadena / Chain Chaîne / Ketten	Eje/Spindle Axe/Spindel			
82,5	3,25	SSC	SS420	200	2,79	SSC8811R325TAB

8857 M

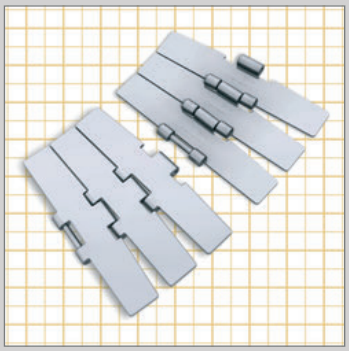

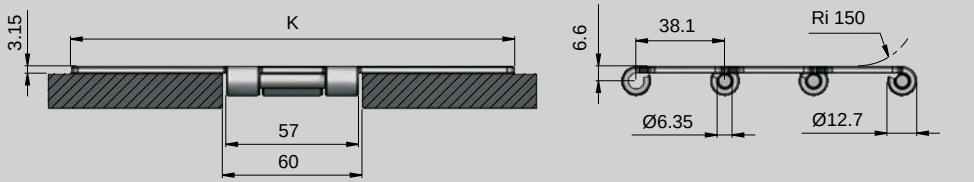

Rd.

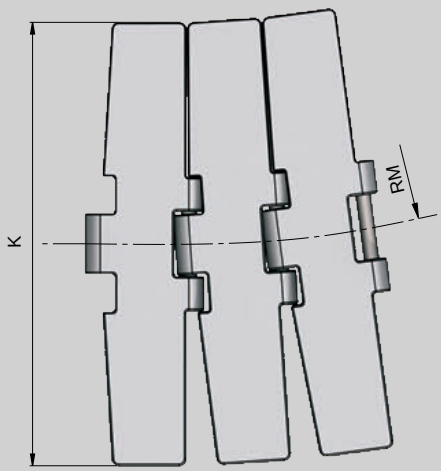

Pag.
C/106, C/107

MAT. T/2

Longitud standard Standard Length Longueur standard Lieferlänge	3,048 m. 10ft

K		MAT.		RM	Kg/m	COD.
mm	inch	Cadena / Chain Chaîne / Ketten	Eje/Spindle Axe/Spindel			
190,5	7,5	SSC	SS304	750	5,28	SSC8857M 750

C

880 TAB

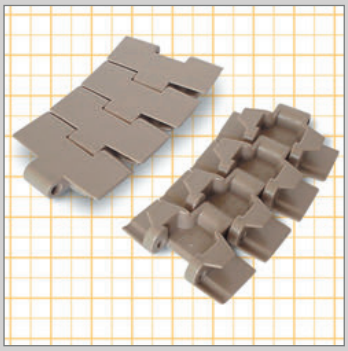

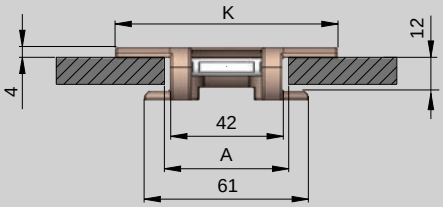

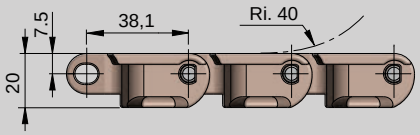

A < Recta/Straight/Droit/Gerade - 46
Curva/Curved/Courbed/Kurve - 44,2

Rd.

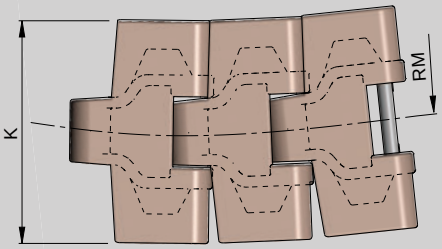

Pag.
C/104, C/105 C/123
C/80, C/81
MAT. T/2

Longitud standard / Standard Length / Longueur standard / Lieferlänge	3,048 m. 10ft

K mm	K inch	MAT. Cadena / Chain / Chaîne / Ketten	MAT. Eje/Spindle / Axe/Spindel	RM	Kg/m	COD.
63,5	2,50	KV	SS304	457	0,85	KV880 250 TAB
82,5	3,25			457	1,04	KV880 325 TAB
114,3	4,50			500	1,21	KV880 450 TAB
63,5	2,50	LF	SS304	457	0,85	LF880 250 TAB
82,5	3,25			457	1,04	LF880 325 TAB
114,3	4,50			500	1,21	LF880 450 TAB
152,4	6,00			500	1,47	LF880 600 TAB
190,5	7,50			500	1,60	LF880 750 TAB

879 TAB

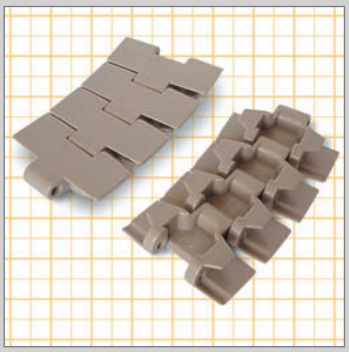

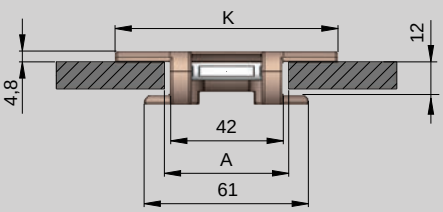

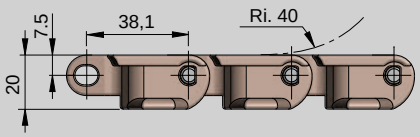

A < Recta/Straight/Droit/Gerade - 46
Curva/Curved/Courbed/Kurve - 44,2

Rd.

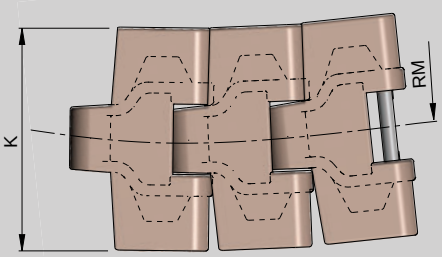

Pag.
C/104, C/105 C/123, C/126
C/80, C/81
C/53
MAT. T/2

Longitud standard / Standard Length / Longueur standard / Lieferlänge	3,048 m. 10ft

K mm	K inch	MAT. Cadena / Chain / Chaîne / Ketten	MAT. Eje/Spindle / Axe/Spindel	RM	Kg/m	COD.
82,5	3,25	KV	SS304	457	1,04	KV879 325 TAB
114.3	4,50			500	1,21	KV879 450 TAB
82,5	3,25	LF	SS304	457	1,04	LF879 325 TAB
114,3	4,50			500	1,21	LF879 450 TAB

880

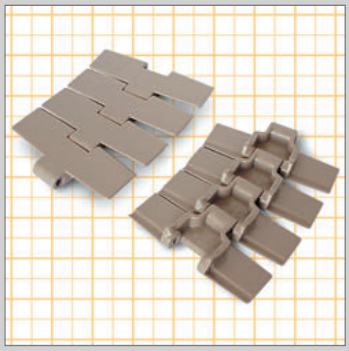

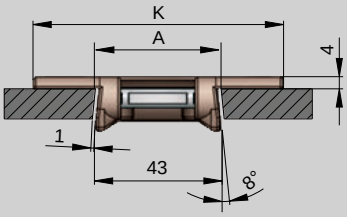

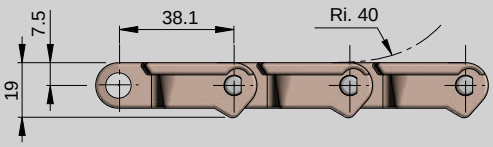

A < Recta/Straight/Droit/Gerade - 44,5
Curva/Curved/Courbed/Kurve - 41,4

Rd.

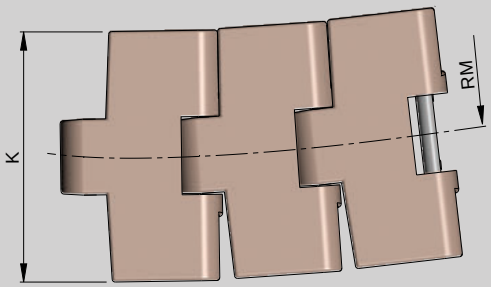

Pag.
C/104, C/105
C/123, C/126
C/79, C/81

MAT. T/2

Longitud standard Standard Length Longueur standard Lieferlänge	3,048 m. 10ft

K				RM	Kg/m	COD.
mm	inch	Cadena / Chain Chaîne / Ketten	Eje/Spindle Axe/Spindel			
82,5	3,25	KV	SS304	457	0,89	KV880 325
114,3	4,50			532	1,04	KV880 450
82,5	3,25	LF	SS304	457	0,89	LF880 325
114,3	4,50			532	1,04	LF880 450

879

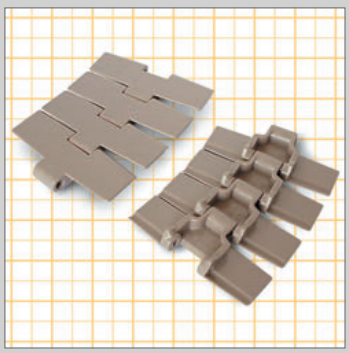

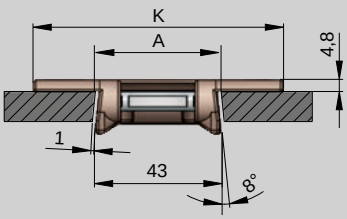

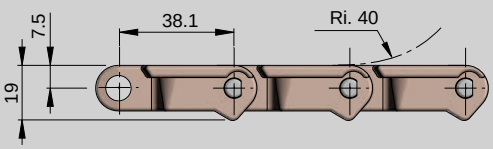

A < Recta/Straight/Droit/Gerade - 44,5
Curva/Curved/Courbed/Kurve - 41,4

Rd.

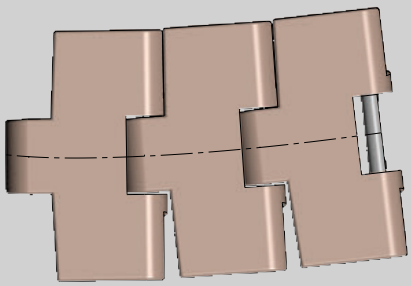

Pag.
C/104, C/105
C/123, C/126
C/79, C/81
C/43

MAT. T/2

Longitud standard Standard Length Longueur standard Lieferlänge	3,048 m. 10ft

K				RM	Kg/m	COD.
mm	inch	Cadena / Chain Chaîne / Ketten	Eje/Spindle Axe/Spindel			
82,5	3,25	KV	SS304	457	0,89	KV879 325
114,3	4,50			532	1,04	KV879 450
82,5	3,25	LF	SS304	457	0,89	LF879 325
114,3	4,50			532	1,04	LF879 450

C

880 M



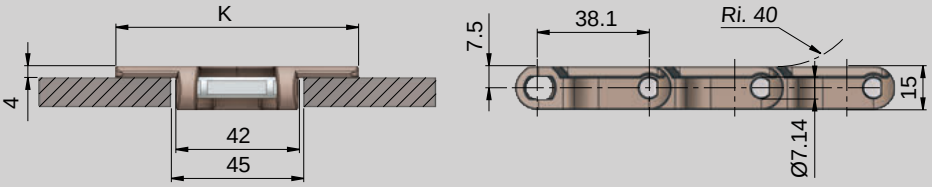

NUEVO DISEÑO
NEW DESIGN
NOUVEAU DESIGN
NEUES DESIGN

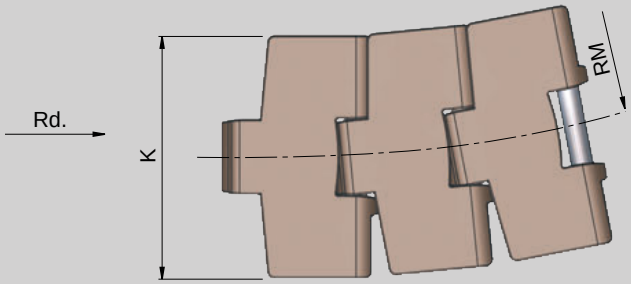

Pag.

C/104, C/105
C/123, C/126

MAT. T/2

Longitud standard Standard Length Longueur standard Lieferlänge	3,048 m. 10ft

K		MAT.		RM	Kg/m	COD.
mm	inch	Cadena / Chain Chaîne	Eje/Spindle Axe			
82,5	3,25	KV	SS430	457	0,96	KV880M 325
83,8	3,30			457	0,98	KV880M 330
114,3	4,50			532	1,10	KV880M 450
82,5	3,25	LF	SS430	457	0,96	LF880M 325
83,8	3,30			457	0,98	LF880M 330
114,3	4,50			532	1,10	LF880M 450

879 M

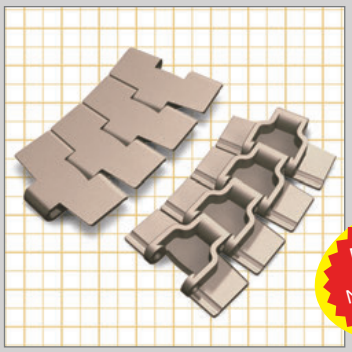

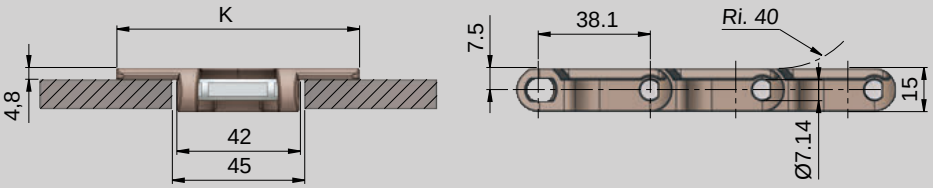

NUEVO DISEÑO
NEW DESIGN
NOUVEAU DESIGN
NEUES DESIGN

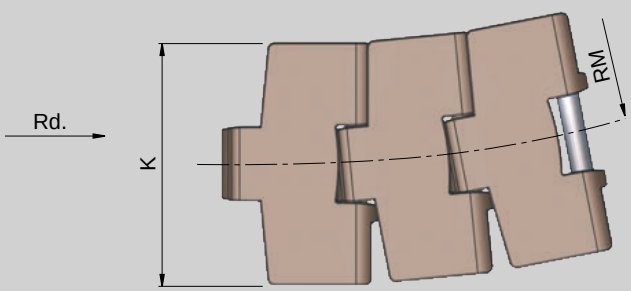

Pag.

C/104, C/105
C/123, C/126

MAT. T/2

Longitud standard Standard Length Longueur standard Lieferlänge	3,048 m. 10ft

K		MAT.		RM	Kg/m	COD.
mm	inch	Cadena / Chain Chaîne	Eje/Spindle Axe			
82,5	3,25	KV	SS430	457	1,01	KV879M 325
114,3	4,50			532	1,19	KV879M 450
82,5	3,25	LF	SS430	457	1,01	LF879M 325
114,3	4,50			532	1,19	LF879M 450

880 R

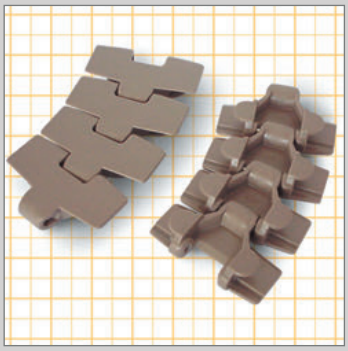

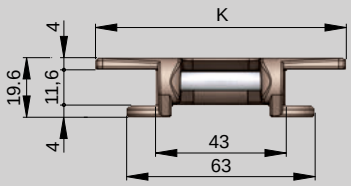

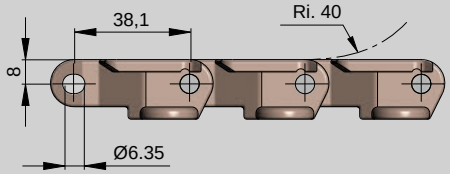

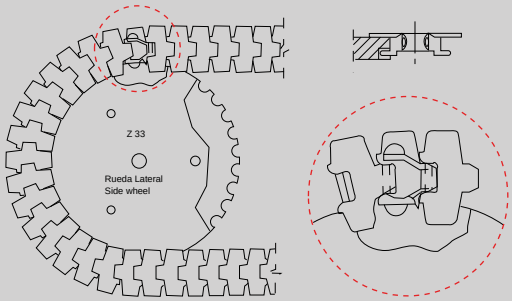

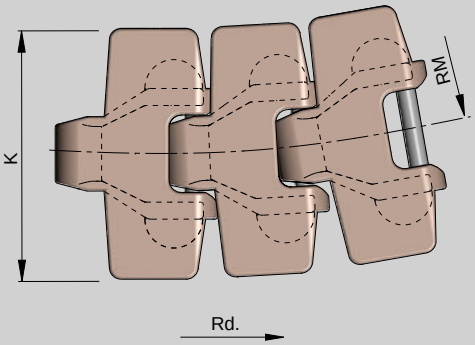

Pag.

C/89, C/104 C/105, C/112 C/123

C/80, C/81

MAT. T/2

Longitud standard Standard Length Longueur standard Lieferlänge	3,048 m. 10ft

K		MAT.		RM	Kg/m	COD.
mm	inch	Cadena / Chain Chaîne / Ketten	Eje/Spindle Axe/Spindel			
82,5	3,25	LF	SS304	200	0,89	LF880R325TAB
82,5	3,25	AW	SS304	200	0,89	AW880R325TAB

889 TAB

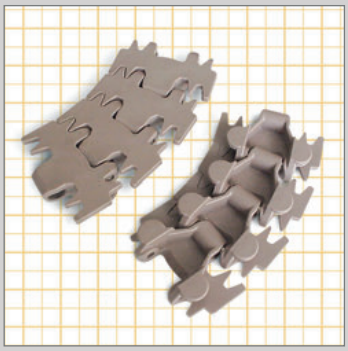

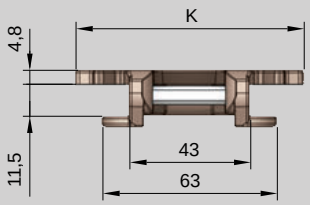

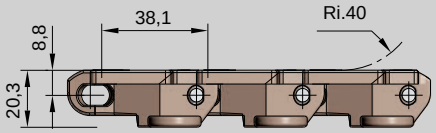

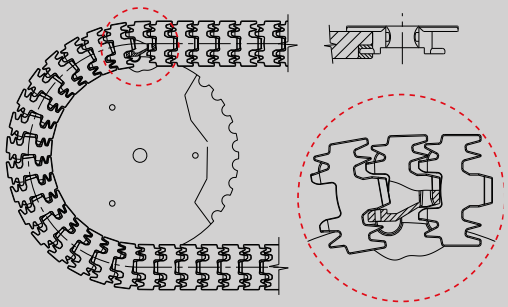

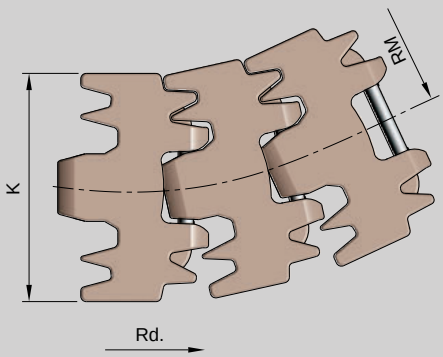

Pag.

C/89, C/104 C/105, C/112 C/123

C/80 C/81

C/56

MAT. T/2

Longitud standard Standard Length Longueur standard Lieferlänge	3,048 m. 10ft

- Mayor superficie de trabajo.
- Piñón 880
- Disco lateral 880R

- Plus grande surface de travail
- Pignon 880
- Disque lateral 880R

K		MAT.		RM	Kg/m	COD.
mm	inch	Cadena / Chain Chaîne / Ketten	Eje/Spindle Axe/Spindel			
82,5	3,25	KV	SS304	200	1,10	KV889 325 TAB
82,5	3,25	LF	SS304	200	1,10	LF889 325 TAB

C

887 TAB

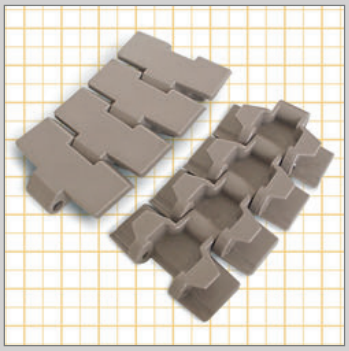

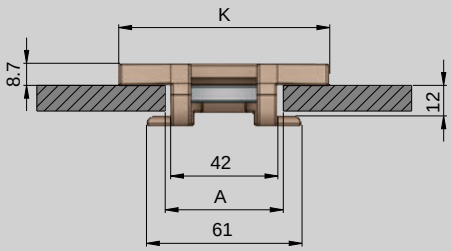

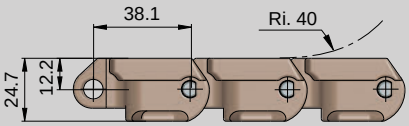

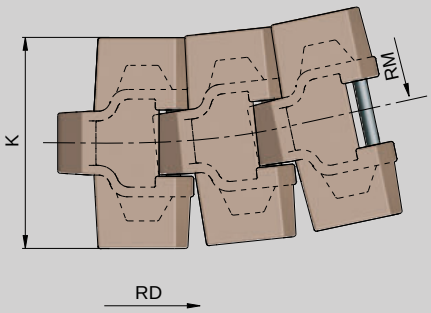

A < *Recta / Straight / Droit / Gerade - 46*
Curva / Curved / Courbed / Kurve - 44,2

Pag.

C/104, C/105 C/123

C/80, C/81

MAT. T/2

Longitud standard / Standard Length / Longueur standard / Lieferlänge	3,048 m. 10ft

K		MAT.		RM	Kg/m	COD.
mm	inch	Cadena / Chain Chaîne / Ketten	Eje / Spindle Axe / Spindel			
82,5	3,25	KV	SS304	500	1,50	KV887 325 TAB
82,5	3,25	LF	SS304	500	1,50	LF887 325 TAB

887

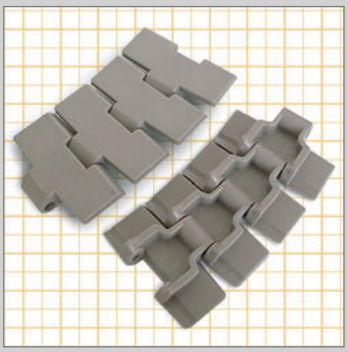

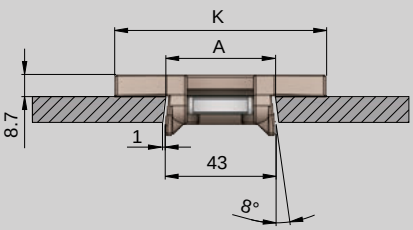

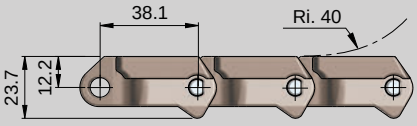

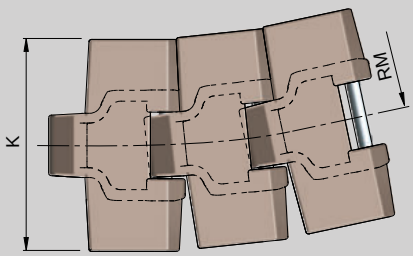

A < *Recta / Straight / Droit / Gerade - 44,5*
Curva / Curved / Courbed / Kurve - 41,4

Pag.

C/104, C/105 C/123, C/126

C/79, C/81

MAT. T/2

Longitud standard / Standard Length / Longueur standard / Lieferlänge	3,048 m. 10ft

K		MAT.		RM	Kg/m	COD.
mm	inch	Cadena / Chain Chaîne / Ketten	Eje / Spindle Axe / Spindel			
82,5	3,25	KV	SS304	500	1,39	KV887 325
82,5	3,25	LF	SS304	500	1,39	LF887 325

882 TAB

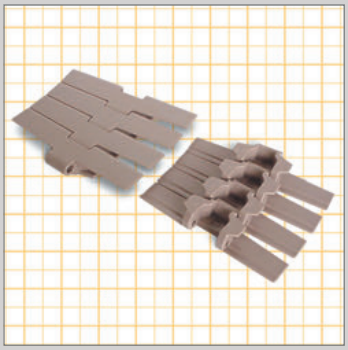

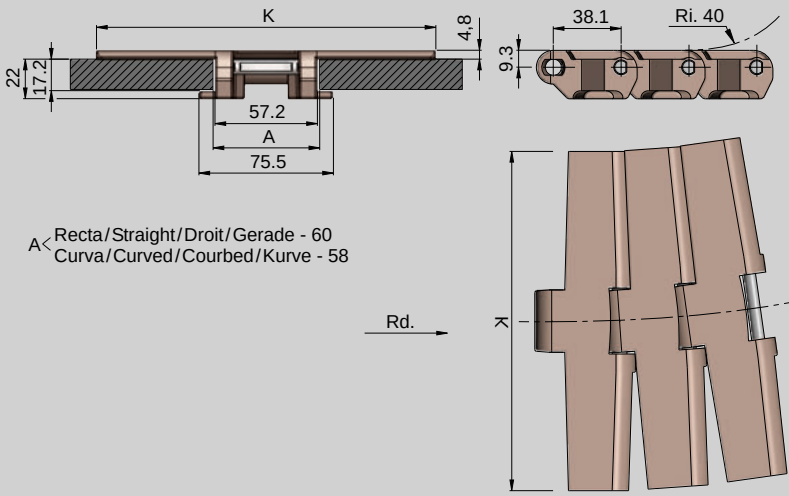

Pag.

C/113
C/114

C/82, C/83

C/54

C/60

MAT. T/2

Longitud standard Standard Length Longueur standard Lieferlänge	3,048 m. 10ft

K mm	K inch	MAT. Cadena / Chain Chaîne / Ketten	MAT. Eje / Spindle Axe / Spindel	RM	Kg/m	COD.
114,3	4,50	KV	SS304	610	2,10	KV882 045 TAB
190,5	7,50				2,43	KV882 075 TAB
254	10,0				2,87	KV882 100 TAB
304,8	12,0				3,41	KV882 120 TAB
82,5	3,25	LF	SS304	610	1,84	LF882 032 TAB
114,3	4,50				2,10	LF882 045 TAB
190,5	7,50				2,43	LF882 075 TAB
254	10,0				2,87	LF882 100 TAB
304,8	12,0				3,41	LF882 120 TAB
114,3	4,50	PP+FV	SS316	650	1,43	PS882 045 TAB
190,5	7,50				1,70	PS882 075 TAB
254	10,0				1,98	PS882 100 TAB

882 M

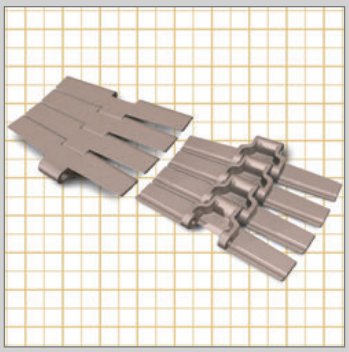

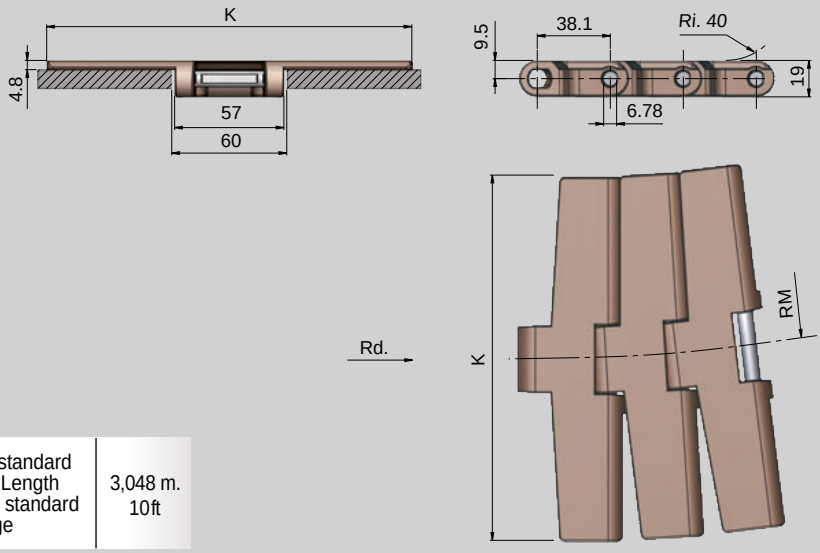

Pag.

C/113
C/114

C/55

C/60

MAT. T/2

Longitud standard Standard Length Longueur standard Lieferlänge	3,048 m. 10ft

K mm	K inch	MAT. Cadena / Chain Chaîne	MAT. Eje / Spindle Axe	RM	Kg/m	COD.
190,5	7,50	KV	SS430	610	2,19	KV882M 075
254,0	10,00				2,44	KV882M 100
304,8	12,00				2,73	KV882M 120
190,5	7,50	LF	SS430	610	2,19	LF882M 075
254,0	10,00				2,44	LF882M 100
304,8	12,00				2,73	LF882M 120

C

2503 FT



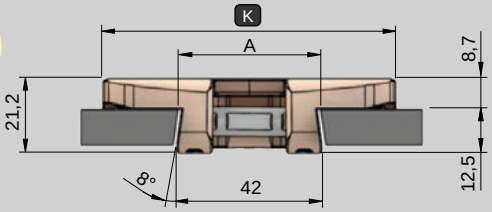

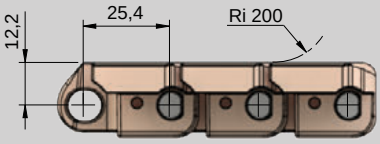

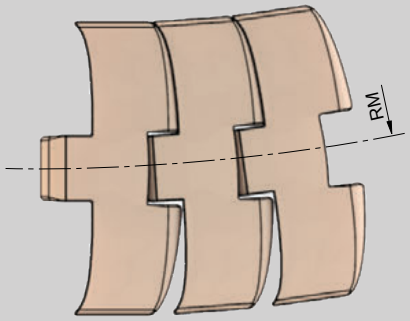

A < Recta / Straight / Droite - 44,5
Curva / Curved / Courbe - 41,4

Rd.

Pag.

C/115
C/116

MAT. T/2

Longitud standard Standard Length Longueur standard Lieferlänge	3,048 m. 10ft

K		MAT.		RM	Kg/m	COD.
mm	inch	Cadena / Chain Chaîne	Eje / Spindle Axe			
83,8	3,30	LF	SS430	500	1,74	LF2503FT330
114,3	4,50				1,98	LF2503FT450
83,8	3,30	BL	SS430	500	1,74	BL2503FT330
114,3	4,50				1,98	BL2503FT450

2505 FT



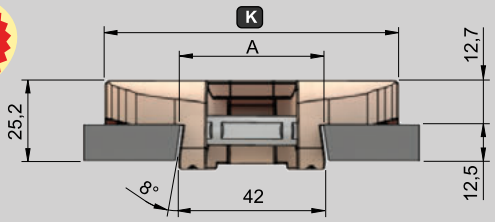

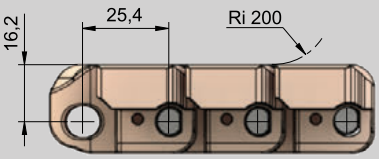

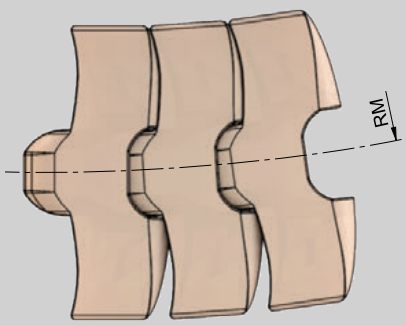

A < Recta / Straight / Droite - 44,5
Curva / Curved / Courbe - 41,4

Rd.

Pag.

C/115
C/116

MAT. T/2

Longitud standard Standard Length Longueur standard Lieferlänge	3,048 m. 10ft

K		MAT.		RM	Kg/m	COD.
mm	inch	Cadena / Chain Chaîne	Eje / Spindle Axe			
83,8	3,30	LF	SS430	500	2,05	LF2505FT330
114,3	4,50				2,35	LF2505FT450
83,8	3,30	BL	SS430	500	2,05	BL2505FT330
114,3	4,50				2,35	BL2505FT450

2503 FG

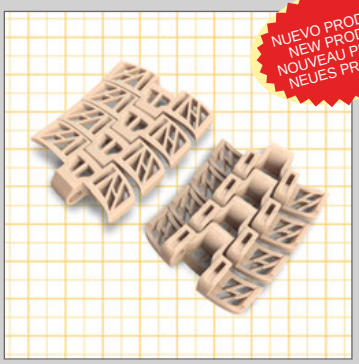

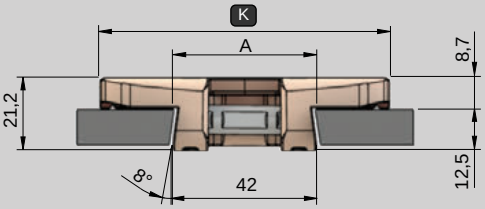

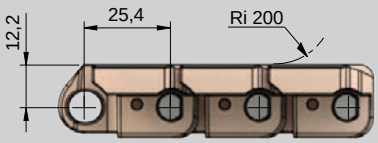

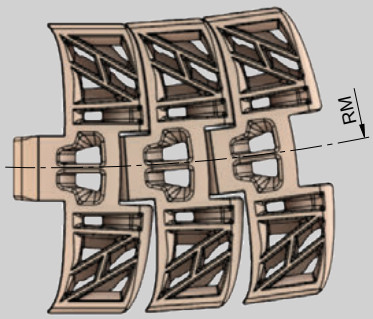

Pag.

C/115
C/116

MAT. T/2

A < Recta / Straight / Droite - 44,5
Curva / Curved / Courbe - 41,4

Rd.

K		MAT.		RM	Kg/m	COD.
mm	inch	Cadena / Chain Chaîne	Eje / Spindle Axe			
83,8	3,30	LF	SS430	500	1,61	LF2503FG330
114,3	4,50				1,78	LF2503FG450
83,8	3,30	BL	SS430	500	1,61	BL2503FG330
114,3	4,50				1,78	BL2503FG450

Longitud standard Standard Length Longueur standard Lieferlänge	3,048 m. 10ft

2505 FG



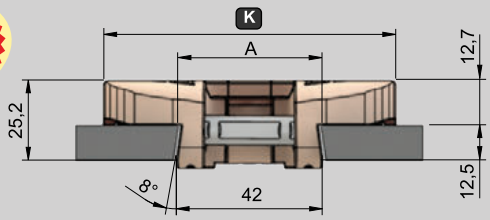

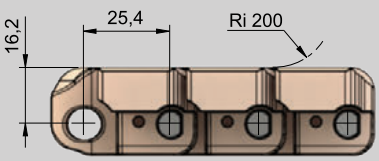

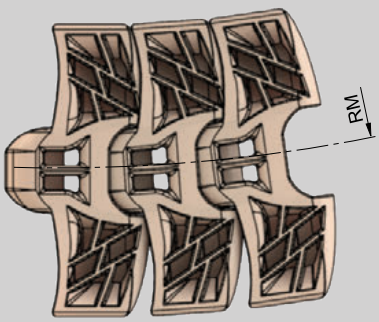

Pag.

C/115
C/116

MAT. T/2

A < Recta / Straight / Droite - 44,5
Curva / Curved / Courbe - 41,4

Rd.

K		MAT.		RM	Kg/m	COD.
mm	inch	Cadena / Chain Chaîne	Eje / Spindle Axe			
83,8	3,30	LF	SS430	500	1,91	LF2505FG330
114,3	4,50				2,14	LF2505FG450
83,8	3,30	BL	SS430	500	1,91	BL2505FG330
114,3	4,50				2,14	BL2505FG450

Longitud standard Standard Length Longueur standard Lieferlänge	3,048 m. 10ft

C

2503 FT M



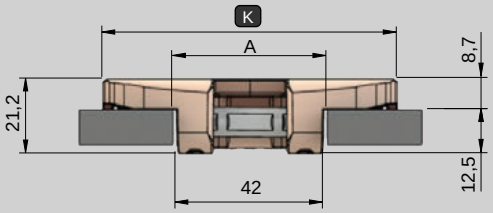

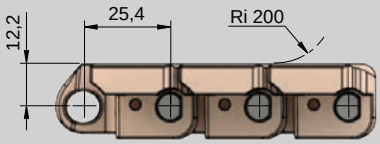

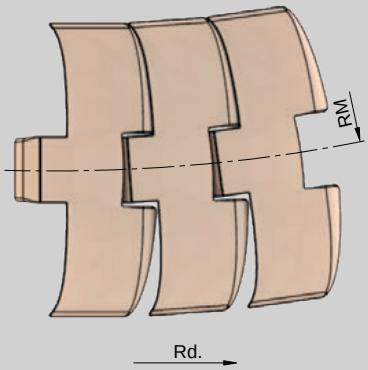

A < Recta / Straight / Droite - 44,5
Curva / Curved / Courbe - 41,4

Pag.

C/115
C/116

MAT. T/2

Longitud standard Standard Length Longueur standard Lieferlänge	3,048 m. 10ft

K		MAT.		RM	Kg/m	COD.
mm	inch	Cadena / Chain Chaîne	Eje / Spindle Axe			
83,8	3,30	KV	SS430	500	1,72	KV2503FT330M
114,3	4,50				1,96	KV2503FT450M
83,8	3,30	LF	SS430	500	1,71	LF2503FT330M
114,3	4,50				1,95	LF2503FT450M

2505 FT M



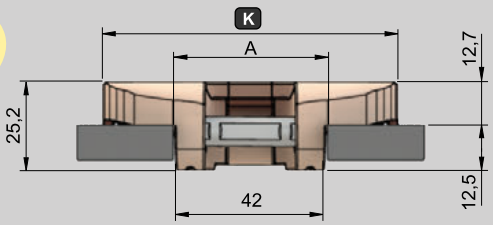

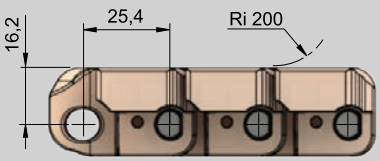

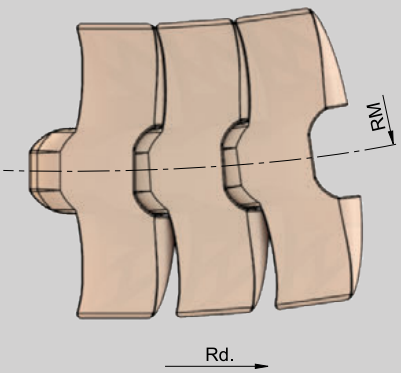

A < Recta / Straight / Droite - 44,5
Curva / Curved / Courbe - 41,4

Pag.

C/115
C/116

MAT. T/2

Longitud standard Standard Length Longueur standard Lieferlänge	3,048 m. 10ft

K		MAT.		RM	Kg/m	COD.
mm	inch	Cadena / Chain Chaîne	Eje / Spindle Axe			
83,8	3,30	KV	SS423	500	2,01	KV2505FT330M
114,3	4,50				2,35	KV2505FT450M
83,8	3,30	LF	SS430	500	2,00	LF2505FT330M
114,3	4,50				2,34	LF2505FT450M

2503 FG M

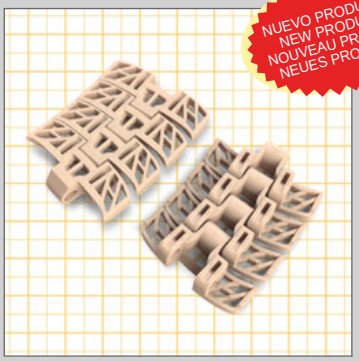

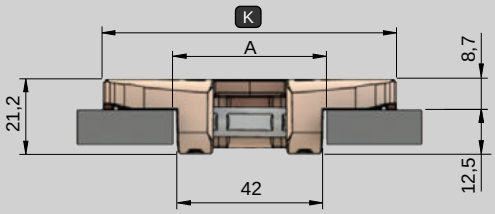

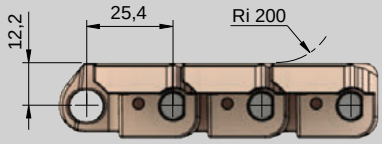

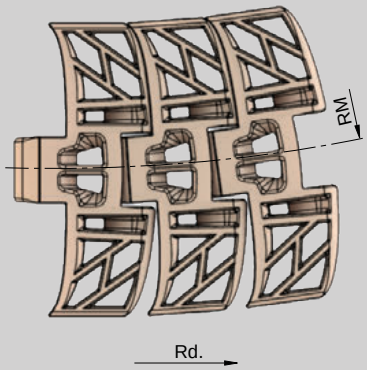

A < Recta / Straight / Droite - 44,5
Curva / Curved / Courbe - 41,4

Pag.
C/115
C/116

MAT. T/2

Longitud standard Standard Length Longueur standard Lieferlänge	3,048 m. 10ft

K		MAT.		RM	Kg/m	COD.
mm	inch	Cadena / Chain Chaîne	Eje / Spindle Axe			
83,8	3,30	KV	SS430	500	1,58	KV2503FG330M
114,3	4,50				1,76	KV2503FG450M
83,8	3,30	LF	SS430	500	1,57	LF2503FG330M
114,3	4,50				1,75	LF2503FG450M

2505 FG M



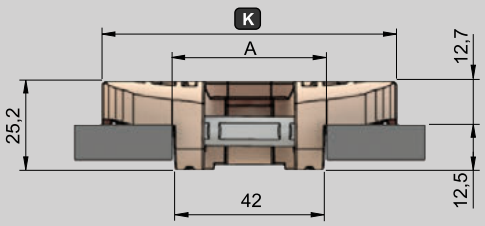

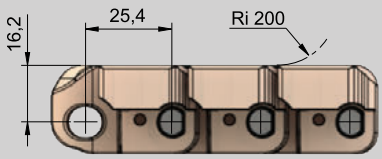

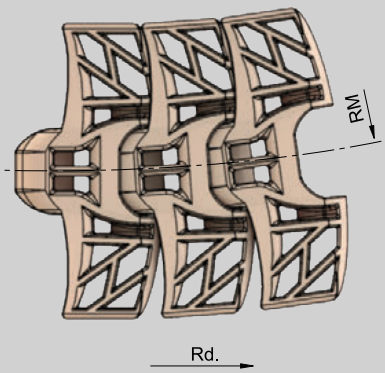

A < Recta / Straight / Droite - 44,5
Curva / Curved / Courbe - 41,4

Pag.
C/115
C/116

MAT. T/2

Longitud standard Standard Length Longueur standard Lieferlänge	3,048 m. 10ft

K		MAT.		RM	Kg/m	COD.
mm	inch	Cadena / Chain Chaîne	Eje / Spindle Axe			
83,8	3,30	KV	SS430	500	1,86	KV2505FG330M
114,3	4,50				2,14	KV2505FG450M
83,8	3,30	LF	SS430	500	1,85	LF2505FG330M
114,3	4,50				2,13	LF2505FG450M

C

2503 FT TAB



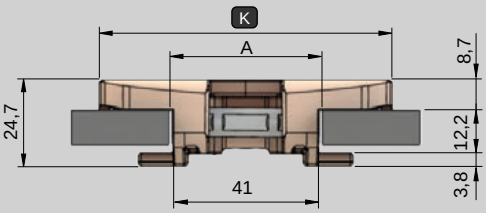

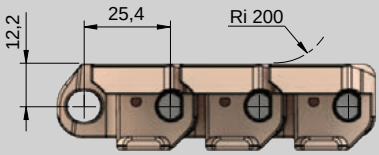

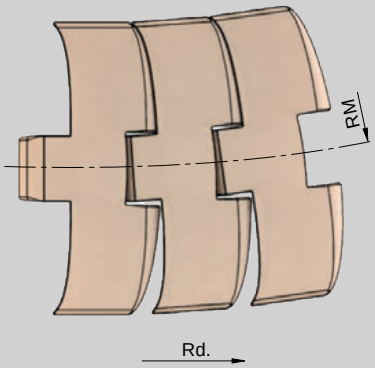

A < Recta / Straight / Droite - 46
Curva / Curved / Courbe - 44,2

Pag.

C/115
C/116

MAT. T/2

Longitud standard Standard Length Longueur standard Lieferlänge	3,048 m. 10ft

K		MAT.		RM	Kg/m	COD.
mm	inch	Cadena / Chain Chaîne	Eje / Spindle Axe			
83,8	3,30	KV	SS430	500	1,83	KV2503FT330TAB
114,3	4,50				2,07	KV2503FT450TAB
83,8	3,30	LF	SS430	500	1,82	LF2503FT330TAB
114,3	4,50				2,06	LF2503FT450TAB

2505 FT TAB

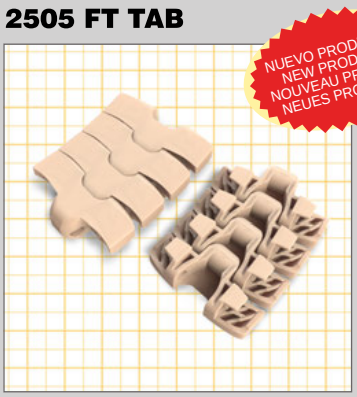

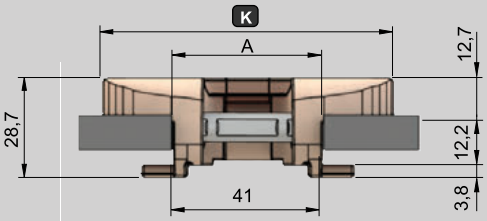

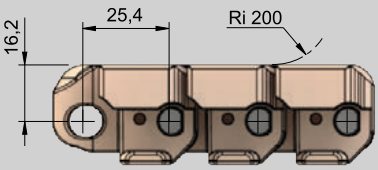

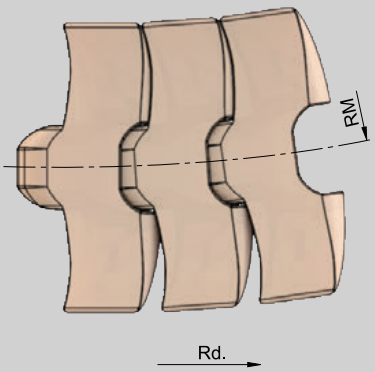

A < Recta / Straight / Droite - 46
Curva / Curved / Courbe - 44,2

Pag.

C/115
C/116

MAT. T/2

Longitud standard Standard Length Longueur standard Lieferlänge	3,048 m. 10ft

K		MAT.		RM	Kg/m	COD.
mm	inch	Cadena / Chain Chaîne	Eje / Spindle Axe			
83,8	3,30	KV	SS430	500	2,15	KV2505FT330TAB
114,3	4,50				2,48	KV2505FT450TAB
83,8	3,30	LF	SS430	500	2,14	LF2505FT330TAB
114,3	4,50				2,47	LF2505FT450TAB

2503 FG TAB

NUEVO PRODUCTO
NEW PRODUCT
NOUVEAU PRODUIT
NEUES PRODUKT



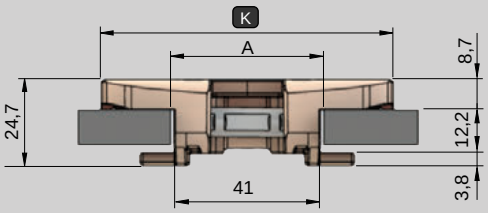

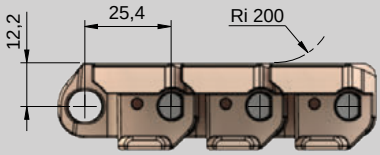

A < Recta / Straight / Droite - 46
Curva / Curved / Courbe - 44,2

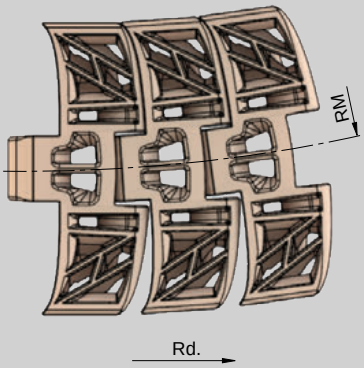

Pag.

C/115
C/116

MAT. T/2

Longitud standard Standard Length Longueur standard Lieferlänge	3,048 m. 10ft

K		MAT.		RM	Kg/m	COD.
mm	inch	Cadena / Chain Chaîne	Eje / Spindle Axe			
83,8	3,30	KV	SS430	500	1,71	KV2503FG330TAB
114,3	4,50				1,88	KV2503FG450TAB
83,8	3,30	LF	SS430	500	1,70	LF2503FG330TAB
114,3	4,50				1,87	LF2503FG450TAB

2505 FG TAB

NUEVO PRODUCTO
NEW PRODUCT
NOUVEAU PRODUIT
NEUES PRODUKT



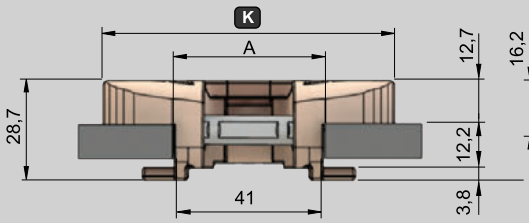

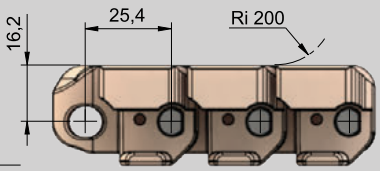

A < Recta / Straight / Droite - 46
Curva / Curved / Courbe - 44,2

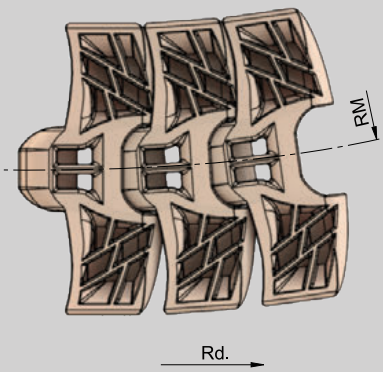

Pag.

C/115
C/116

MAT. T/2

Longitud standard Standard Length Longueur standard Lieferlänge	3,048 m. 10ft

K		MAT.		RM	Kg/m	COD.
mm	inch	Cadena / Chain Chaîne	Eje / Spindle Axe			
83,8	3,30	KV	SS430	500	2,00	KV2505FG330TAB
114,3	4,50				2,27	KV2505FG450TAB
83,8	3,30	LF	SS430	500	1,99	LF2505FG330TAB
114,3	4,50				2,26	LF2505FG450TAB

C

7253 TAB

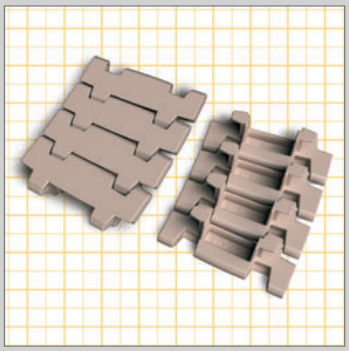

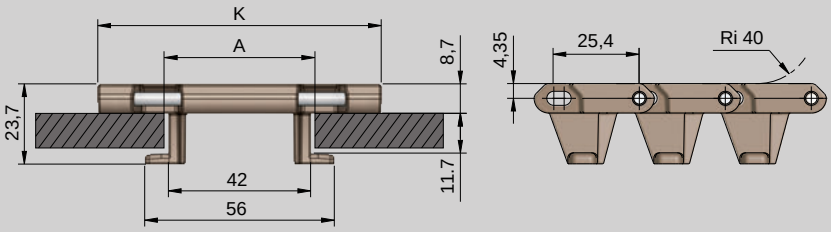

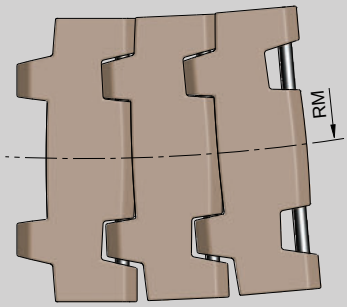

A < Recta / Straight / Droit / Gerade - 46
Curva / Curved / Courbed / Kurve - 44,2

Rd.

Pag.
C/108, C/109 C/110, C/111
C/80, C/81

MAT. T/2

Longitud standard / Standard Length / Longueur standard / Lieferlänge	3,048 m. 10ft

K		MAT.		RM	Kg/m	COD.
mm	inch	Cadena / Chain Chaîne / Ketten	Eje / Spindle Axe / Spindel			
83,7	3,3	KV	SS304	500	1,14	KV725301TAB
83,7	3,3	LF	SS304	500	1,14	LF725301TAB

7253

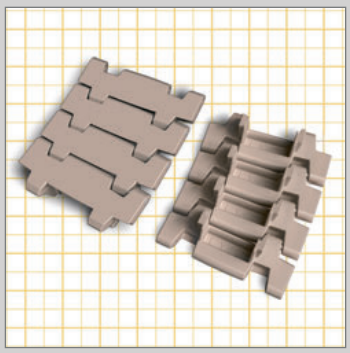

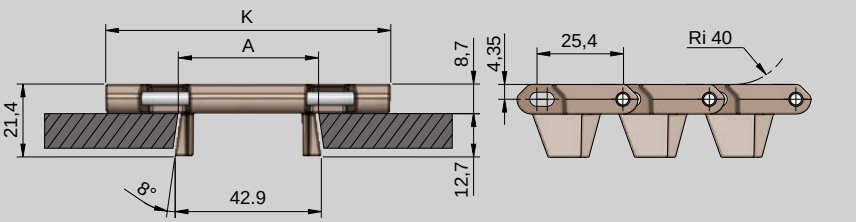

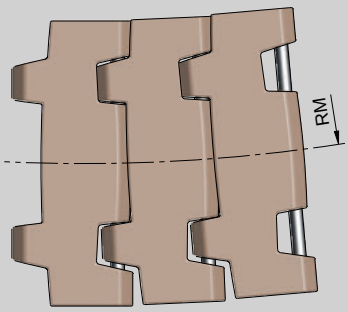

A < Recta / Straight / Droit / Gerade - 44,5
Curva / Curved / Courbed / Kurve - 41,4

Rd.

Pag.
C/108, C/109 C/110, C/111 C/123, C/126
C/71, C/81

MAT. T/2

Longitud standard / Standard Length / Longueur standard / Lieferlänge	3,048 m. 10ft

K		MAT.		RM	Kg/m	COD.
mm	inch	Cadena / Chain Chaîne / Ketten	Eje / Spindle Axe / Spindel			
83,7	3,3	KV	SS304	500	1,10	KV725301
83,7	3,3	LF	SS304	500	1,10	LF725301



CADENAS RECTAS CON GOMA
RUBBER TOP STRAIGHT RUNNING CHAINS
CHAÎNES DROITES AVEC REVÊTEMENT CAOUTCHOUC
GERADEGÄNGIGE SCHARNIERBANDKETTEN MIT GUMMIAUFLAGE

C

815 G

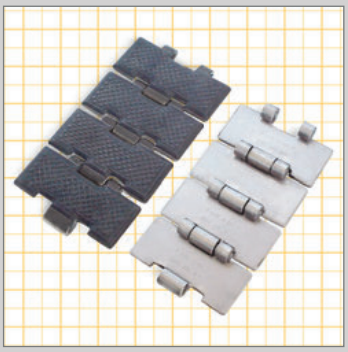

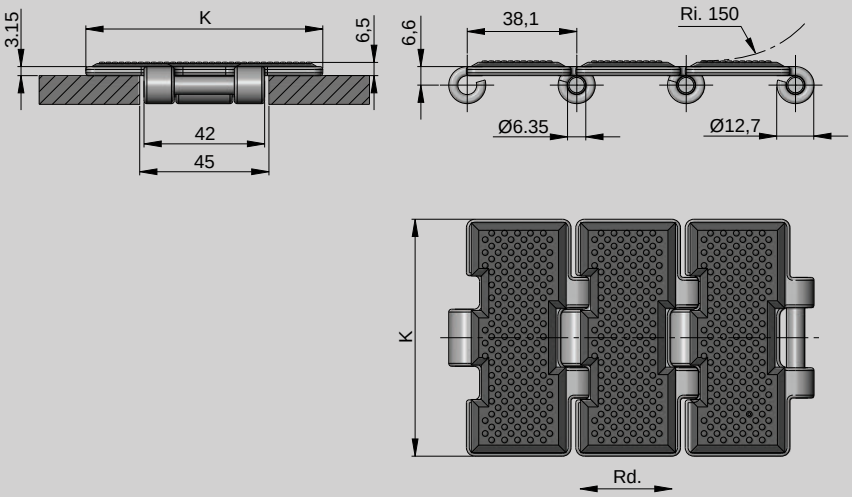

Pag.

C/93, C/94
C/95
C/123, C/126

C/21

MAT. T/2

Longitud standard Standard Length Longueur standard Lieferlänge	3,048 m. 10ft

K		MAT.		Kg/m	COD.
mm	inch	Cadena / Chain Chaîne / Ketten	Eje / Spindle Axe / Spindel		
82,5	3,25	SSC	SS420	2,65	SSC815G 325

805 G

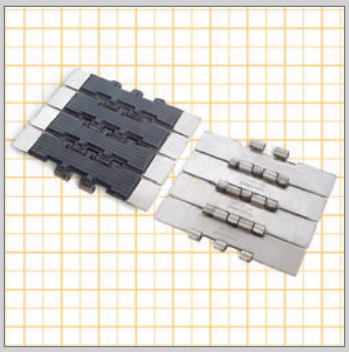

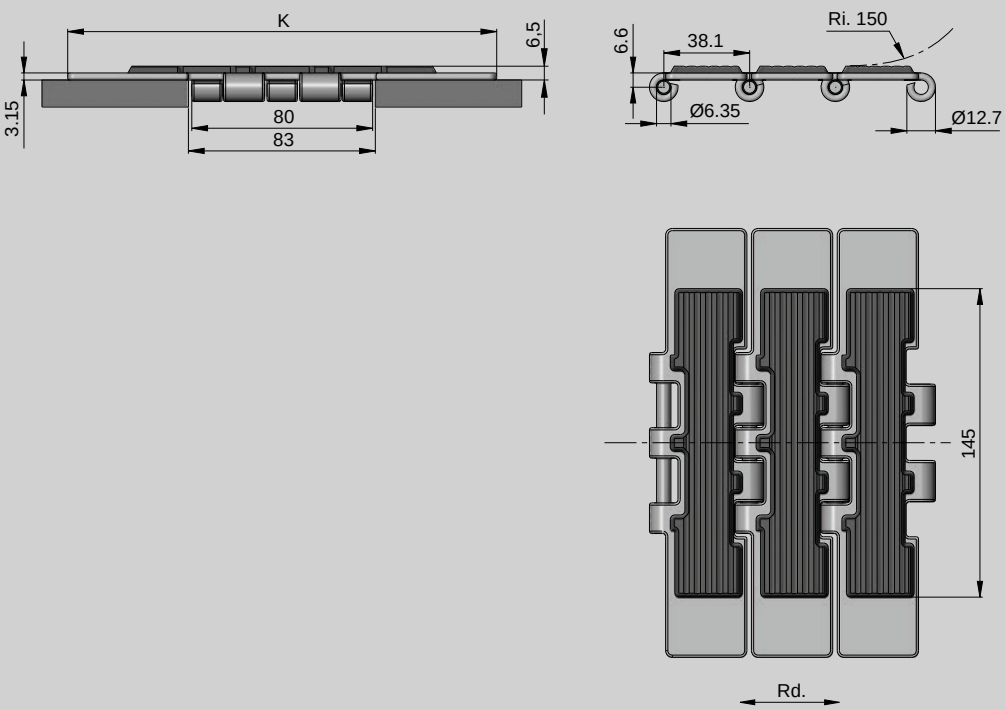

Pag.

C/99, C/100
C/101, C/102
C/124, C/127

C/23

MAT. T/2

Longitud standard Standard Length Longueur standard Lieferlänge	3,048 m. 10ft

K		MAT.		Kg/m	COD.
mm	inch	Cadena / Chain Chaîne / Ketten	Eje / Spindle Axe / Spindel		
190,5	7,5	SSC	SS420	6,20	SSC805G 750

8157 G

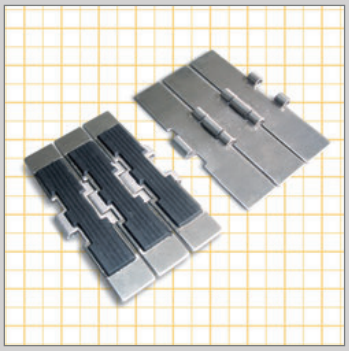

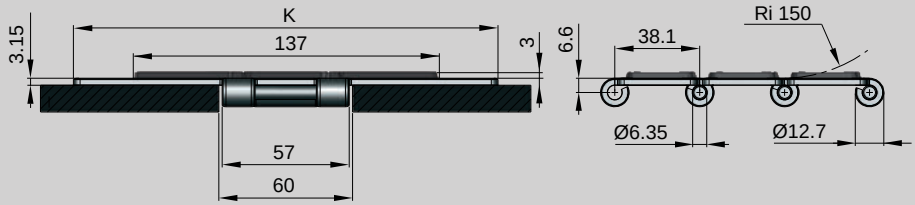

NUEVO PRODUCTO
NEW PRODUCT
NOUVEAU PRODUIT
NEUES PRODUKT

Rd.

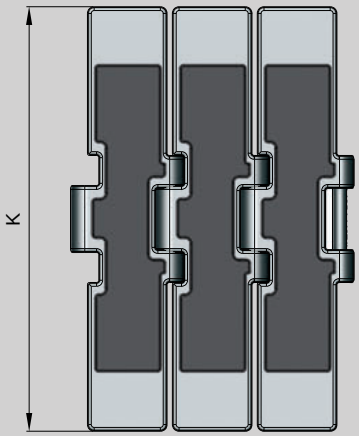

Pag.
C/93, C/94
C/95
C/123, C/126
C/23

MAT. T/2

Longitud standard Standard Length Longueur standard Lieferlänge	3,048 m. 10 ft

K		MAT.		Kg/m	COD.
mm	inch	Cadena / Chain Chaîne / Ketten	Eje / Spindle Axe / Spindel		
190,5	7,5	SSC	SS420	6,20	SSC8157G750

C

831 GF

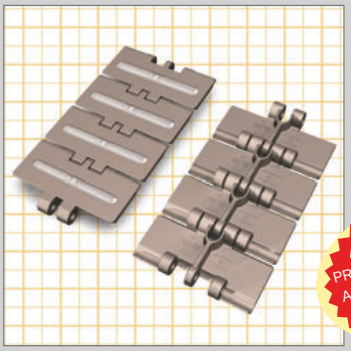

AMPLIACIÓN DE GAMA
PRODUCT RANGE INCREASE
AUGMENTATION DE GAMME
PRODUKT VERMEHRUNG

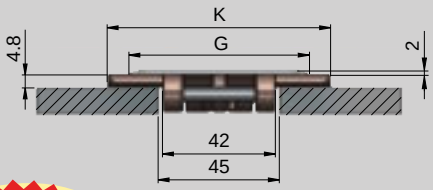

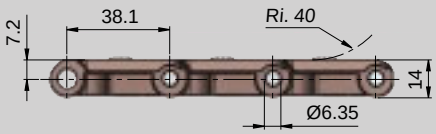

Rd.

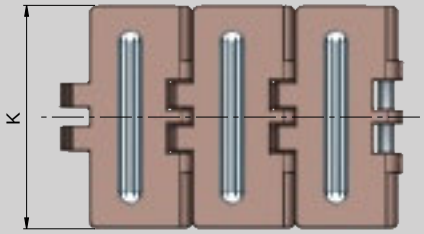

Pag.
C/95, C/96
C/123, C/126
C/26

MAT. T/2

Tipo / Type / Typ : T1

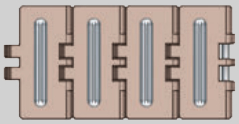

K mm	K inch	G	MAT. Cadena / Chain Chaîne	MAT. Eje / Spindle Axe	Kg/m	COD.
82,5	3,25	68	LF	SS304	0,84	LF831GF325T1
114,3	4,50	100			1,31	LF831GF450T1

NEW

Tipo / Type / Typ : T2

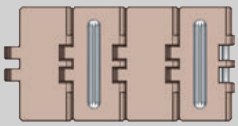

K mm	K inch	G	MAT. Cadena / Chain Chaîne	MAT. Eje / Spindle Axe	Kg/m	COD.
82,5	3,25	68	LF	SS304	0,84	LF831GF325T2
114,3	4,50	100			1,31	LF831GF450T2

NEW

Tipo / Type / Typ : T3

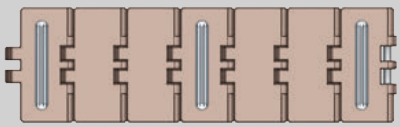

K mm	K inch	G	MAT. Cadena / Chain Chaîne	MAT. Eje / Spindle Axe	Kg/m	COD.
82,5	3,25	68	LF	SS304	0,84	LF831GF325T3
114,3	4,50	100			1,31	LF831GF450T3

NEW

Longitud standard / Standard Length / Longueur standard / Lieferlänge: 3,048 m. - 10 ft

821GF

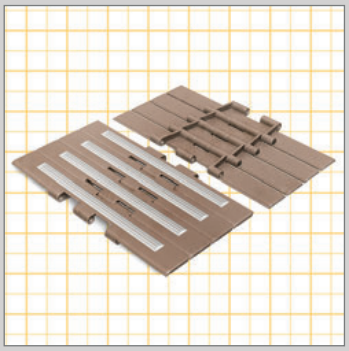

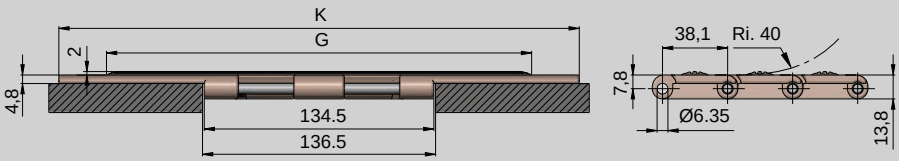

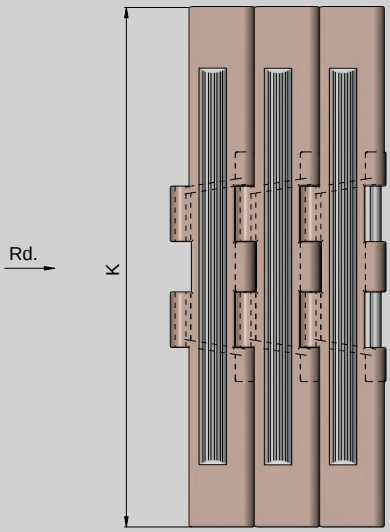

Pag.
C/99, C/100 C/101, C/102 C/124
C/28
C/59
MAT. T/2

Tipo / Type / Typ : T1

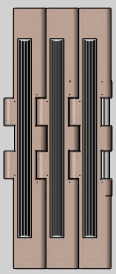

K mm	K inch	G	MAT. Cadena / Chain Chaîne / Ketten	MAT. Eje / Spindle Axe / Spindel	Kg/m	COD.
190,5	7,50	132	LF	SS304	2,45	LF821GF075T1
254,0	10,00	195			2,90	LF821GF100T1
304,8	12,00	245			3,20	LF821GF120T1

Tipo / Type / Typ : T2

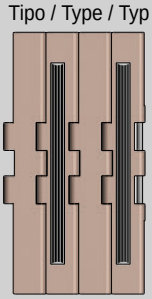

K mm	K inch	G	MAT. Cadena / Chain Chaîne / Ketten	MAT. Eje / Spindle Axe / Spindel	Kg/m	COD.
190,5	7,50	132	LF	SS304	2,47	LF821GF075T2
254,0	10,00	195			2,92	LF821GF100T2
304,8	12,00	245			3,22	LF821GF120T2

Tipo / Type / Typ : T3

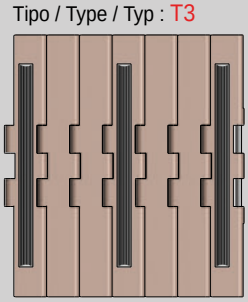

K mm	K inch	G	MAT. Cadena / Chain Chaîne / Ketten	MAT. Eje / Spindle Axe / Spindel	Kg/m	COD.
190,5	7,50	132	LF	SS304	2,43	LF821GF075T3
254,0	10,00	195			2,93	LF821GF100T3
304,8	12,00	245			3,23	LF821GF120T3

Longitud standard / Standard Length / Longueur standard / Lieferlänge: 3,048 m.-10 ft

C

8257 GF

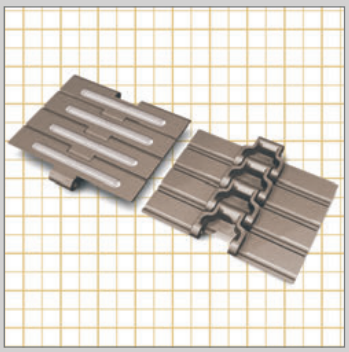

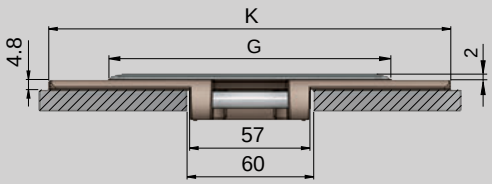

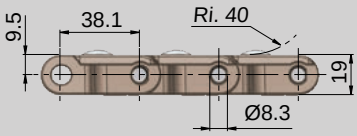

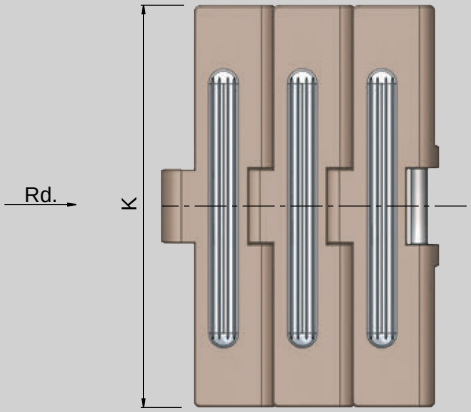

Pag.
C/113 C/114
C/28
C/59
MAT. T/2

Tipo / Type / Typ : T1

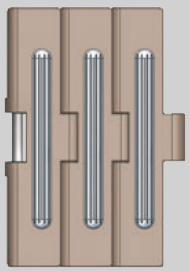

K mm	K inch	G	MAT. Cadena / Chain Chaîne	MAT. Eje / Spindle Axe	Kg/m	COD.
190,5	7,50	160	LF	SS304	2,42	LF8257GF075T1
254,0	10,00	200			2,81	LF8257GF100T1
304,8	12,00	240			3,13	LF8257GF120T1

Tipo / Type / Typ : T2

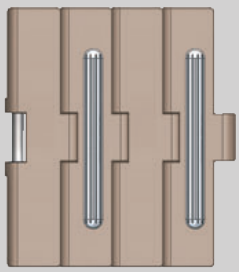

K mm	K inch	G	MAT. Cadena / Chain Chaîne	MAT. Eje / Spindle Axe	Kg/m	COD.
190,5	7,50	160	LF	SS304	2,42	LF8257GF075T2
254,0	10,00	200			2,81	LF8257GF100T2
304,8	12,00	240			3,13	LF8257GF120T2

Tipo / Type / Typ : T3

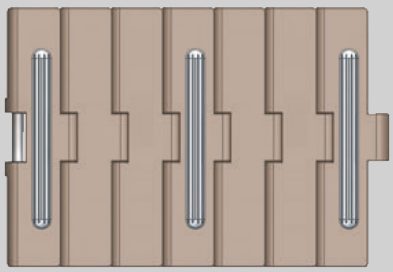

K mm	K inch	G	MAT. Cadena / Chain Chaîne	MAT. Eje / Spindle Axe	Kg/m	COD.
190,5	7,50	160	LF	SS304	2,42	LF8257GF075T3
254,0	10,00	200			2,81	LF8257GF100T3
304,8	12,00	240			3,13	LF8257GF120T3

Longitud standard / Standard Length / Longueur standard / Lieferlänge: 3,048 m. - 10 ft



CADENAS CURVAS CON GOMA
RUBBER TOP SIDE FLEXING CHAINS
CHAÎNES À FLEXION LATÉRALE AVEC REVÊTEMENT CAOUTCHOUC
KURVENGÄNGIGE SCHARNIERBANDKETTEN MIT GUMMIAUFLAGE

C

879 TAB GF

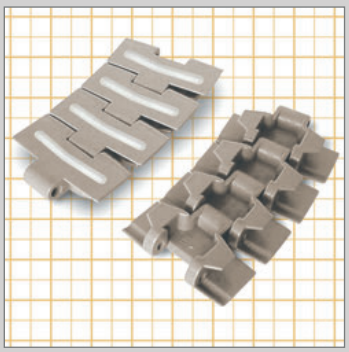

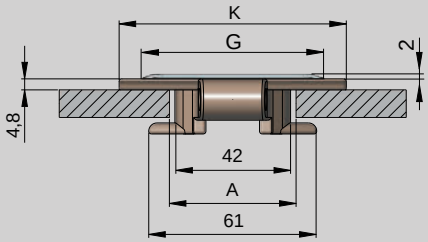

A < Recta/Straight/Droit/Gerade - 46
Curva/Curved/Courbed/Kurve - 44,2

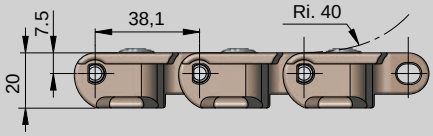

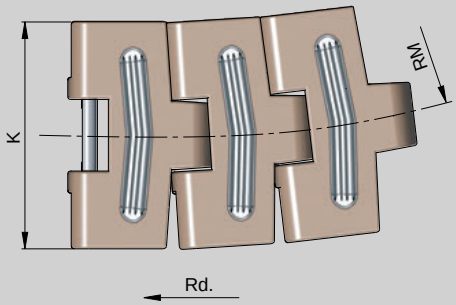

Pag.
C/104
C/105
C/33

MAT. T/2

Tipo / Type / Typ : T1



K		G	MAT.		RM	Kg/m	COD.
mm	inch		Cadena / Chain Chaîne	Eje / Spindle Axe			
82,5	3,25	68	LF	SS304	457	0,96	LF879GF325TABT1
114,3	4,50	100			532	1,14	LF879GF450TABT1

Tipo / Type / Typ : T2



K		G	MAT.		RM	Kg/m	COD.
mm	inch		Cadena / Chain Chaîne	Eje / Spindle Axe			
82,5	3,25	68	LF	SS304	457	0,96	LF879GF325TABT2
114,3	4,50	100			532	1,14	LF879GF450TABT2

Tipo / Type / Typ : T3



K		G	MAT.		RM	Kg/m	COD.
mm	inch		Cadena / Chain Chaîne	Eje / Spindle Axe			
82,5	3,25	68	LF	SS304	457	0,96	LF879GF325TABT3
114,3	4,50	100			532	1,14	LF879GF450TABT3

Longitud standard / Standard Length / Longueur standard / Lieferlänge: 3,048 m. - 10 ft

882 TAB GF

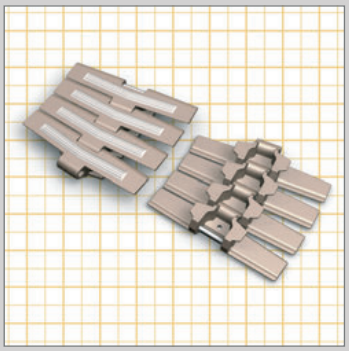

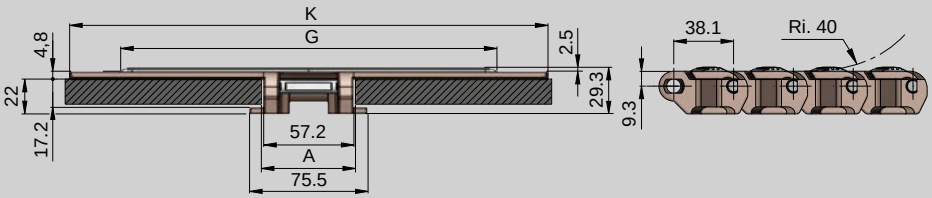

NUEVO DISEÑO
NEW DESIGN
NOUVEAU DESIGN
NEUES DESIGN

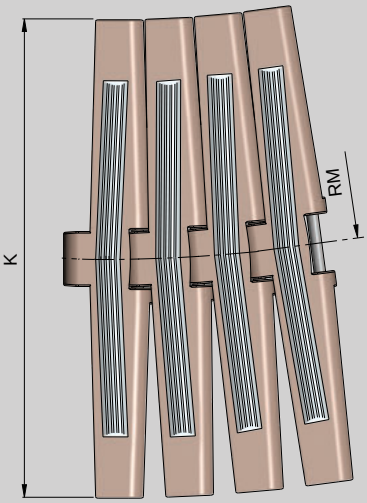

A < Recta / Straight / Droit / Gerade - 60
Curva / Curved / Courbed / Kurve - 58

Rd. →

Pag.
C/113
C/114
C/38
C/60
MAT. T/2

Tipo / Type / Typ : T1

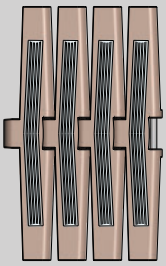

K mm	K inch	G	MAT. Cadena / Chain Chaîne / Ketten	MAT. Eje / Spindle Axe / Spindel	RM	Kg/m	COD.
114,3	4,50	100	LF	SS304	610	2,05	LF882GF045T1
190,5	7,50	132				2,38	LF882GF075T1
254	10,0	200				2,82	LF882GF100T1
304,8	12,0	240				3,36	LF882GF120T1

Tipo / Type / Typ : T2

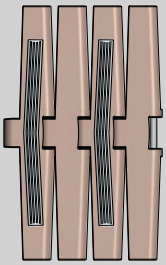

K mm	K inch	G	MAT. Cadena / Chain Chaîne / Ketten	MAT. Eje / Spindle Axe / Spindel	RM	Kg/m	COD.
114,3	4,50	100	LF	SS304	610	2,07	LF882GF045T2
190,5	7,50	132				2,40	LF882GF075T2
254	10,0	200				2,84	LF882GF100T2
304,8	12,0	240				3,38	LF882GF120T2

Tipo / Type / Typ : T3

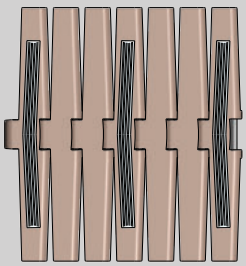

K mm	K inch	G	MAT. Cadena / Chain Chaîne / Ketten	MAT. Eje / Spindle Axe / Spindel	RM	Kg/m	COD.
114,3	4,50	100	LF	SS304	610	2,08	LF882GF045T3
190,5	7,50	132				2,41	LF882GF075T3
254	10,0	200				2,85	LF882GF100T3
304,8	12,0	240				3,39	LF882GF120T3

Longitud standard / Standard Length / Longueur standard / Lieferlänge: 1,52 m. - 5 ft

C

882 M GF

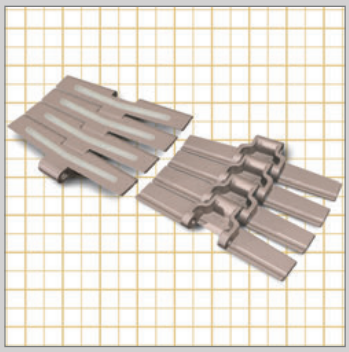

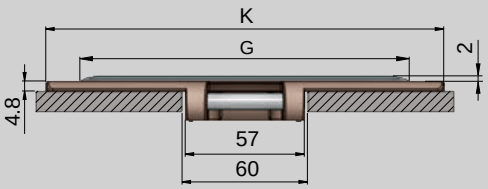

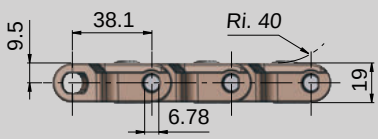

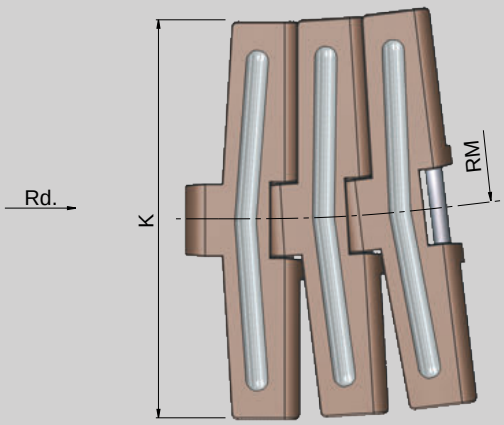

Pag.
C/113
C/114
C/38
C/60
MAT.
T/2

Tipo / Type / Typ : T1

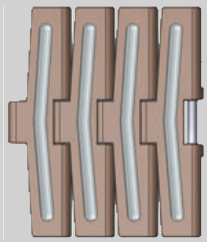

K mm	K inch	G	MAT. Cadena / Chain Chaîne	MAT. Eje / Spindle Axe	RM	Kg/m	COD.
190,5	7,50	160	LF	SS304	610	2,14	LF882MGF075T1
254,0	10,00	200			610	2,44	LF882MGF100T1
304,8	12,00	240			610	2,68	LF882MGF120T1

Tipo / Type / Typ : T2

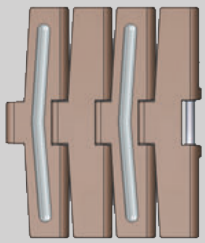

K mm	K inch	G	MAT. Cadena / Chain Chaîne	MAT. Eje / Spindle Axe	RM	Kg/m	COD.
190,5	7,50	160	LF	SS304	610	2,14	LF882MGF075T2
254,0	10,00	200			610	2,44	LF882MGF100T2
304,8	12,00	240			610	2,68	LF882MGF120T2

Tipo / Type / Typ : T3

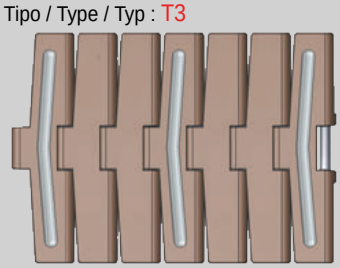

K mm	K inch	G	MAT. Cadena / Chain Chaîne	MAT. Eje / Spindle Axe	RM	Kg/m	COD.
190,5	7,50	160	LF	SS304	610	2,14	LF882MGF075T3
254,0	10,00	200			610	2,44	LF882MGF100T3
304,8	12,00	240			610	2,68	LF882MGF120T3

Longitud standard / Standard Length / Longueur standard / Lieferlänge: 1,52 m. - 5 ft

889 TAB GF

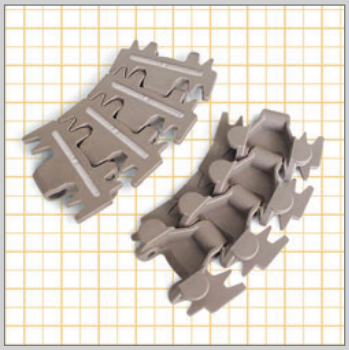

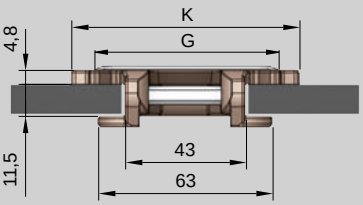

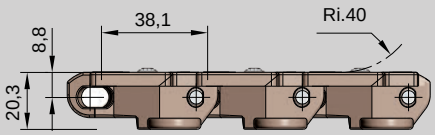

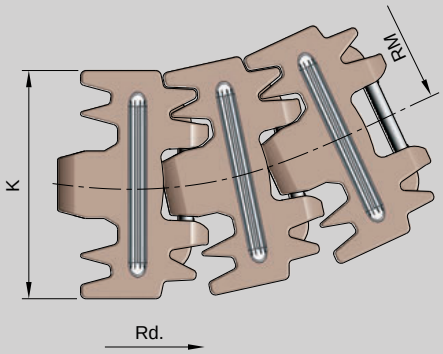

NUEVO PRODUCTO
NEW PRODUCT
NOUVEAU PRODUIT
NEUES PRODUKT

Pag.
C/89, C/104 C/105, C/112 C/123
C/80 C/81
C/36

MAT. T/2

Tipo / Type / Typ : T1

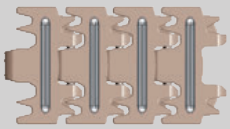

K mm	K inch	G	MAT. Cadena / Chain Chaîne	MAT. Eje / Spindle Axe	RM	Kg/m	COD.
82,5	3,25	68	LF	SS304	200	1,05	LF889GF325T1

Tipo / Type / Typ : T2

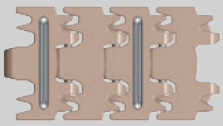

K mm	K inch	G	MAT. Cadena / Chain Chaîne	MAT. Eje / Spindle Axe	RM	Kg/m	COD.
82,5	3,25	68	LF	SS304	200	1,07	LF889GF325T2

Tipo / Type / Typ : T3

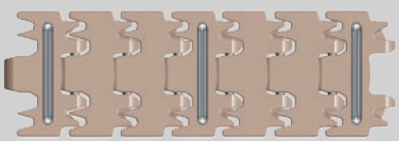

K mm	K inch	G	MAT. Cadena / Chain Chaîne	MAT. Eje / Spindle Axe	RM	Kg/m	COD.
82,5	3,25	68	LF	SS304	200	1,09	LF889GF325T3

Longitud standard / Standard Length / Longueur standard / Lieferlänge: 3,048 m. - 10 ft

C

1873 GF

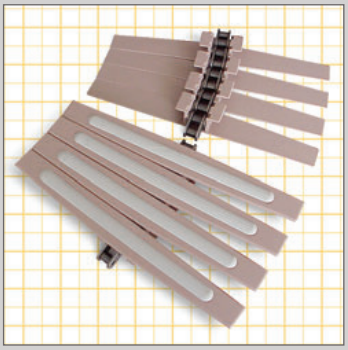

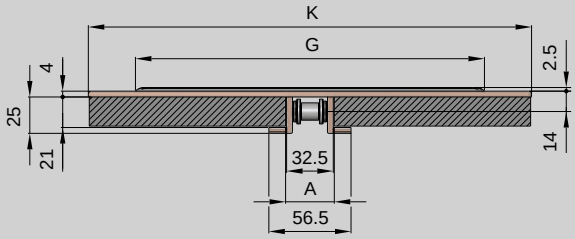

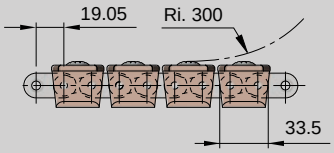

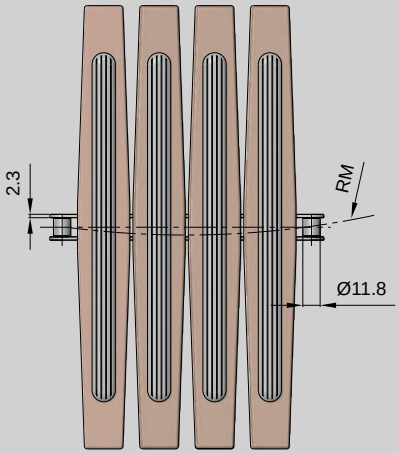

A < Recta / Straight / Droit / Gerade - 33,5
Curva / Curved / Courbed / Kurve - 34,7

Pag.
C/121
C/90 , C/91
C/64
MAT. T/2

* Standard ASA 60

Tipo / Type / Typ : T1

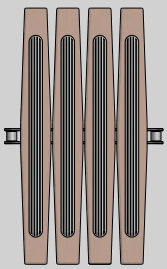

K		G	MAT.		RM	Kg/m	COD.
mm	inch		Platillo / Plate Palettes / Platten	Cadena base / Base Chain Chaine de base / Grundkette			
304,8	12,0	240	LF	S	610	2,95	LF1873GF120T1

Tipo / Type / Typ : T2

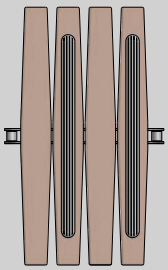

K		G	MAT.		RM	Kg/m	COD.
mm	inch		Platillo / Plate Palettes / Platten	Cadena base / Base Chain Chaine de base / Grundkette			
304,8	12,0	240	LF	S	610	2,95	LF1873GF120T2

Tipo / Type / Typ : T3

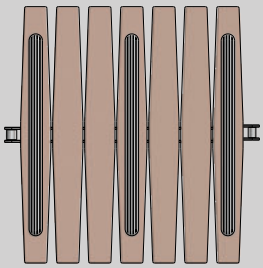

K		G	MAT.		RM	Kg/m	COD.
mm	inch		Platillo / Plate Palettes / Platten	Cadena base / Base Chain Chaine de base / Grundkette			
304,8	12,0	240	LF	S	610	2,95	LF1873GF120T3

Longitud standard / Standard Length / Longueur standard / Lieferlänge: 3,048 m. - 10 ft



CADENAS DE ACUMULACIÓN
ACCUMULATION CHAINS
CHAÎNES D'ACCUMULATION
STAUFÖRDERKETTEN

C

821 BP

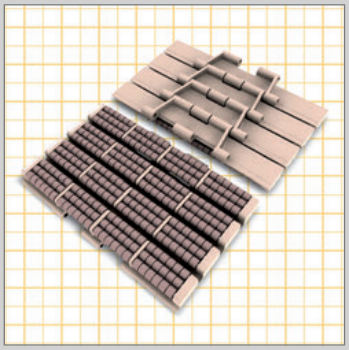

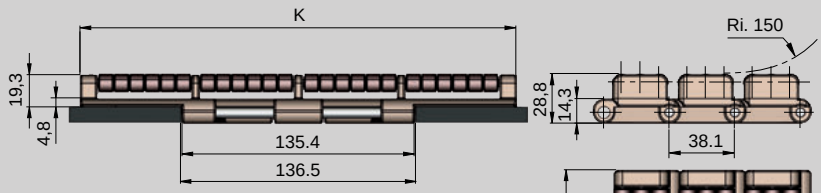

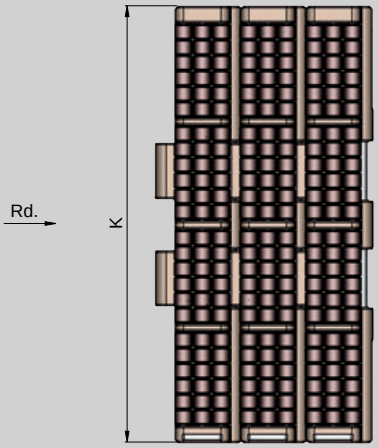

NUEVO PRODUCTO
NEW PRODUCT
NOUVEAU PRODUIT
NEUES PRODUKT

Pag.

C/99, C/100
C/101, C/102
C/124

C/50

C/28

MAT. T/2

Longitud standard Standard Length Longueur standard Lieferlänge	1,52 m. 5 ft

K		MAT.		Kg/m	COD.
mm	inch	Cadena / Chain Chaîne / Ketten	Eje / Spindle Axe / Spindel		
190,5	7,50	LF	SS304	5,14	LF821BP 075
254,0	10,00			6,26	LF821BP 100
304,8	12,00			7,34	LF821BP 120

8257 BP

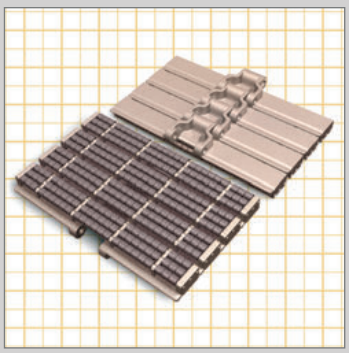

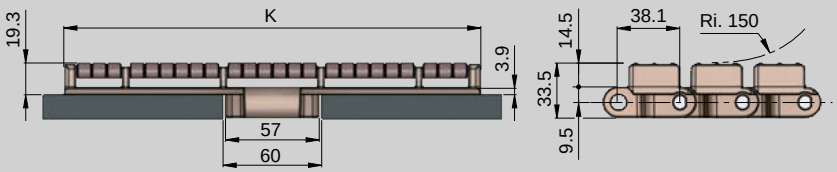

A < Recta / Straight / Droit / Gerade - 60
Curva / Curved / Courbed / Kurve - 58

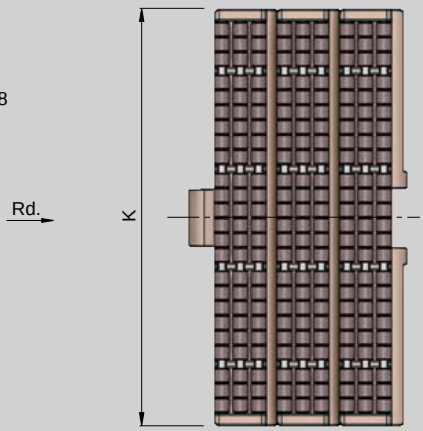

NUEVO PRODUCTO
NEW PRODUCT
NOUVEAU PRODUIT
NEUES PRODUKT

Pag.

C/113
C/114

C/51

C/28

MAT. T/2

Longitud standard Standard Length Longueur standard Lieferlänge	1,52 m. 5 ft

K		MAT.		Kg/m	COD.
mm	inch	Cadena / Chain Chaîne / Ketten	Eje / Spindle Axe / Spindel		
190,5	7,50	LF	SS304	5,55	LF8257 BP 075
254,0	10,00			7,30	LF8257 BP 100
304,8	12,00			8,47	LF8257 BP 120

882 TAB BP

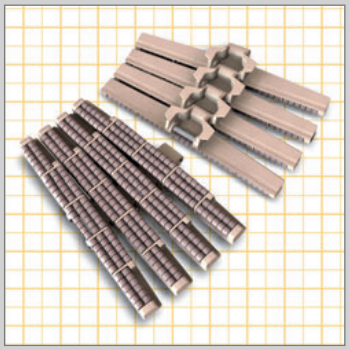

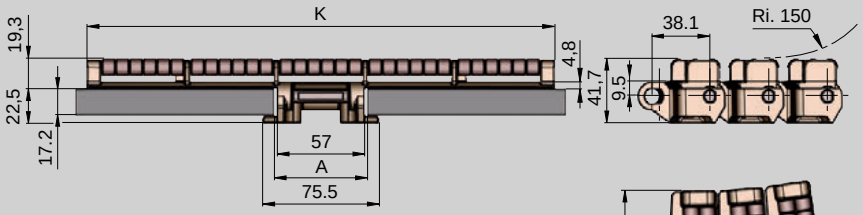

A < Recta / Straight / Droit / Gerade - 60
Curva / Curved / Courbed / Kurve - 58

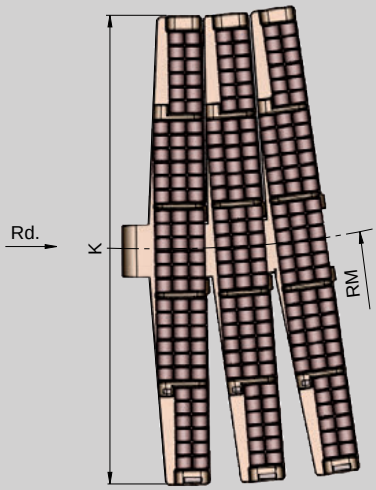

NUEVO PRODUCTO
NEW PRODUCT
NOUVEAU PRODUIT
NEUES PRODUKT

Longitud standard Standard Length Longueur standard Lieferlänge	1,52 m. 5 ft

Pag.
C/113 C/114
C/82, C/83
C/54
C/38
MAT. T/2

K		MAT.		RM	Kg/m	COD.
mm	inch	Cadena / Chain Chaîne / Ketten	Eje / Spindle Axe / Spindel			
95,3	3,75	LF	SS304	610	3,90	LF882BP037TAB
114,3	4,50				4,10	LF882BP045TAB
190,5	7,50				5,05	LF882BP075TAB
254,0	10,00				5,86	LF882BP100TAB
304,8	12,00				6,87	LF882BP120TAB

882 M BP

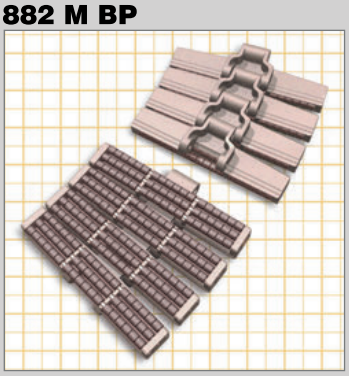

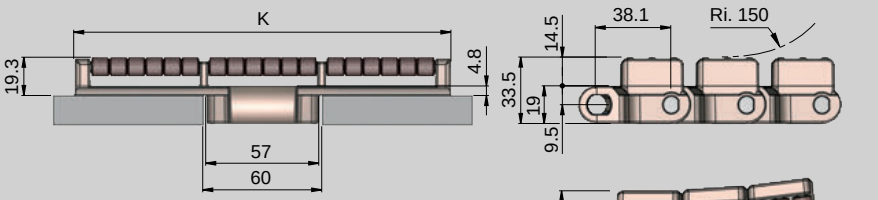

A < Recta / Straight / Droit / Gerade - 60
Curva / Curved / Courbed / Kurve - 58

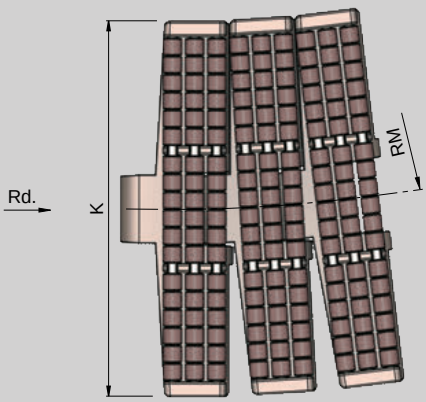

NUEVO PRODUCTO
NEW PRODUCT
NOUVEAU PRODUIT
NEUES PRODUKT

Longitud standard Standard Length Longueur standard Lieferlänge	1,52 m. 5 ft

Pag.
C/113 C/114
C/55
C/38
MAT. T/2

K		MAT.		RM	Kg/m	COD.
mm	inch	Cadena / Chain Chaîne / Ketten	Eje / Spindle Axe / Spindel			
190,5	7,50	LF	SS304	610	5,03	LF882 M BP 075
254,0	10,00				6,10	LF882 M BP 100
304,8	12,00				6,92	LF882 M BP 120



OTRAS CADENAS
OTHER CHAINS
AUTRES CHAÎNES
VERSCHIEDENE KETTEN

C

843

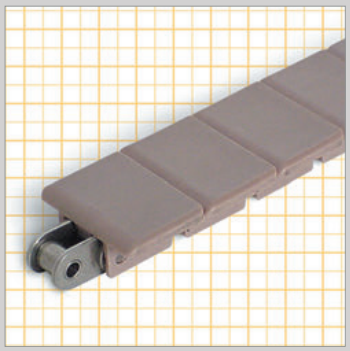

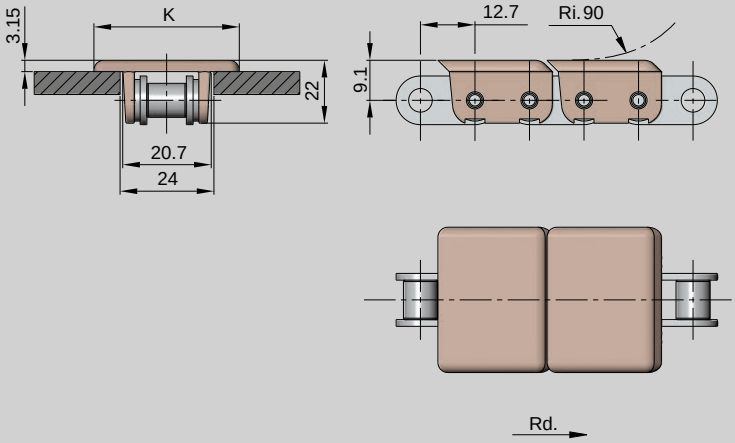

Pag.

C/121

MAT. T/2

* Standard ASA 40

Longitud standard Standard Length Longueur standard Lieferlänge	3,048 m. 10 ft

K		MAT.		Kg/m	COD.
mm	inch	Platillo / Plate Palettes / Platten	Cadena base / Base Chain Chaine de base / Grundkette		
34,9	1,38	LF	S	0,83	LF843 138
36,5	1,44			0,84	LF843 144
50,8	2,00			0,89	LF843 200
82,5	3,25			1,03	LF843 325
34,9	1,38	LF	SS304	0,83	LF843SS 138
36,5	1,44			0,84	LF843SS 144
50,8	2,00			0,89	LF843SS 200
82,5	3,25			1,03	LF843SS 325

863

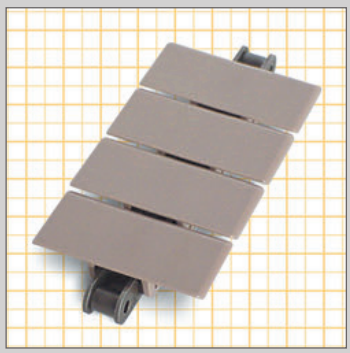

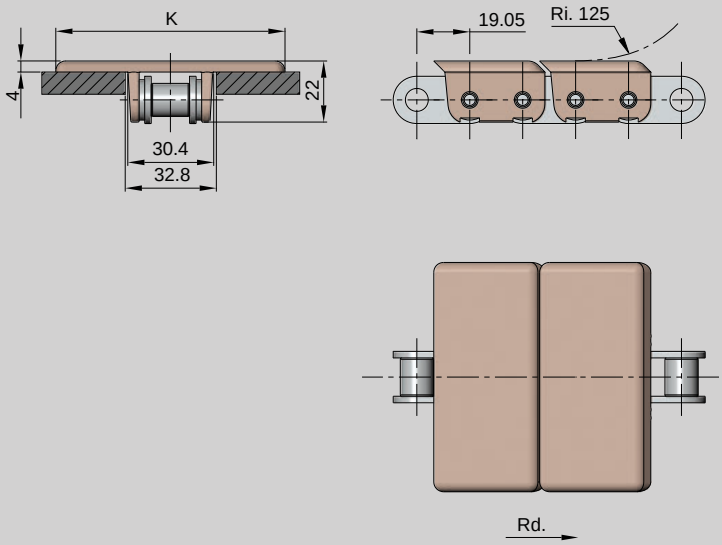

Pag.

C/121

MAT. T/2

* Standard ASA 60

Longitud standard Standard Length Longueur standard Lieferlänge	3,048 m. 10 ft

K		MAT.		Kg/m	COD.
mm	inch	Platillo / Plate Palettes / Platten	Cadena base / Base Chain Chaine de base / Grundkette		
82,5	3,25	LF	S	2,10	LF863 325
114,3	4,50			2,23	LF863 450
152,4	6,00			2,53	LF863 600
190,5	7,50			2,68	LF863 750
82,5	3,25	LF	SS304	2,10	LF863SS 325
114,3	4,50			2,23	LF863SS 450
152,4	6,00			2,63	LF863SS 600
190,5	7,50			2,68	LF863SS 750

1843 TAB

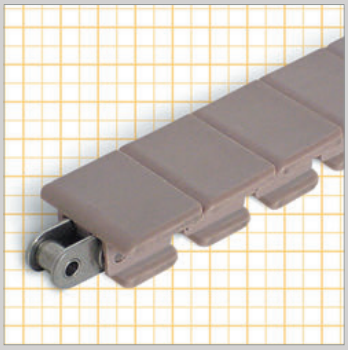

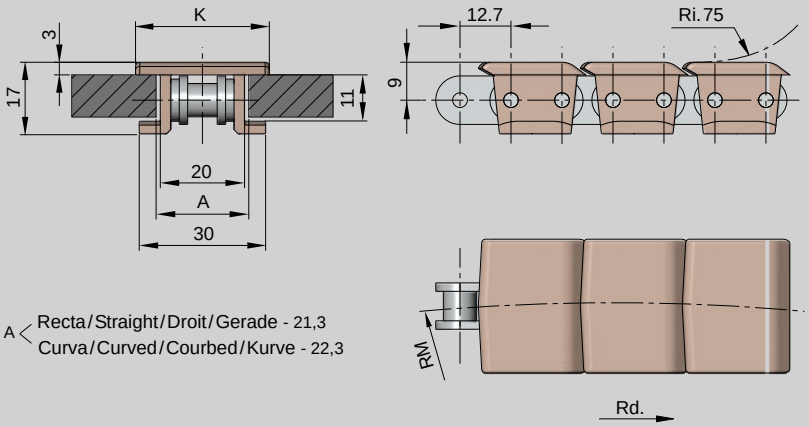

Pag.

C/121

MAT. T/2

* Standard ASA 40

Longitud estándar Standard Length Longueur standard Lieferlänge	3,048 m. 10 ft

K		MAT.		RM	Kg/m	COD.
mm	inch	Platillo / Plate Palettes / Platten	Cadena base / Base Chain Chaine de base / Grundkette			
31,8	1,25	LF	S	350	0,90	LF1843 125TAB
82,5	3,25			350	1,10	LF1843 325TAB
31,8	1,25		SS304	350	0,90	LF1843SS 125TAB
82,5	3,25			350	1,10	LF1843SS 325TAB

1873 TAB

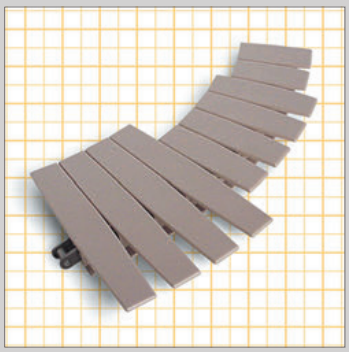

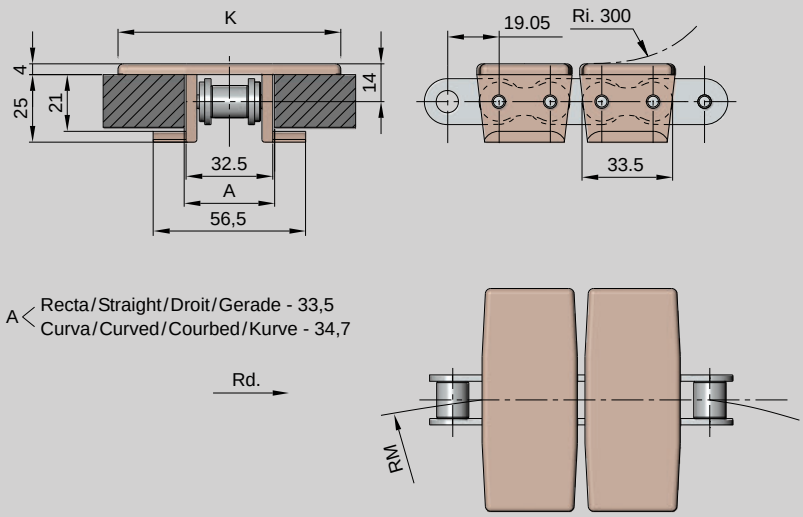

Pag.

C/121

C/90 , C/91

C/57

MAT. T/2

* Standard ASA 60

Longitud estándar Standard Length Longueur standard Lieferlänge	3,048 m. 10 ft

K		MAT.		RM	Kg/m	COD.
mm	inch	Platillo / Plate Palettes / Platten	Cadena base / Base Chain Chaine de base / Grundkette			
57,2	2,25	LF	S	356	2,00	LF1873 0225TAB
82,5	3,25			356	2,10	LF1873 0325TAB
114,3	4,50			356	2,30	LF1873 0450TAB
152,4	6,00			457	2,40	LF1873 0600TAB
190,5	7,52			457	2,60	LF1873 0750TAB
254,0	10,00			610	2,80	LF1873 1000TAB
304,8	12,00			610	3,00	LF1873 1200TAB
57,2	2,25	LF	SS304	356	2,00	LF1873SS 0225TAB
82,5	3,25			356	2,10	LF1873SS 0325TAB
114,3	4,50			356	2,30	LF1873SS 0450TAB
152,4	6,00			457	2,40	LF1873SS 0600TAB
190,5	7,50			457	2,60	LF1873SS 0750TAB
254,0	10,00			610	2,80	LF1873SS 1000TAB
304,8	12,00			610	3,00	LF1873SS 1200TAB

C

1843 EG

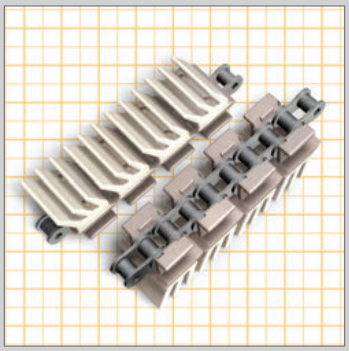

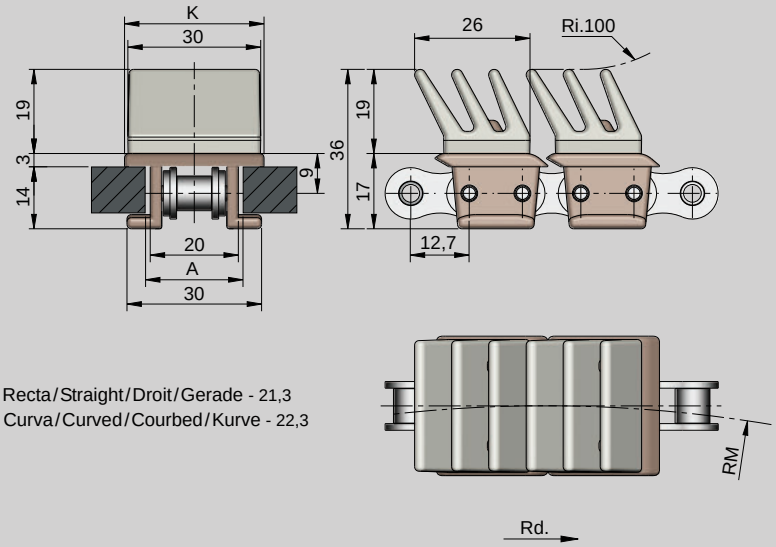

Pag.
C/121
C/64

MAT. T/2

* Standard ASA 40

Longitud standard Standard Length Longueur standard Lieferlänge	3,048 m. 10 ft

K		MAT.		RM	Kg/m	COD.
mm	inch	Platillo / Plate Palettes / Platten	Cadena base / Base Chain Chaine de base / Grundkette			
31,8	1,25	LF	S	350	1,03	LF1843EG 125TAB
31,8	1,25		SS304	350	1,03	LF1843SSEG 125TAB

1873 EG

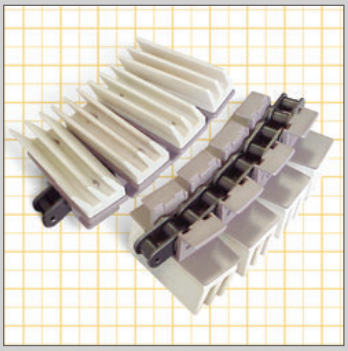

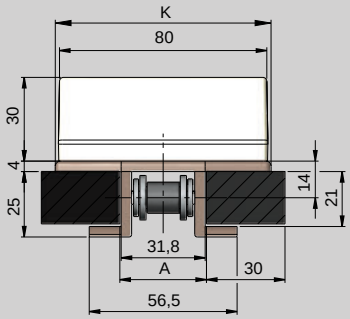

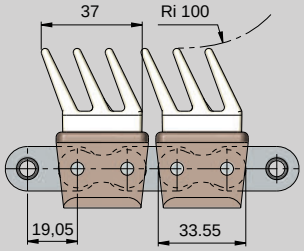

A < Recta / Straight / Droit / Gerade - 33,5
Curva / Curved / Courbed / Kurve - 34,7

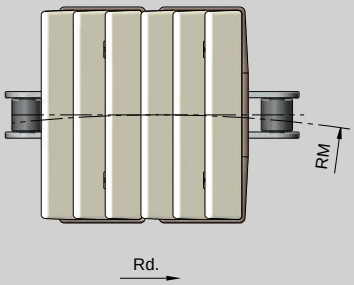

Pag.
C/121
C/90 , C/91
C/64
MAT. T/2

* Standard ASA 60

Longitud standard Standard Length Longueur standard Lieferlänge	3,048 m. 10 ft

K		MAT.		RM	Kg/m	COD.
mm	inch	Platillo / Plate Palettes / Platten	Cadena base / Base Chain Chaine de base / Grundkette			
82,5	3,25	LF	S	356	3,70	LF1873EG 325TAB
82,5	3,25		SS304	356	3,70	LF1873SSEG 325TAB



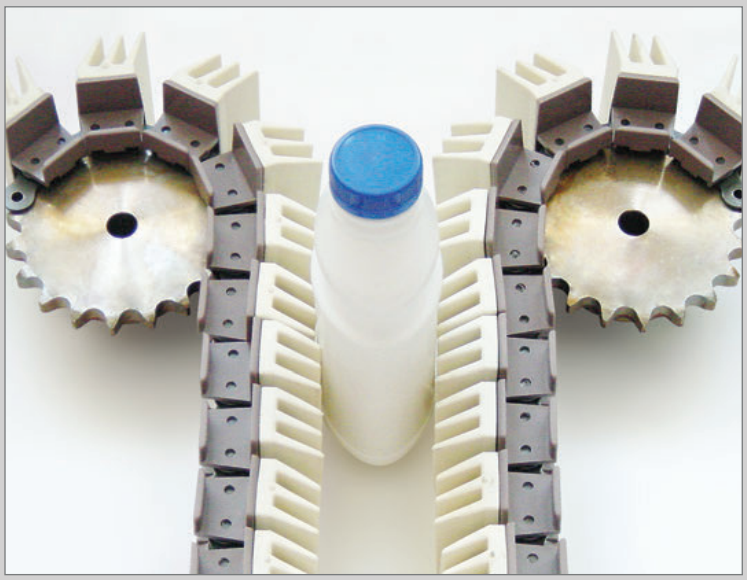

C

1873 GA

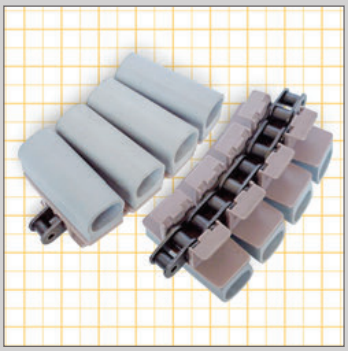

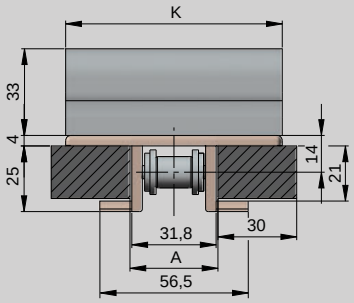

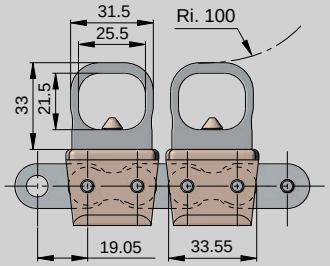

A < Recta/Straight/Droit/Gerade - 33,5
Curva/Curved/Courbed/Kurve - 34,7

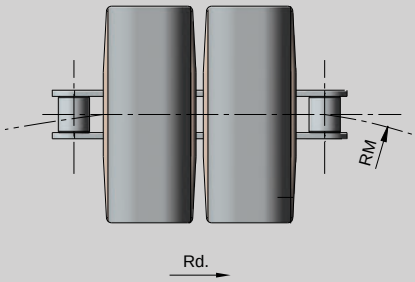

Pag.
C/121
C/90 , C/91
C/64
MAT. T/2

* Standard ASA 60

Longitud standard / Standard Length / Longueur standard / Lieferlänge	3,048 m. 10 ft

K		MAT.		RM	Kg/m	COD.
mm	inch	Platillo / Plate Palettes / Platten	Cadena base / Base Chain Chaine de base / Grundkette			
82,5	3,25	LF	S	356	3,60	LF1873GA 325TAB
82,5	3,25		SS304	356	3,60	LF1873SSGA 325TAB



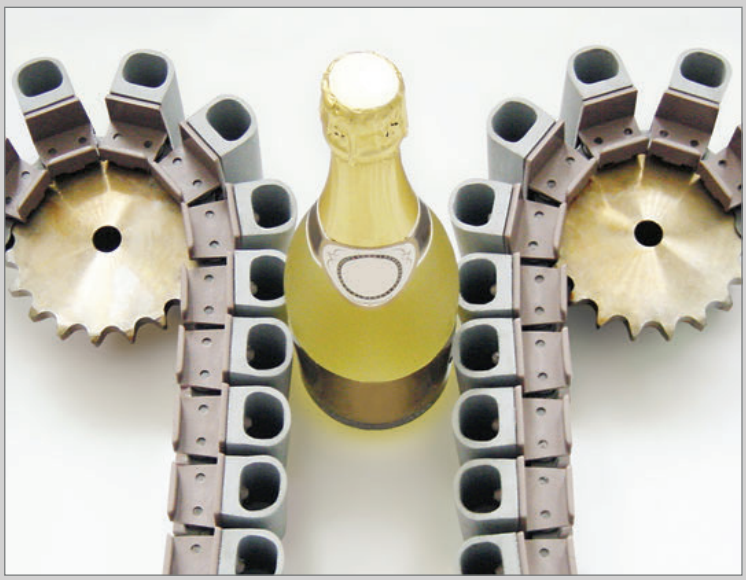



CADENAS CARDÁNICAS
CARDANIC CHAINS
CHAÎNES À CARDAN
KARDANKETTEN

C

550



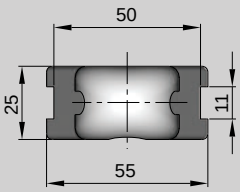

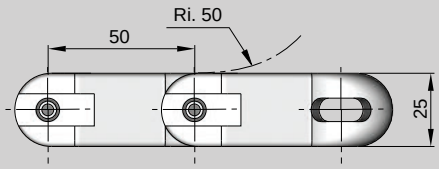

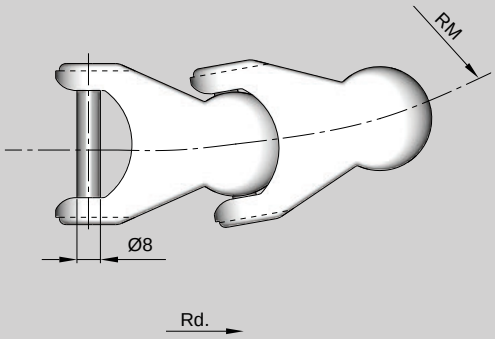

Pag.
C/86,C/103
C/83, C/84

MAT. T/2

Longitud standard Standard Length Longueur standard Lieferlänge	3,048 m. 10 ft

P mm.	MAT. Cadena / Chain Chaîne / Ketten	MAT. Eje/Spindle Axe/Spindel	RM	Kg/m	COD.
50	AW	SS304	150	1,38	550

550 L



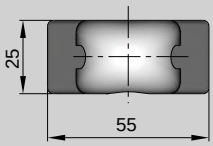

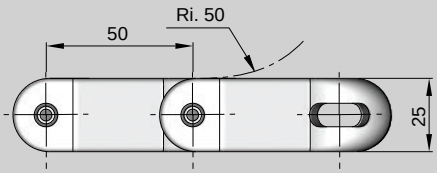

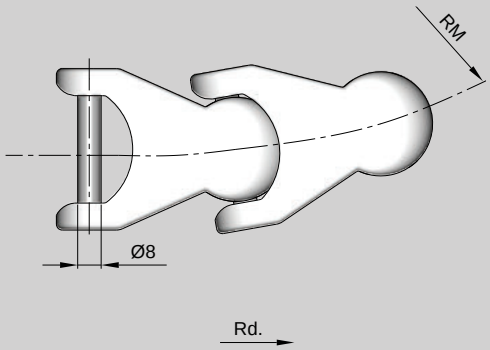

Pag.
C/103
C/83, C/84

MAT. T/2

Longitud standard Standard Length Longueur standard Lieferlänge	3,048 m. 10 ft

P mm.	MAT. Cadena / Chain Chaîne / Ketten	MAT. Eje/Spindle Axe/Spindel	RM	Kg/m	COD.
50	AW	SS304	150	1,42	550 L

550 TAB



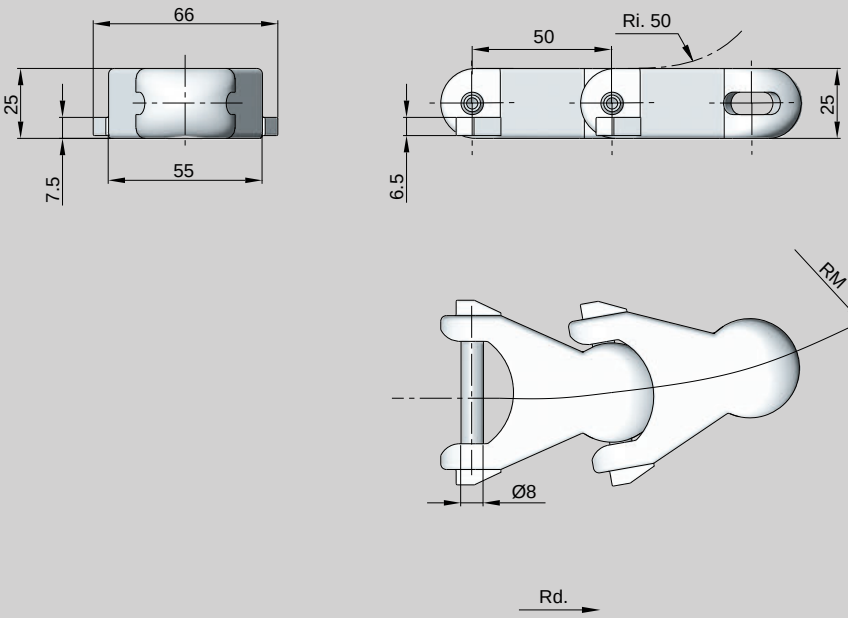

Pag.
C/87,C/103
C/83, C/84

MAT. T/2

Longitud standard Standard Length Longueur standard Lieferlänge	3,048 m. 10 ft

P mm.	MAT. Cadena / Chain Chaîne / Ketten	MAT. Eje/Spindle Axe/Spindel	RM	Kg/m	COD.
50	AW	SS304	150	1,38	550 TAB

550 ML



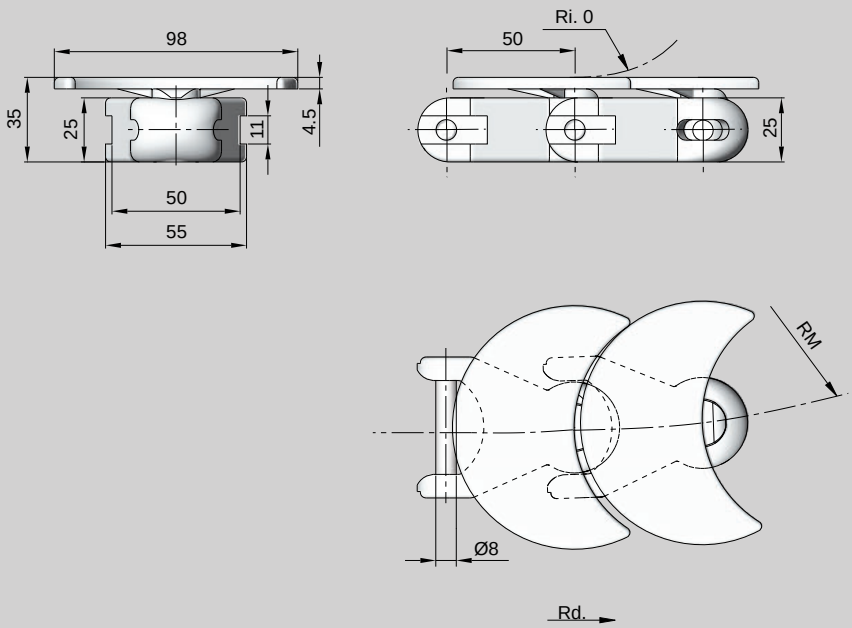

Pag.
C/86,C/103
C/84

MAT. T/2

Longitud standard Standard Length Longueur standard Lieferlänge	3,048 m. 10 ft

P mm.	MAT. Cadena / Chain Chaîne / Ketten	MAT. Eje/Spindle Axe/Spindel	RM	Kg/m	COD.
50	AW	SS304	150	1,98	550 ML

C

550 LF



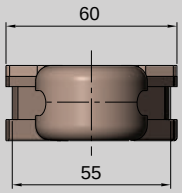

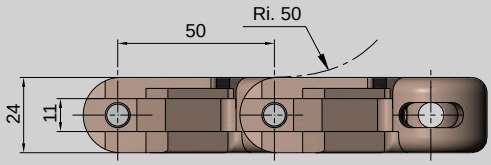

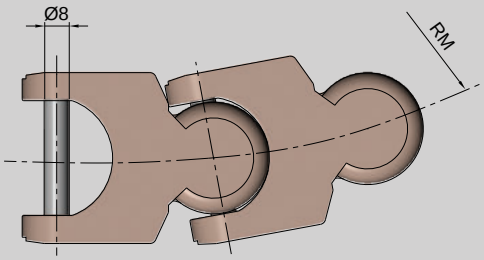

Rd.

Pag.
C/86,C/103
C/83, C/84
MAT. T/2

Longitud standard Standard Length Longueur standard Lieferlänge	3,048 m. 10 ft

P mm.	MAT. Cadena / Chain Chaîne / Ketten	MAT. Eje/Spindle Axe/Spindel	RM	Kg/m	COD.
50	LF	SS304	150	1,40	550-LF

550 E

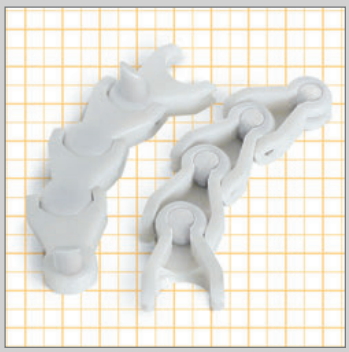

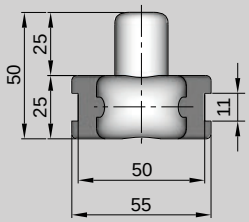

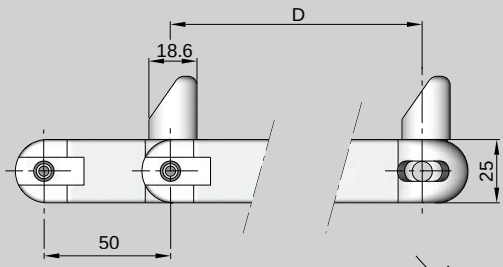

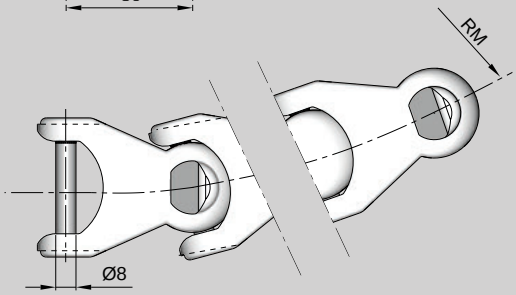

Rd.

Pag.
C/86,C/103
C/83, C/84
MAT. T/2

Longitud standard Standard Length Longueur standard Lieferlänge	3,048 m. 10 ft

P mm.	MAT. Cadena / Chain Chaîne / Ketten	MAT. Eje/Spindle Axe/Spindel	D	RM	Kg/m	COD.
50	AW	SS304	600	150	1,60	AW 550-E-600
50			900	150	1,60	AW 550-E-900

550 1700

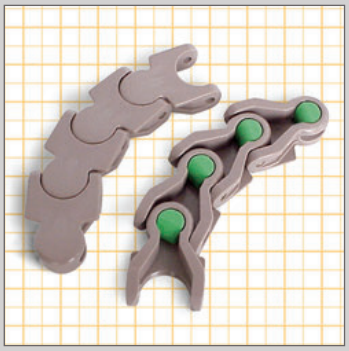

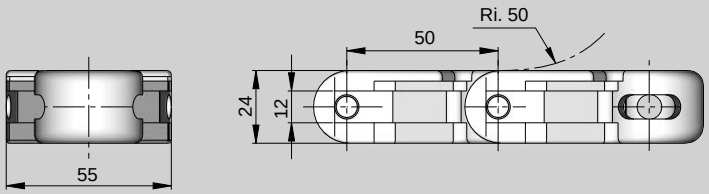

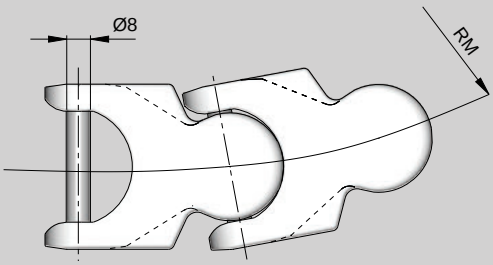

Rd.

Pag.

C/85,C/103

C/83

MAT. T/2

Longitud standard Standard Length Longueur standard Lieferlänge	3,048 m. 10 ft

P mm.	MAT. Cadena / Chain Chaîne / Ketten	MAT. Eje/Spindle Axe/Spindel	RM	Kg/m	COD.
50	AW	SS304	150	1,50	AW 550 1700
	LF	SS304		1,50	LF 550 1700

550 132



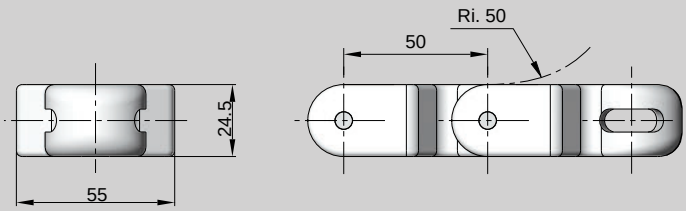

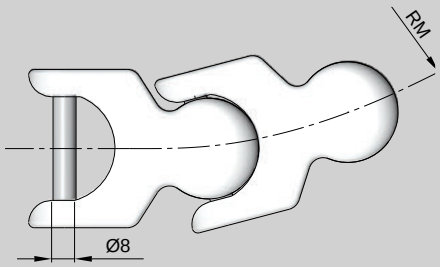

Rd.

Pag.

C/103

C/83

MAT. T/2

Longitud standard Standard Length Longueur standard Lieferlänge	3,048 m. 10 ft

P mm.	MAT. Cadena / Chain Chaîne / Ketten	MAT. Eje/Spindle Axe/Spindel	RM	Kg/m	COD.
50	AW	SS304	150	1,45	550 132

C

600 L



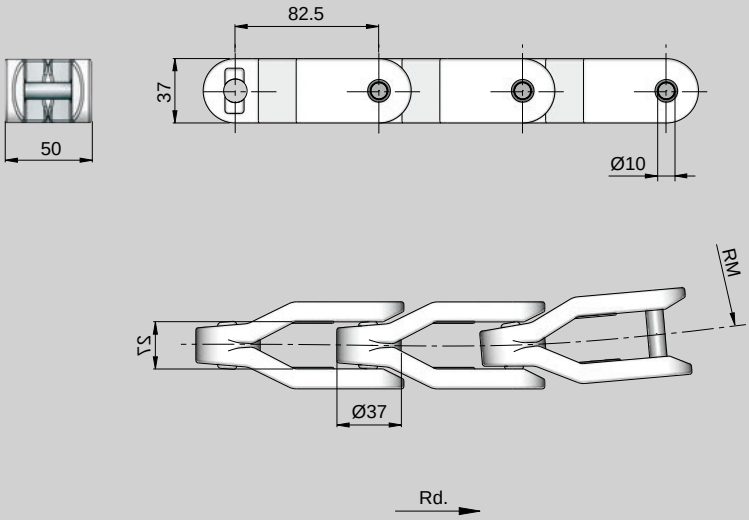

Pag. C/118

MAT. T/2

Longitud standard Standard Length Longueur standard Lieferlänge	3,048 m. 10 ft

P mm.	MAT. Cadena / Chain Chaîne / Ketten	MAT. Eje/Spindle Axe/Spindel	RM	Kg/m	COD.
82.5	AW	SS304	600	2.10	600 L

600 TAB



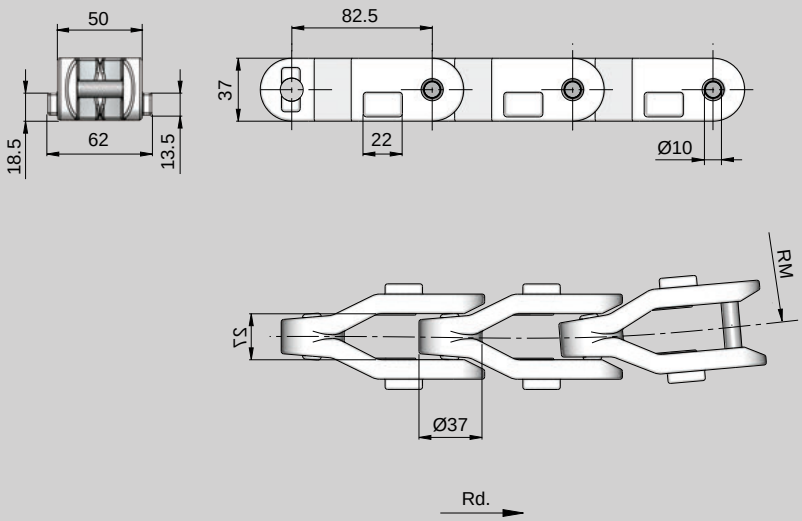

Pag. C/118

MAT. T/2

Longitud standard Standard Length Longueur standard Lieferlänge	3,048 m. 10 ft

P mm.	MAT. Cadena / Chain Chaîne / Ketten	MAT. Eje/Spindle Axe/Spindel	RM	Kg/m	COD.
82.5	AW	SS304	600	2.20	600 TAB

C

610 L



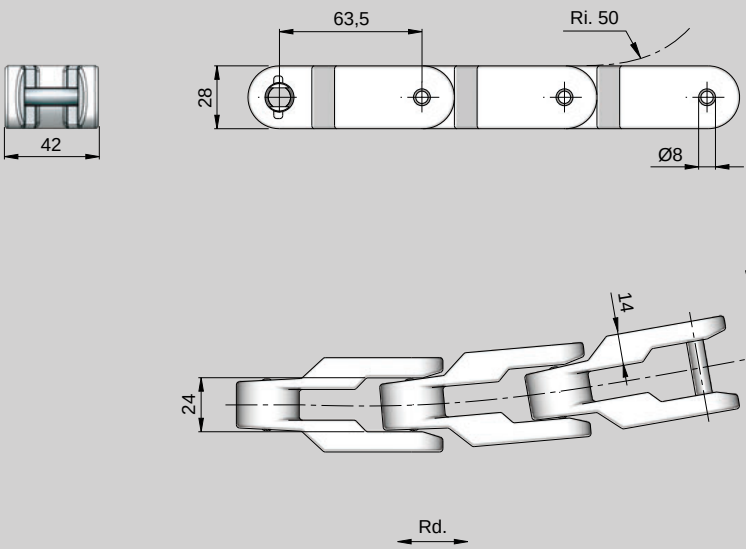

Pag.
C/119
C/120

MAT. T/2

Longitud standard Standard Length Longueur standard Lieferlänge	3,048 m. 10 ft

P mm.	MAT. Cadena / Chain Chaîne / Ketten	MAT. Eje/Spindle Axe/Spindel	RM	Kg/m	COD.
63,5	AW	SS304	500	1,15	610 L
63,5	PP+FV	SS316	500	1,15	PS610 L

NEW

610 TAB



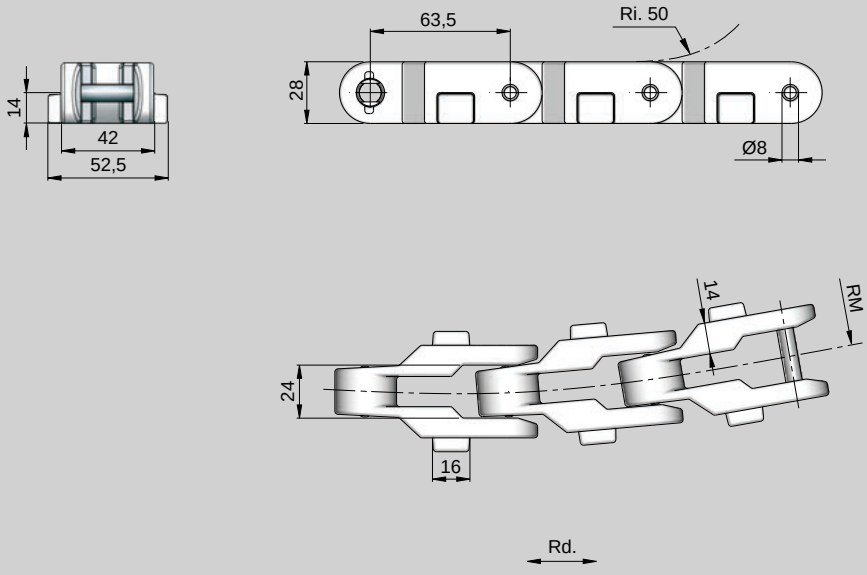

Pag.
C/119
C/120

MAT. T/2

Longitud standard Standard Length Longueur standard Lieferlänge	3,048 m. 10 ft

P mm.	MAT. Cadena / Chain Chaîne / Ketten	MAT. Eje/Spindle Axe/Spindel	RM	Kg/m	COD.
63,5	AW	SS304	500	1,25	610 TAB

C

610 LC

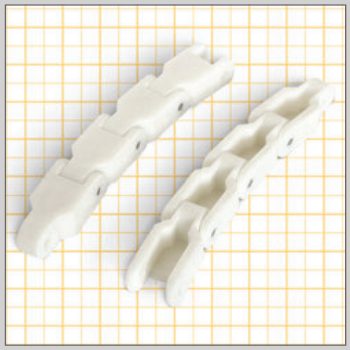

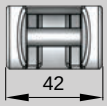

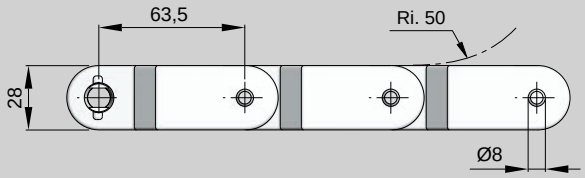

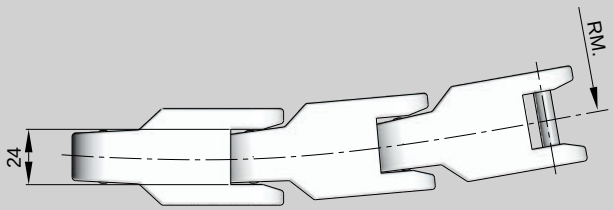



Pag.
C/119
C/120

MAT. T/2

Longitud standard Standard Length Longueur standard Lieferlänge	3,048 m. 10 ft

P mm.	MAT. Cadena / Chain Chaîne / Ketten	MAT. Eje/Spindle Axe/Spindel	RM	Kg/m	COD.
63,5	AW	SS304	500	1,30	610 LC
63,5	PP+FV	SS316	500	1,30	PS610 LC

NEW

610 TAB C

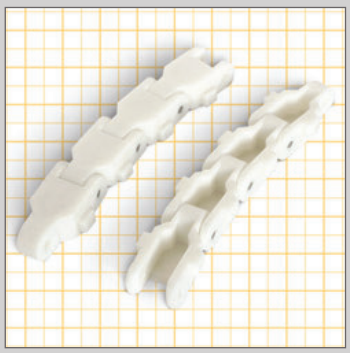

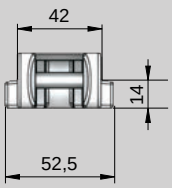

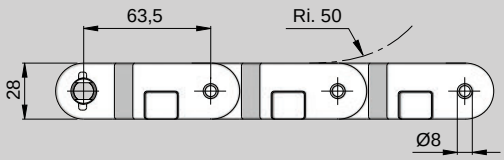

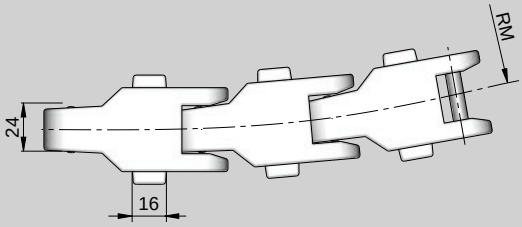



Pag.
C/119
C/120

MAT. T/2

Longitud standard Standard Length Longueur standard Lieferlänge	3,048 m. 10 ft

P mm.	MAT. Cadena / Chain Chaîne / Ketten	MAT. Eje/Spindle Axe/Spindel	RM	Kg/m	COD.
63,5	AW	SS304	500	1,40	610 TAB C

610 LC E

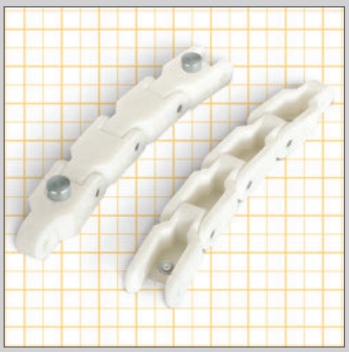

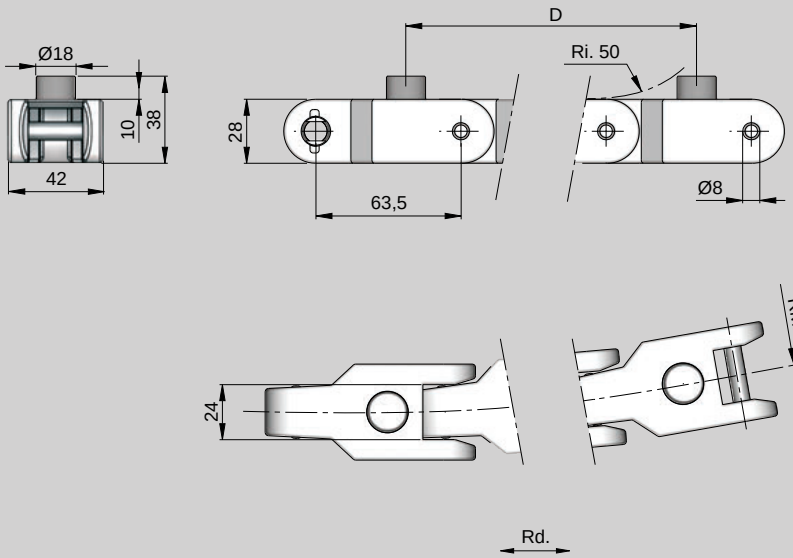

Pag.

C/119
C/120

MAT. T/2

Otras medidas empujador/pivote bajo pedido
Other pusher sizing available under request
Tasseau disponible en autres measures sur demande
Andere Schieber/Pusher Sizing verfügbar auf Anfrage

Longitud standard Standard Length Longueur standard Lieferlänge	3,048 m. 10 ft

P mm.	MAT. Cadena / Chain Chaîne / Ketten	MAT. Eje/Spindle Axe/Spindel	MAT. Pivote Empujador	D	RM	Kg/m	COD.
63,5	AW	SS304	SS	508	500	1,40	610 LC - E - 508
63,5				635	500	1,40	610 LC - E - 635
63,5				825	500	1,40	610 LC - E - 825
63,5				952	500	1,40	610 LC - E - 952

610 ML

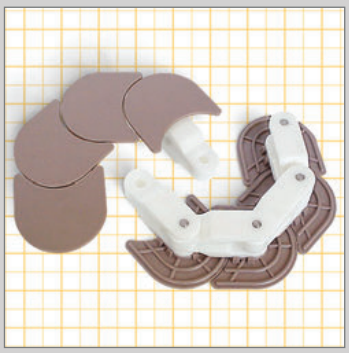

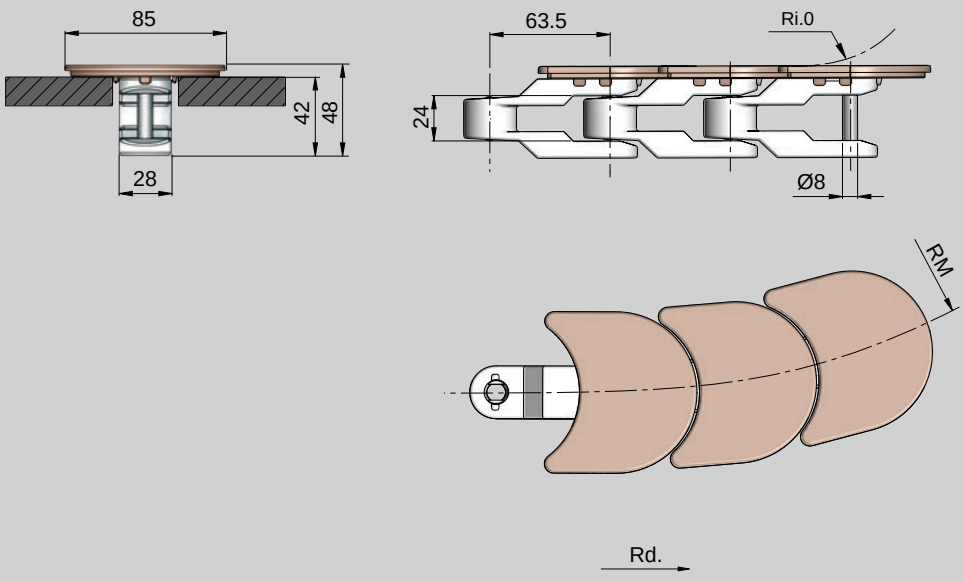

Pag.

C/119
C/120

MAT. T/2

Longitud standard Standard Length Longueur standard Lieferlänge	3,048 m. 10 ft

P mm	MAT. Platillo/Plate Palettes/Platten	MAT. Cadena base / Base Chain Chaine de base / Grundkette	MAT. Eje/Spindle Axe/Spindel	RM	Kg/m	COD.
63,5	LF	AW	SS304	80	1,62	LF 610 ML
	AW					AW 610 ML

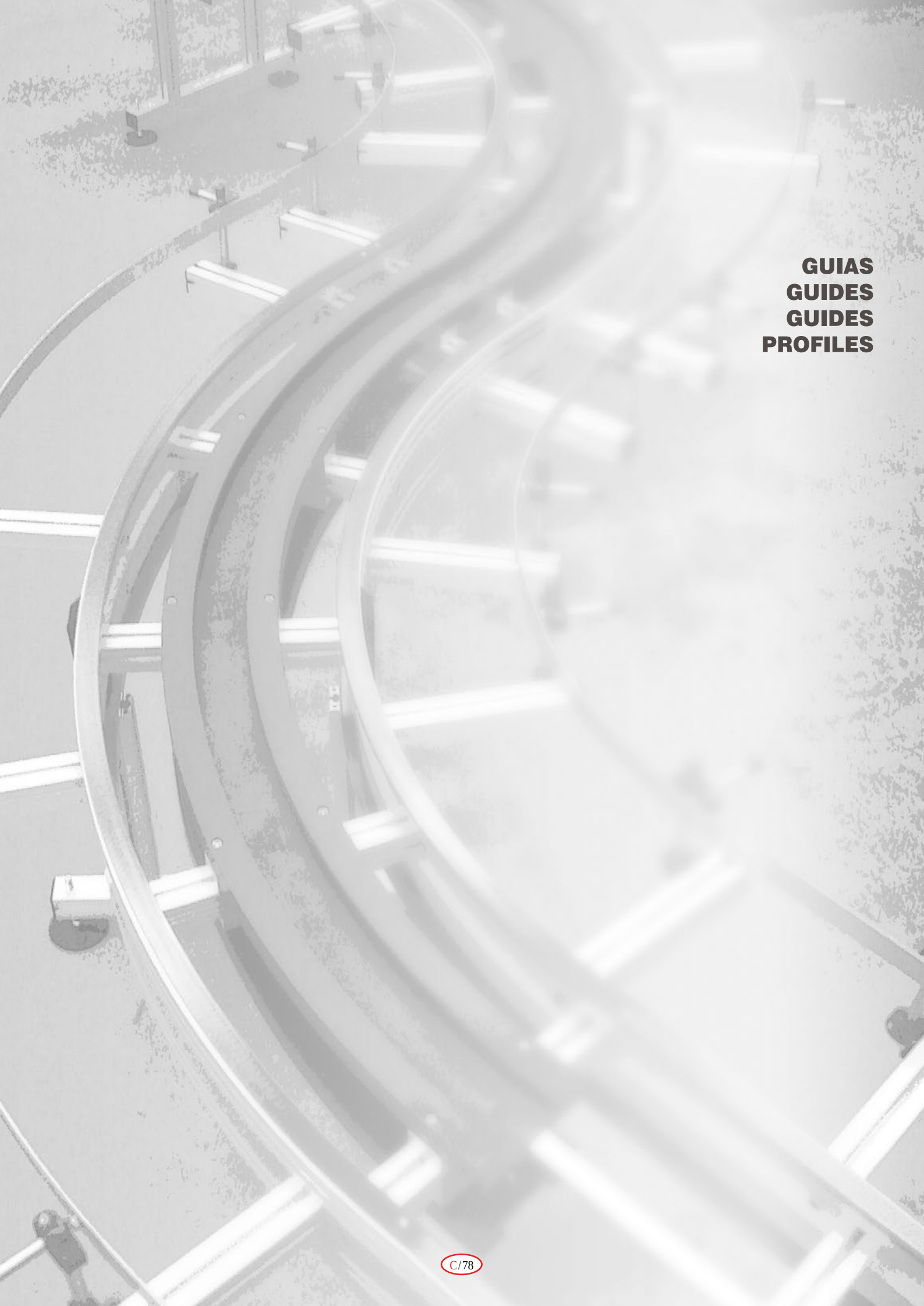

GUIAS
GUIDES
GUIDES
PROFILES

880 · 881 · 879 · 887 · 7253 · 2503 · 2505

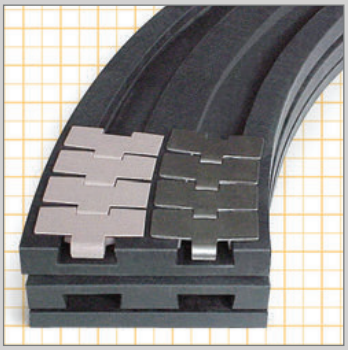

M UHMW-PE, DESLIDUR, color negro.
Black colour.
Couleur noir.
Schwarze Farbe.

1 JUEGO = IDA Y VUELTA
1 SET = CARRY AND RETURN
1 JEU = ALLER ET RETOUR
1 SATZ = HIN- UND RÜCKFÜHRUNG } C + C + T

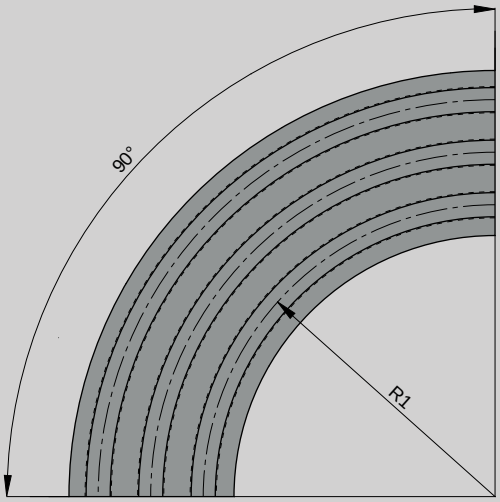

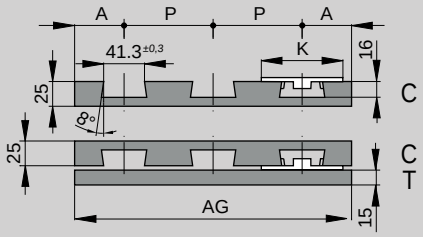

K = 82,5

P = 90mm					
R1	A	VIAS	AG	Kg	COD.
500	50	1	100	3,9	C15001
		2	190	7,7	C15002
		3	280	12,3	C15003
		4	370	17,9	C15004
610	50	1	100	4,7	C16101
650	50	1	100	5,1	C16501
		2	190	9,9	C16502
		3	280	15,5	C16503
		4	370	22,1	C16504
860	50	1	100	6,7	C18601
		2	190	13,0	C18602
		3	280	19,9	C18603
		4	370	28,1	C18604

K = 114,3

P = 125mm					
R1	A	VIAS	AG	Kg	COD.
550	65	1	130	5,9	C25501
		2	255	12,0	C25502
		3	380	18,8	C25503
		4	505	27,1	C25504
610	65	1	130	6,6	C26101
		2	255	14,3	C26102
		3	380	23,2	C26103
		4	505	33,4	C26104
		5	600	44,9	C26105
650	65	1	130	7,0	C26501
		2	255	14,1	C26502
		3	380	21,9	C26503
		4	505	31,3	C26504

K = 190,5

P = 196mm					
R1	A	VIAS	AG	Kg	COD.
610	100	1	200	10,8	C36101
650	100	1	200	11,5	C36501

Otras dimensiones, radio o número de vías se pueden fabricar bajo pedido / Other dimensions, radio or ways can be made under request
Autres dimensions, radiums ou numéro de vois sur demande / Sonderlängen, Radius oder Bahnen auf Anfrage möglich

880R - 880TAB - 879TAB - 879TAB GF - 881TAB
8811 R TAB - 887TAB - 889TAB - 7253TAB
2503 - 2505

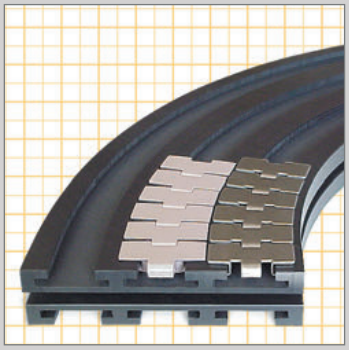

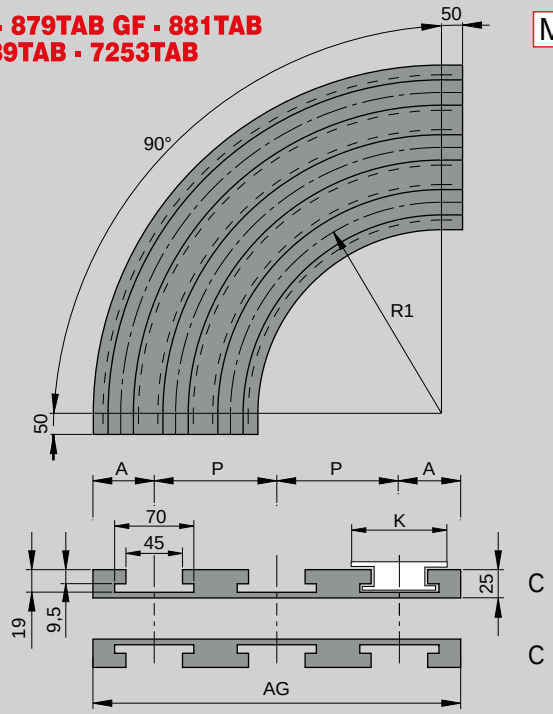

M
UHMW-PE, DESLIDUR, color negro.
Black colour.
Couleur noir.
Schwarze Farbe.

1 JUEGO = IDA Y VUELTA
1 SET = CARRY AND RETURN
1 JEU = ALLER ET RETOUR
1 SATZ = HIN- UND RÜCKFÜHRUNG
} C + C

C

K = 82,5

P = 84mm

R1	A	VIAS	AG	Kg	COD.
500	50	1	100	2,4	4701001
		2	184	4,4	4702003
		3	268	6,7	4703006
		4	352	9,3	4704009
		5	436	12,1	4705012
		6	520	15,2	4706015
610	50	1	100	2,9	4701018
		2	184	5,3	4702021
		3	268	7,9	4703024
		4	352	10,8	4704027
		5	436	13,9	4705028
		6	520	17,4	4706031
800	50	1	100	3,7	4701034
		2	184	6,7	4702037
		3	268	9,9	4703040
		4	352	13,4	4704043
		5	436	17,1	4705046
		6	520	21,1	4706049
1000	50	1	100	4,6	4701052
		2	184	8,1	4702055
		3	268	12,0	4703058
		4	352	16,1	4704061
		5	436	20,4	4705064
		6	520	25,0	4706067

P = 85mm

R1	A	VIAS	AG	Kg	COD.
500	57	1	114	3,0	4701002
	50	2	185	4,8	4702107
		3	270	6,9	4703109
		4	355	9,5	4704112
		5	440	12,4	4705115
		6	525	15,5	4706118
610	50	-	-	-	-
		2	185	5,3	4702121
		3	270	8,0	4703124
		4	355	11,0	4704127
		5	440	14,2	4705130
		6	525	17,7	4706133
800	50	-	-	-	-
		2	185	6,7	4702136
		3	270	10,0	4703139
		4	355	13,6	4704142
		5	440	17,4	4705145
		6	525	21,5	4706148
1000	50	-	-	-	-
		2	185	8,2	4702151
		3	270	12,2	4703154
		4	355	16,3	4704157
		5	440	20,8	4705161
		6	525	25,5	4706164

P = 88mm

R1	A	VIAS	AG	Kg	COD.
200	50	1	100	1,4	4701200
500	50	2	188	4,6	4702211
		3	276	7,2	4703214
		4	364	10,0	4704217
		5	452	13,2	4705220
		6	540	16,6	4706223
610	50	-	-	-	-
		2	188	5,5	4702226
		3	276	8,4	4703229
		4	364	11,6	4704232
		5	452	15,1	4705235
		6	540	18,9	4706238
800	50	-	-	-	-
		2	188	7,0	4702241
		3	276	10,5	4703243
		4	364	14,3	4704247
		5	452	18,5	4705250
		6	540	22,9	4706253
1000	50	-	-	-	-
		2	188	8,5	4702256
		3	276	12,7	4703259
		4	364	17,2	4704262
		5	452	22,0	4705265
		6	540	27,2	4706268

K = 114,3

P = 120mm

R1	A	VIAS	AG	Kg	COD.
500	65	1	130	3,7	4701307
		2	250	7,7	4702315
610	65	1	130	4,4	4701312
		2	250	9,1	4702321
800	65	1	130	5,7	4701324
		2	250	11,4	4702327
1000	65	1	130	7,0	4701331
		2	250	13,9	4702334

K = 190,5

P = 196mm

R1	A	VIAS	AG	Kg	COD.
500	100	1	200	6,7	4701413
		2	396	15,6	4702417
610	100	1	200	8,0	4701415
		2	396	18,1	4702423
800	100	1	200	10,3	4701426
		2	396	22,6	4702429
1000	100	1	200	12,1	4701432
		2	396	27,3	4702435

Otras dimensiones, radio o número de vías se pueden fabricar bajo pedido / Other dimensions, radio or ways can be made under request
Autres dimensions, radiums ou numéro de vois sur demande / Sonderlängen, Radius oder Bahnen auf Anfrage möglich

880 · 881 · 879 · 887 · 7253 · 2503 · 2505

M UHMW-PE, DESLIDUR, color negro.
Black colour.
Couleur noir.
Schwarze Farbe.

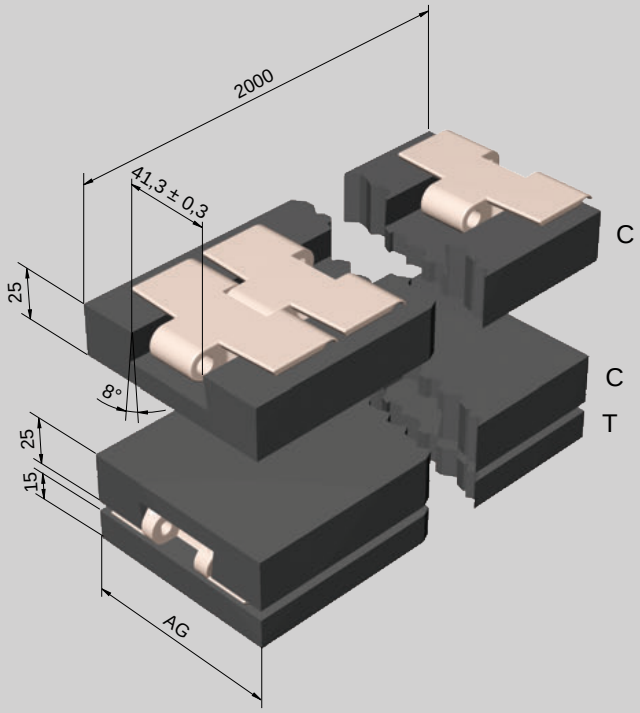

Cadena / Chain Chaîne / Ketten	AG	Kg	COD.
82,5	100	10,0	GR 1100C
114,3	130	13,8	GR 2130C
190,5	200	22,7	GR 3200C

1 JUEGO = IDA Y VUELTA
1 SET = CARRY AND RETURN
1 JEU = ALLER ET RETOUR
1 SATZ = HIN- UND RÜCKFÜHRUNG } C + C + T

Otras dimensiones bajo pedido. / Another sizes on demand
Autres longueurs sur demande. / weitere Konturen auf Anfrage.

GUIA RECTA / STRAIGHT TRACK
GUIDE DROITE / PROFILE RECHTE

880R · 880TAB · 879TAB · 879TAB GF · 881TAB · 8811 R TAB 887TAB · 889TAB · 7253TAB · 2503 · 2505

M UHMW-PE, DESLIDUR, color negro.
Black colour.
Couleur noir.
Schwarze Farbe.

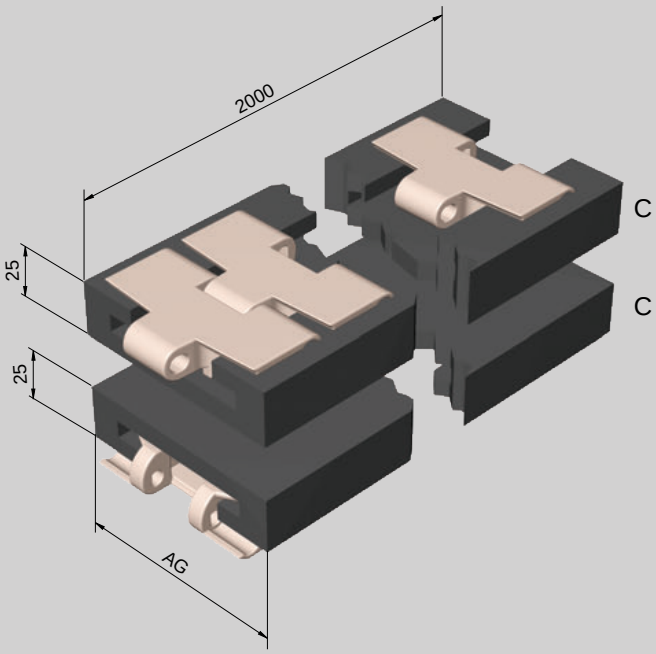

Cadena / Chain Chaîne / Ketten	AG	Kg	COD.
82,5	100	5,9	GR 1100TAB
114,3	130	8,8	GR 2130TAB
190,5	200	15,6	GR 3200TAB

1 JUEGO = IDA Y VUELTA
1 SET = CARRY AND RETURN
1 JEU = ALLER ET RETOUR
1 SATZ = HIN- UND RÜCKFÜHRUNG } C + C

Otras dimensiones bajo pedido. / Another sizes on demand
Autres longueurs sur demande. / weitere Konturen auf Anfrage.

882TAB - 882TAB BPM - 882TAB GF

M
UHMW-PE, DESLIDUR, color negro.
Black colour.
Couleur noir.
Schwarze Farbe.

1 JUEGO = IDA Y VUELTA
1 SET = CARRY AND RETURN
1 JEU = ALLER ET RETOUR
1 SATZ = HIN- UND RÜCKFÜHRUNG
} C + C

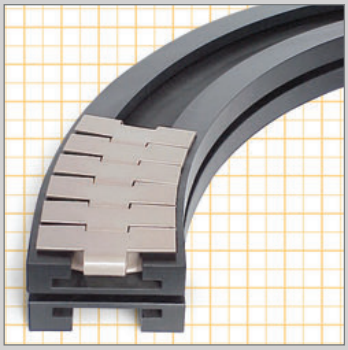

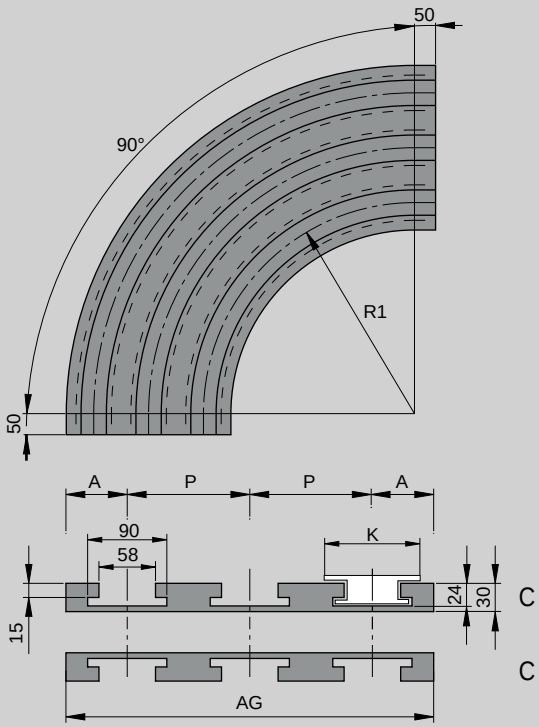

K = 114,3

P = 120mm					
R1	A	VIAS	AG	Kg	COD.
610	65	1	130	4,6	4701337
		2	250	9,3	4702340
800	65	1	130	5,8	4701343
		2	250	11,6	4702346
1000	65	1	130	7,2	4701349
		2	250	14,2	4702352
1200	65	1	130	8,5	4701355
		2	250	16,7	4702358

K = 190,5

P = 196mm					
R1	A	VIAS	AG	Kg	COD.
610	100	1	200	8,9	4701438
		2	396	20,0	4702441
800	100	1	200	11,4	4701445
		2	396	25,0	4702448
1000	100	1	200	14,0	4701451
		2	396	30,2	4702454
1200	100	1	200	16,5	4701457
		2	396	35,3	4702460

K = 254

P = 260mm					
R1	A	VIAS	AG	Kg	COD.
610	135	1	270	13,2	4701507
		2	530	30,7	4702511
800	135	1	270	16,9	4701514
		2	530	38,0	4702517
1000	135	1	270	20,8	4701520
		2	530	45,6	4702523
1200	135	1	270	24,7	4701526
		2	530	53,3	4702529

K = 304,8

P = 310mm					
R1	A	VIAS	AG	Kg	COD.
610	160	1	320	16,3	4701608
		2	630	39,2	4702611
800	160	1	320	20,8	4701614
		2	630	48,2	4702617
810	170	1	340	21,1	4701901
1000	160	1	320	25,7	4701620
		2	630	57,1	4702623
1160	170	1	340	29,5	4701907
1200	160	1	320	30,5	4701626
		2	630	67,2	4702629

Otras dimensiones, radio o número de vías se pueden fabricar bajo pedido / Other dimensions, radio or ways can be made under request
Autres dimensions, radiums ou numéro de vois sur demande / Sonderlängen, Radius oder Bahnen auf Anfrage möglich

882TAB · 882TAB BPM · 882TAB GF

M UHMW-PE, DESLIDUR, color negro.
Black colour.
Couleur noir.
Schwarze Farbe.

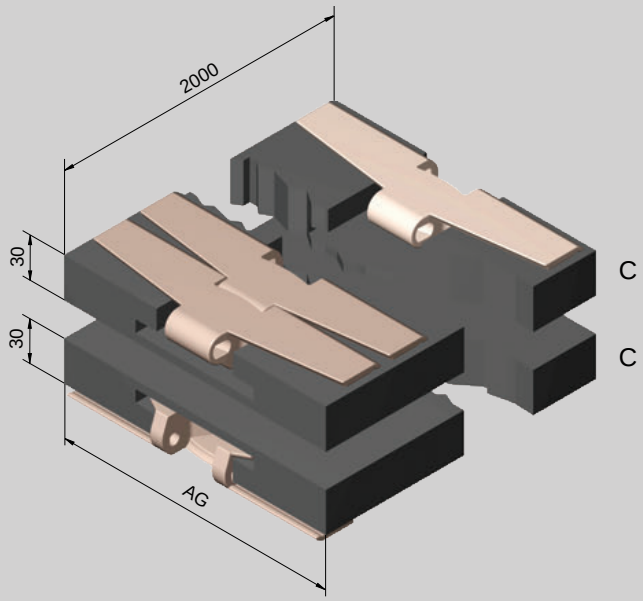

Cadena / Chain Chaîne / Ketten	AG	Kg	COD.
114,3	130	9,6	GR 4130 TAB
190,5	200	17,3	GR 5200 TAB
254	270	25,4	GR 6270 TAB
304,8	320	31,3	GR 7320 TAB

1 JUEGO = IDA Y VUELTA
1 SET = CARRY AND RETURN
1 JEU = ALLER ET RETOUR
1 SATZ = HIN- UND RÜCKFÜHRUNG } C + C

Otras dimensiones bajo pedido. / Another sizes on demand
Autres longueurs sur demande. / weitere Konturen auf Anfrage.

GUIA RECTA / STRAIGHT TRACK
GUIDE DROITE / PROFILE RECHTE

550 · 550LF · 550TAB · 550L · 550 1700 · 550 132

M UHMW-PE, DESLIDUR, color negro.
Black colour.
Couleur noir.
Schwarze Farbe.

1 JUEGO = IDA Y VUELTA
1 SET = CARRY AND RETURN
1 JEU = ALLER ET RETOUR
1 SATZ = HIN- UND RÜCKFÜHRUNG } C + C

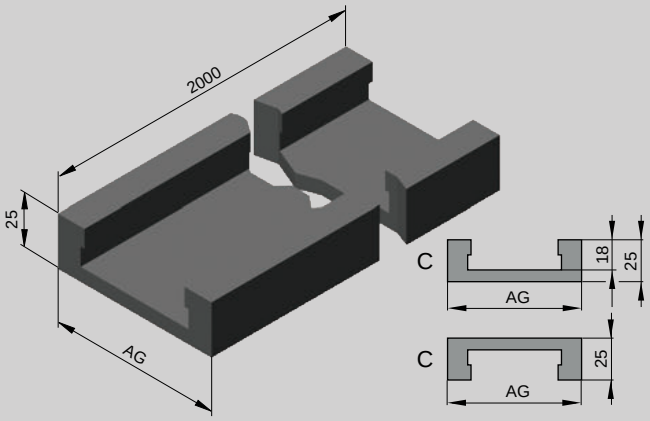

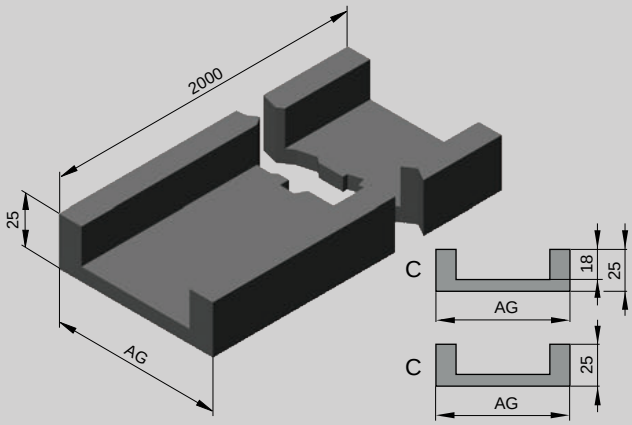

Cadena / Chain Chaîne / Ketten	AG	Kg	COD.
550	80	4,0	GR550 01
550 LF	80	3,7	GR550 02
550 TAB	80	3,4	GR550 03

Cadena / Chain Chaîne / Ketten	AG	Kg	COD.
550 L	80	3,8	GR550 24
550 1700	80	3,7	GR550 25
550 132	80	3,7	GR550 25

Otras dimensiones bajo pedido. / Another sizes on demand / Autres longueurs sur demande. / weitere Konturen auf Anfrage.

550 · 550L · 550TAB · 550LF · 550ML

M UHMW-PE, DESLIDUR, color negro.
Black colour.
Couleur noir.
Schwarze Farbe.

1 JUEGO = IDA Y VUELTA
1 SET = CARRY AND RETURN
1 JEU = ALLER ET RETOUR
1 SATZ = HIN- UND RÜCKFÜHRUNG } C + C



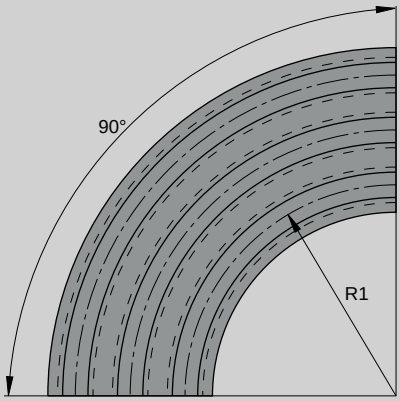

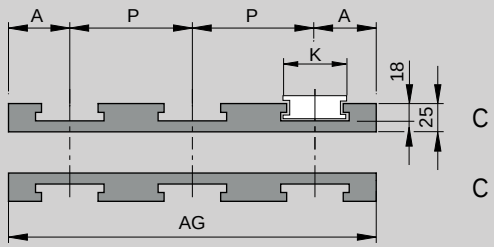

K = 55

P = 65mm.

Cadena / Chain Chaîne / Ketten	R1	A	VIAS	AG	Kg	COD.
550	150	40	1	80	0,5	C 5501501
			2	145	0,9	C 5501502
			3	210	1,5	C 5501503
	250		1	80	0,8	C 550250
	500				1,6	C 550500
	630				2,0	C 550630

K = 55

Cadena / Chain Chaîne / Ketten	R1	A	VIAS	AG	Kg	COD.
550L	150	40	1	80	0,5	C 550 L 150
	500				1,3	C 550 L 500

K = 55

Cadena / Chain Chaîne / Ketten	R1	A	VIAS	AG	Kg	COD.
550TAB	150	40	1	80	0,4	C 550 150 TAB
	500				1,3	C 550 500 TAB

K = 60

Cadena / Chain Chaîne / Ketten	R1	A	VIAS	AG	Kg	COD.
550LF	150	40	1	80	0,4	C 550LF150
	500				1,4	C 550LF500

Otras dimensiones, radio o número de vías se pueden fabricar bajo pedido / Other dimensions, radio or ways can be made under request
Autres dimensions, radiums ou numéro de vois sur demande / Sonderlängen, Radius oder Bahnen auf Anfrage möglich

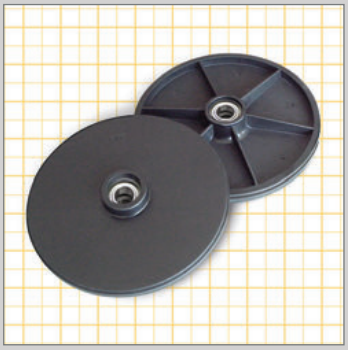

NUEVO PRODUCTO
NEW PRODUCT
NOUVEAU PRODUIT
NEUES PRODUKT

C Disco lateral / Lateral disc / Disque lateral / Scheibe.

M Poliamida reforzada / Reinforced poyamide / Polyamide renforcé / Aus verstärktem polyamid.

550 1700

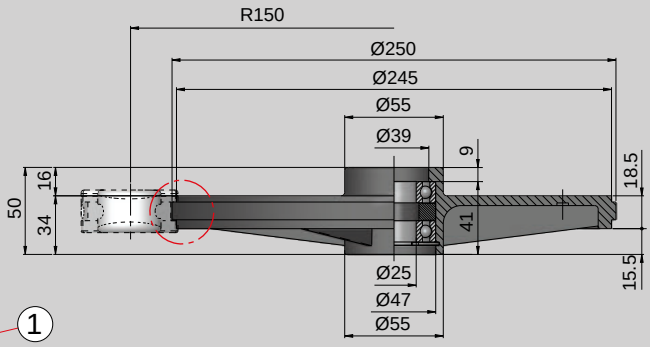

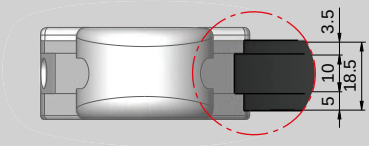

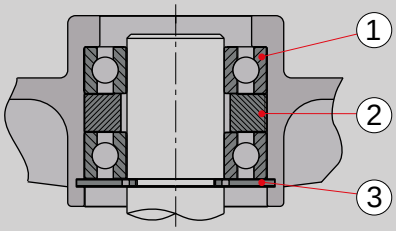

Incluye / Includes / Comprends / Begreift

1 - Rodamiento 6005 ZZ, unidades: 2 / Bearing 6005 ZZ, pcs: 2 / Palier 6005 ZZ, pièces: 2 / Flanschlager 6005 ZZ, teile: 2
2 - Distanciador rodamientos Ø30 X Ø47 X 10, unidades: 1 / Bearings spacer Ø30 X Ø47 X 10, pcs: 1 / Entretoise paliers Ø30 X Ø47 X 10, pièces: 1 / Abstandsflanschlager Ø30 X Ø47 X 10, teile: 1
3 - DIN 472 J47, unidades: 1 / DIN 472 J47, pcs: 1 / DIN 472 J47, pièces: 1 / DIN 472 J47, teile: 1

Kg	COD.
0,53	6615801

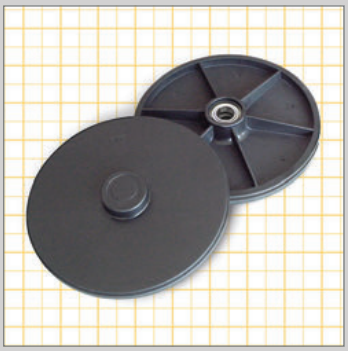

C Disco lateral / Lateral disc / Disque lateral / Scheibe.

M Poliamida reforzada / Reinforced poyamide / Polyamide renforcé / Aus verstärktem polyamid.

550 1700

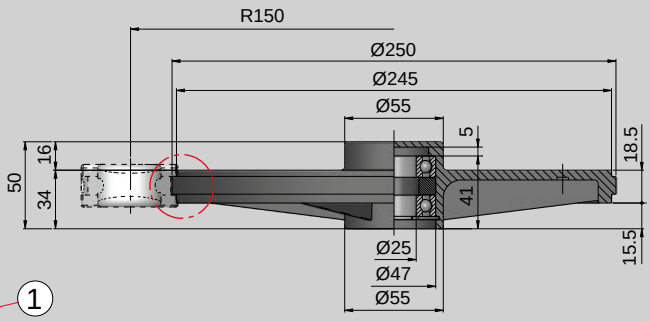

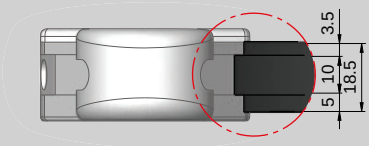

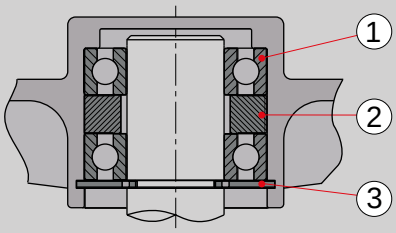

Incluye / Includes / Comprends / Begreift

1 - Rodamiento 6005 ZZ, unidades: 2 / Bearing 6005 ZZ, pcs: 2 / Palier 6005 ZZ, pièces: 2 / Flanschlager 6005 ZZ, teile: 2
2 - Distanciador rodamientos Ø30 X Ø47 X 10, unidades: 1 / Bearings spacer Ø30 X Ø47 X 10, pcs: 1 / Entretoise paliers Ø30 X Ø47 X 10, pièces: 1 / Abstandsflanschlager Ø30 X Ø47 X 10, teile: 1
3 - DIN 472 J47, unidades: 1 / DIN 472 J47, pcs: 1 / DIN 472 J47, pièces: 1 / DIN 472 J47, teile: 1

Kg	COD.
0,53	6615809

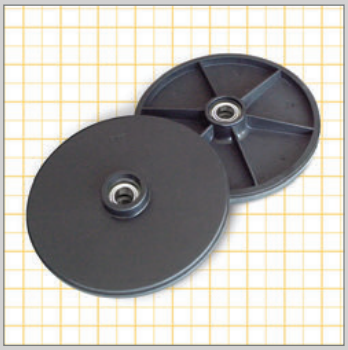

NUEVO PRODUCTO
NEW PRODUCT
NOUVEAU PRODUIT
NEUES PRODUKT

C Disco lateral / Lateral disc / Disque lateral / Scheibe.

M Poliamida reforzada / Reinforced poyamide / Polyamide renforcé / Aus verstärktem polyamid.

550

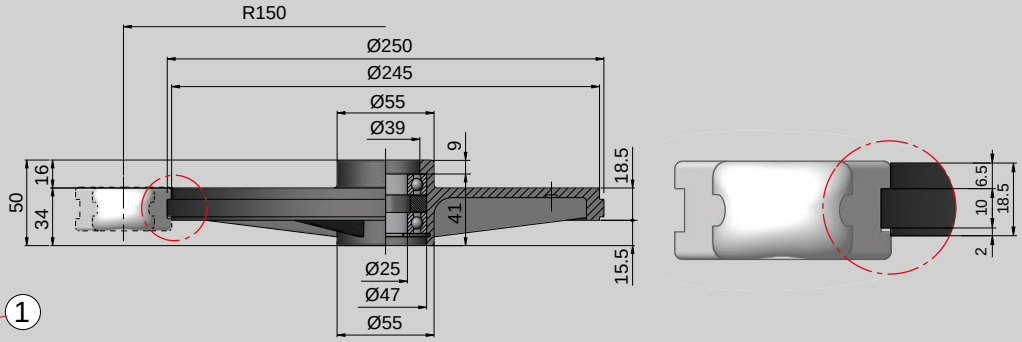

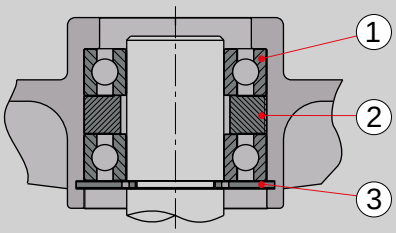

C

Incluye / Includes / Comprends / Begreift

1 - Rodamiento 6005 ZZ, unidades: 2 / Bearing 6005 ZZ, pcs: 2 / Palier 6005 ZZ, pièces: 2 / Flanschlager 6005 ZZ, teile: 2
2 - Distanciador rodamientos Ø30 X Ø47 X 10, unidades: 1 / Bearings spacer Ø30 X Ø47 X 10, pcs: 1 / Entretoise paliers Ø30 X Ø47 X 10, pièces: 1 / Abstandsflanschlager Ø30 X Ø47 X 10, teile: 1
3 - DIN 472 J47, unidades: 1 / DIN 472 J47, pcs: 1 / DIN 472 J47, pièces: 1 / DIN 472 J47, teile: 1

Kg	COD.
0,53	6615804

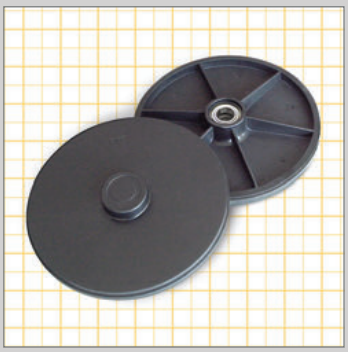

C Disco lateral / Lateral disc / Disque lateral / Scheibe.

M Poliamida reforzada / Reinforced poyamide / Polyamide renforcé / Aus verstärktem polyamid.

550

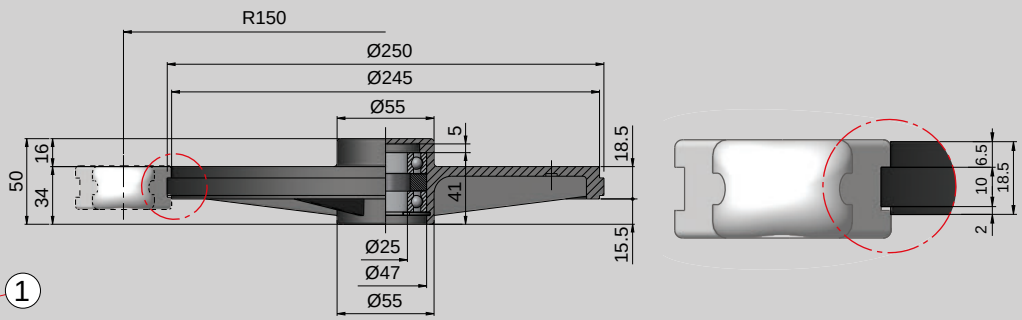

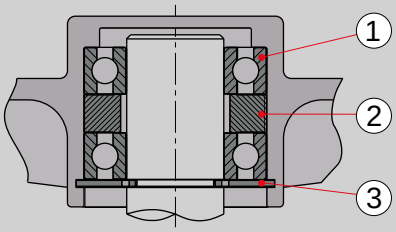

Incluye / Includes / Comprends / Begreift

1 - Rodamiento 6005 ZZ, unidades: 2 / Bearing 6005 ZZ, pcs: 2 / Palier 6005 ZZ, pièces: 2 / Flanschlager 6005 ZZ, teile: 2
2 - Distanciador rodamientos Ø30 X Ø47 X 10, unidades: 1 / Bearings spacer Ø30 X Ø47 X 10, pcs: 1 / Entretoise paliers Ø30 X Ø47 X 10, pièces: 1 / Abstandsflanschlager Ø30 X Ø47 X 10, teile: 1
3 - DIN 472 J47, unidades: 1 / DIN 472 J47, pcs: 1 / DIN 472 J47, pièces: 1 / DIN 472 J47, teile: 1

Kg	COD.
0,53	6615815

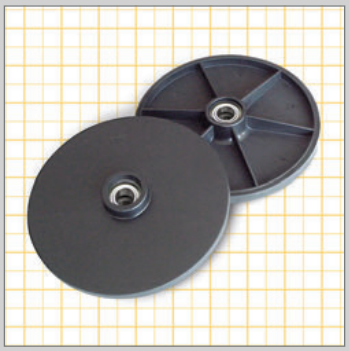

NUEVO PRODUCTO
NEW PRODUCT
NOUVEAU PRODUIT
NEUES PRODUKT

C Disco lateral / Lateral disc / Disque lateral / Scheibe.

M Poliamida reforzada / Reinforced poyamide / Polyamide renforcé / Aus verstärktem polyamid.

550TAB

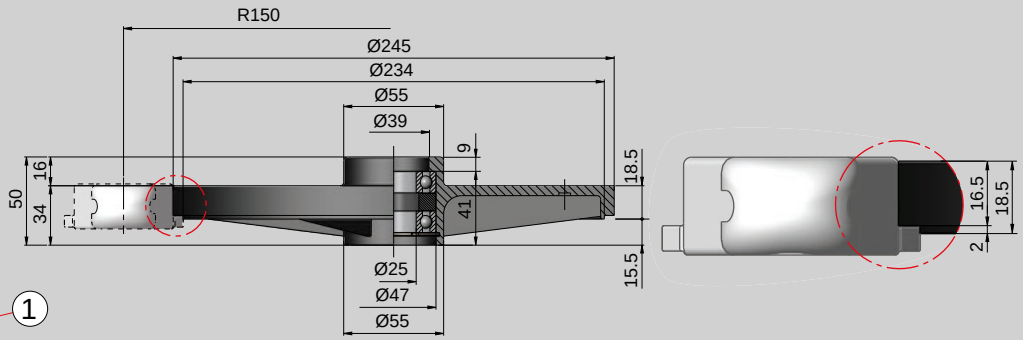

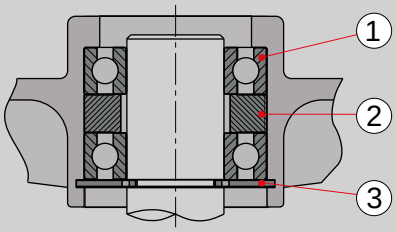

Incluye / Includes / Comprends / Begreift

1 - Rodamiento 6005 ZZ, unidades: 2 / Bearing 6005 ZZ, pcs: 2 / Palier 6005 ZZ, pièces: 2 / Flanschlager 6005 ZZ, teile: 2
2 - Distanciador rodamientos Ø30 X Ø47 X 10, unidades: 1 / Bearings spacer Ø30 X Ø47 X 10, pcs: 1 / Entretoise paliers Ø30 X Ø47 X 10, pièces: 1 / Abstandsflanschlager Ø30 X Ø47 X 10, teile: 1
3 - DIN 472 J47, unidades: 1 / DIN 472 J47, pcs: 1 / DIN 472 J47, pièces: 1 / DIN 472 J47, teile: 1

Kg	COD.
0,49	6615807

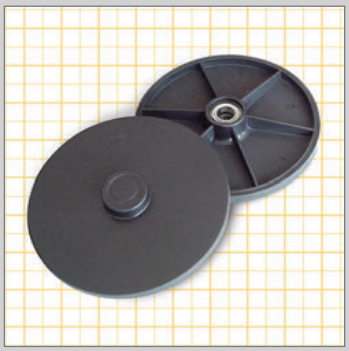

C Disco lateral / Lateral disc / Disque lateral / Scheibe.

M Poliamida reforzada / Reinforced poyamide / Polyamide renforcé / Aus verstärktem polyamid.

550TAB

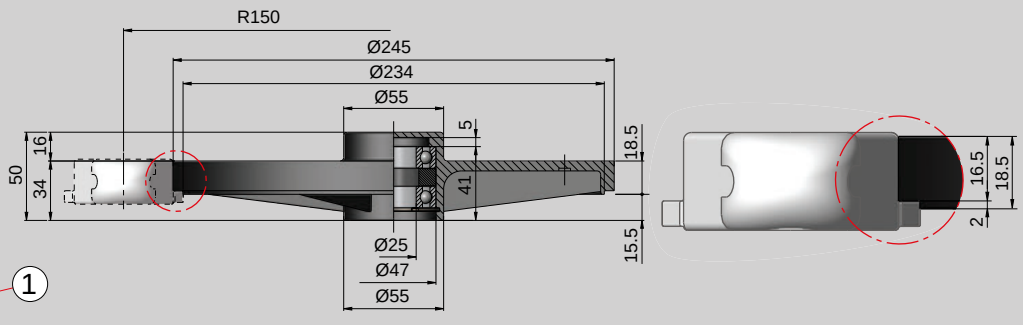

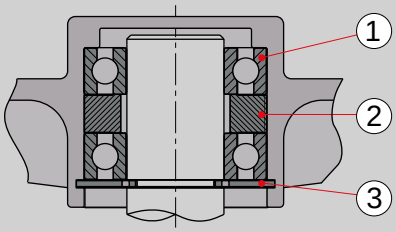

Incluye / Includes / Comprends / Begreift

1 - Rodamiento 6005 ZZ, unidades: 2 / Bearing 6005 ZZ, pcs: 2 / Palier 6005 ZZ, pièces: 2 / Flanschlager 6005 ZZ, teile: 2
2 - Distanciador rodamientos Ø30 X Ø47 X 10, unidades: 1 / Bearings spacer Ø30 X Ø47 X 10, pcs: 1 / Entretoise paliers Ø30 X Ø47 X 10, pièces: 1 / Abstandsflanschlager Ø30 X Ø47 X 10, teile: 1
3 - DIN 472 J47, unidades: 1 / DIN 472 J47, pcs: 1 / DIN 472 J47, pièces: 1 / DIN 472 J47, teile: 1

Kg	COD.
0,49	6615820





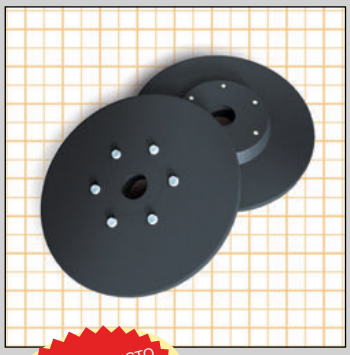

NUEVO PRODUCTO
NEW PRODUCT
NOUVEAU PRODUIT
NEUES PRODUKT

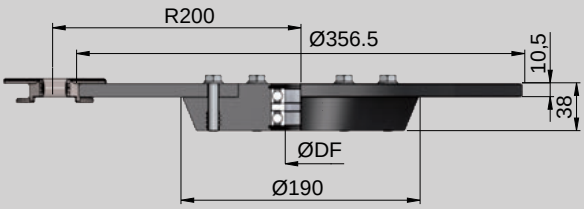

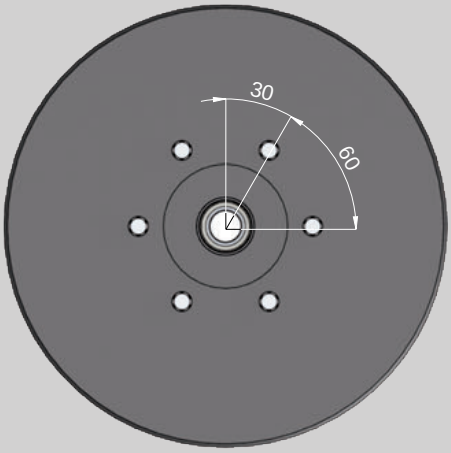

C Disco lateral / Lateral disc
Disque lateral / Seitlichrad.

M Polietileno UHMW 1000 "DESLIDUR".
UHMW 1000 "DESLIDUR" Polyethylene.
Polyéthylène UHMW 1000 "DESLIDUR".
Profil aus Polyäthylen UHMW 1000 "DESLIDUR"

880R - 889TAB

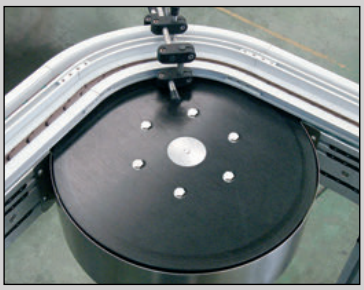

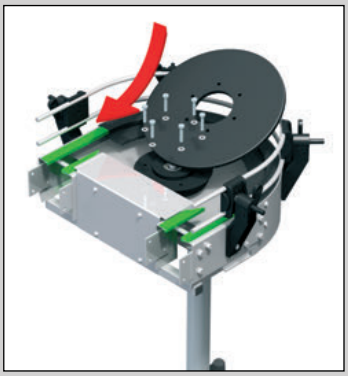

ØDF	Kg	COD.
25	1,73	6533801
30	1,81	6533806



NUEVO PRODUCTO
NEW PRODUCT
NOUVEAU PRODUIT
NEUES PRODUKT

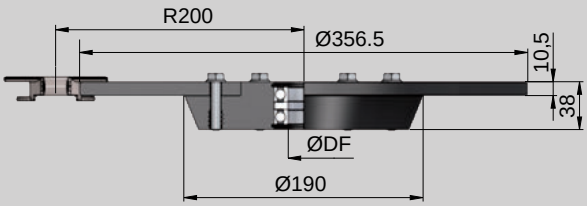

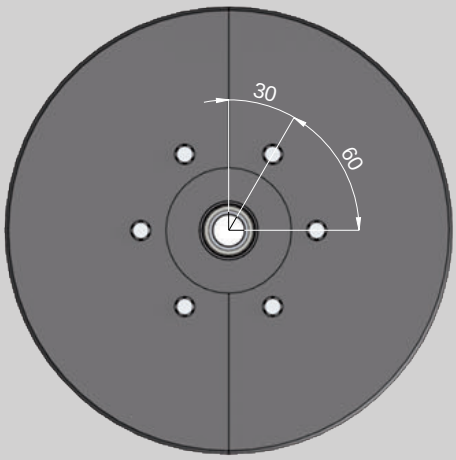

C Disco lateral / Lateral disc
Disque lateral / Seitlichrad.

M Polietileno UHMW 1000 "DESLIDUR".
UHMW 1000 "DESLIDUR" Polyethylene.
Polyéthylène UHMW 1000 "DESLIDUR".
Profil aus Polyäthylen UHMW 1000 "DESLIDUR"

880R - 889TAB

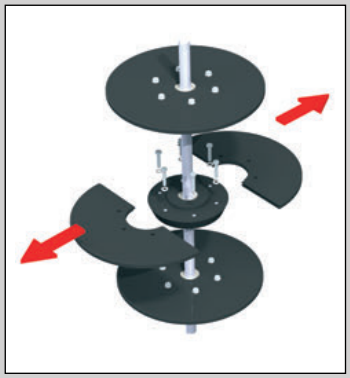

ØDF	Kg	COD.
25	1,73	6533822
30	1,81	6533823

1873 - 1873GF - 1873GA - 1873EG

M UHMW-PE, DESLIDUR, color negro.
Black colour.
Couleur noir.
Schwarze Farbe.

1 JUEGO = IDA Y VUELTA
1 SET = CARRY AND RETURN
1 JEU = ALLER ET RETOUR
1 SATZ = HIN- UND RÜCKFÜHRUNG } C + C

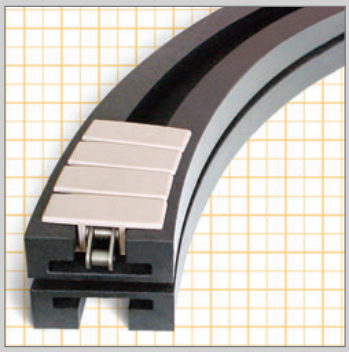

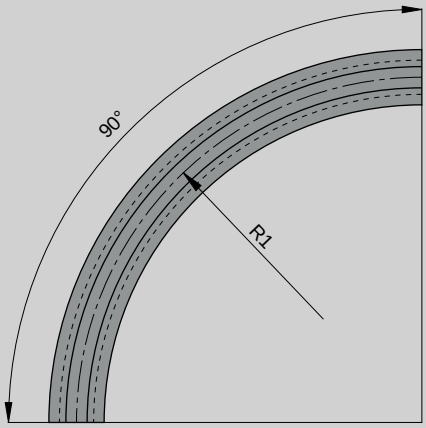

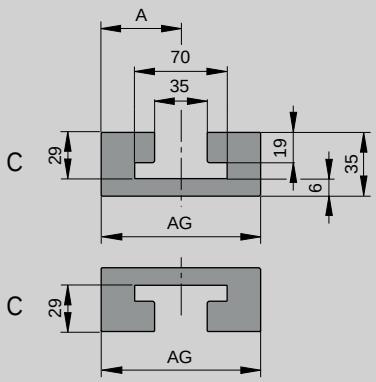

K = 82,5

R1	A	VIAS	AG	Kg	COD.
500	50	1	100	3,2	4601960
610	50	1	100	4,0	4601971
800	50	1	100	5,2	4601973

K = 114,3

R1	A	VIAS	AG	Kg	COD.
610	65	1	130	5,9	4601980
800	65	1	130	7,8	4601983

K = 190,5

R1	A	VIAS	AG	Kg	COD.
610	100	1	200	10,5	4601987
800	100	1	200	13,7	4601989

K = 254

R1	A	VIAS	AG	Kg	COD.
610	135	1	270	15,0	4601993
800	135	1	270	19,7	4601995

K = 304,8

R1	A	VIAS	AG	Kg	COD.
610	160	1	320	18,3	4601997
800	160	1	320	24,4	4601998

Otras dimensiones, radio o número de vías se pueden fabricar bajo pedido / Other dimensions, radio or ways can be made under request
Autres dimensions, radiums ou numéro de vois sur demande / Sonderlängen, Radius oder Bahnen auf Anfrage möglich

1873 - 1873GF - 1873GA - 1873EG

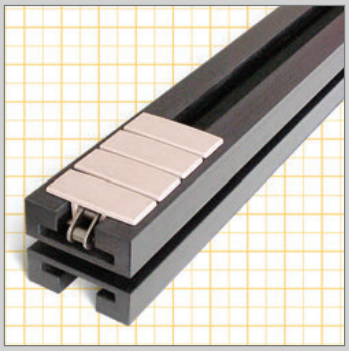

M UHMW-PE, DESLIDUR, color negro.
Black colour.
Couleur noir.
Schwarze Farbe.

1 JUEGO = IDA Y VUELTA
1 SET = CARRY AND RETURN
1 JEU = ALLER ET RETOUR
1 SATZ = HIN- UND RÜCKFÜHRUNG } C + C

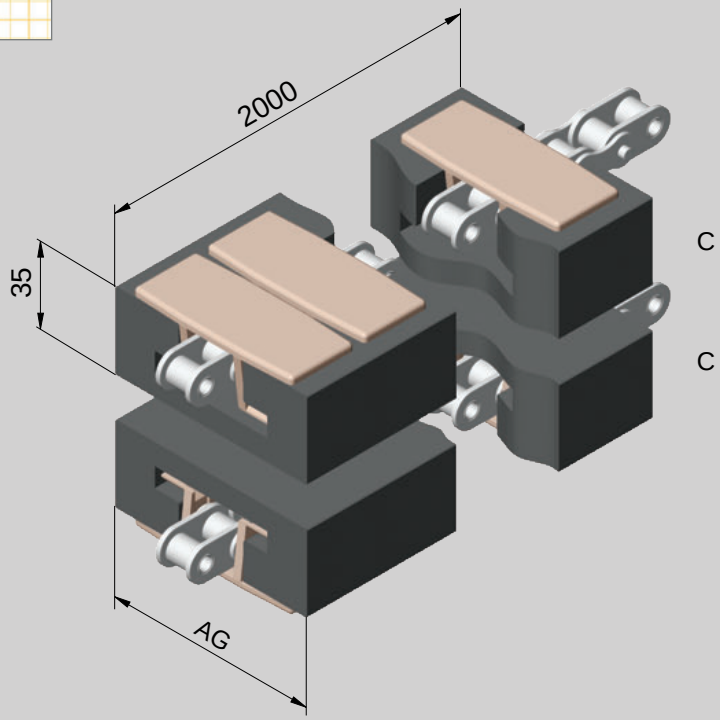

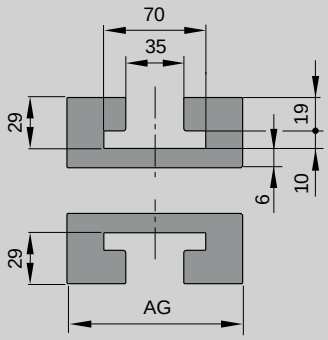

Cadena / Chain Chaîne / Ketten	AG	Kg	COD.
82,5	100	8,3	GR1873100
114,3	130	12,4	GR1873130
190,5	200	21,9	GR1873200
254,0	270	31,4	GR1873270
304,8	320	38,2	GR1873320

1 SET = 2UDS = 4MTS

Otras dimensiones bajo pedido. / Another sizes on demand / Autres longueurs sur demande. / weitere Konturen auf Anfrage.



RUEDAS
SPROCKETS
ROUES
KETTENRÄDER



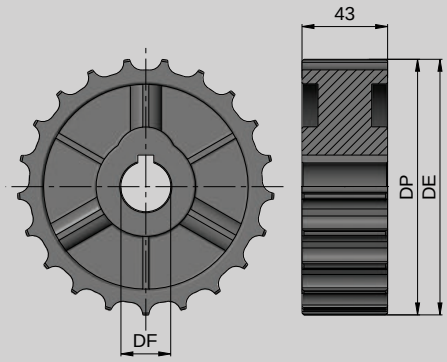

C Rueda de tracción / Drive sprocket / Roue de traction / Antriebsrad.

M Poliamida reforzada. Reinforced polyamide. Polyamide renforc. Aus verstärktem Polyamid.

815 - 815 G - 881 M

Z	DE	DP	DF	Kg	COD.	
19	117,0	117,34	25	0,20	6319001	10
			30		6319007	
			35		6319012	
			40		6319019	
21	129,0	129,26	25	0,20	6321002	10
			30		6321008	
			35		6321014	
			40		6321020	
23	141,0	141,22	25	0,30	6323003	10
			30		6323009	
			35		6323015	
			40		6323021	
25	153,0	153,20	25	0,40	6325004	10
			30		6325010	
			35		6325017	
			40		6325022	

* Prisionero bajo pedido.
* Axial locking under request.
* Perçage et taraudage sur demande.
* Gewindestift auf Anfrage



C Rueda de tracción partida / Split sprocket / Roue de traction divisée / Geteiltes Antriebsrad.

M Poliamida reforzada + Tornillería inoxidable. Reinforced polyamide + Screws in stainless steel. Polyamide renforcé + Visserie inoxydable. Aus verstärktem Polyamid, Verschraubung aus Edelstahl.

815 - 815 G - 881 M

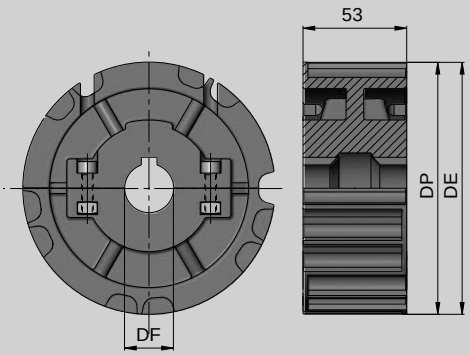

Z	DE	DP	DF	Kg	COD.	
21	129,0	129,26	25	0,40	6321058	8
			30		6321061	
			35		6321064	
			40		6321067	
			45		6321070	
23	141,0	141,22	25	0,50	6323059	8
			30		6323062	
			35		6323065	
			40		6323068	
			45		6323071	
25	153,0	153,20	25	0,70	6325060	8
			30		6325063	
			35		6325066	
			40		6325069	
			45		6325072	



C Rueda de reenvio partida / Split idler wheel / Roue de renvoi divisée / Geteiltes Umlenkrad.

M Poliamida reforzada + Tornillería inoxidable. Reinforced polyamide + Screws in stainless steel. Polyamide renforcé + Visserie inoxydable. Aus verstärktem Polyamid, Verschraubung aus Edelstahl.

815 - 815 G - 881 M

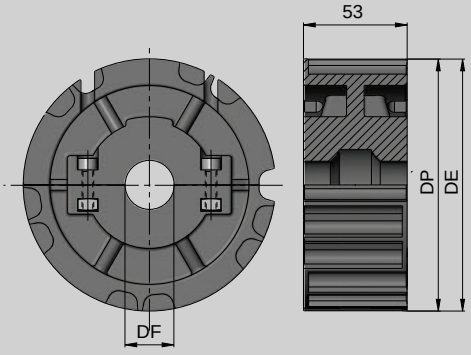

Z	DE	DP	DF	Kg	COD.	
21	129,0	129,26	25	0,40	6621160	8
			30		6621161	
			35		6621162	
			40		6621163	
			45		6621164	
23	141,0	141,22	25	0,50	6623169	8
			30		6623170	
			35		6623171	
			40		6623172	
			45		6623173	
25	153,0	153,20	25	0,60	6625177	8
			30		6625178	
			35		6625179	
			40		6625180	
			45		6625181	

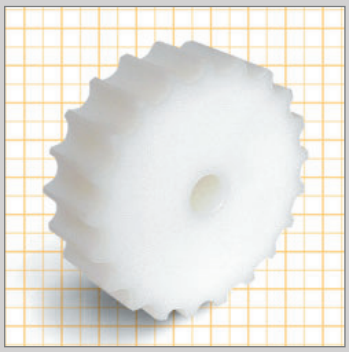

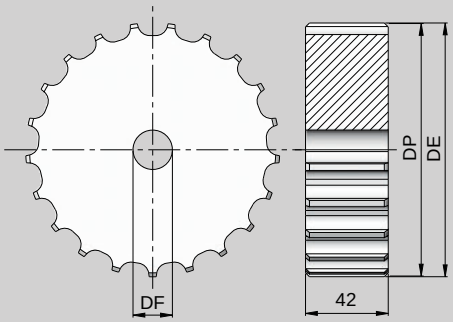

C Rueda de reenvío / Idler wheel / Roue de renvoi / Umlenkrad.

M Poliamida reforzada. Reinforced polyamide. Polyamide renforcé. Aus Gußpolyamid.

815 - 815 G - 881 M

Z	DE	DP	DF	Kg	COD.	
15	92,0	93,67	20	0,20	6215055	10
17	104,0	105,47	20	0,20	6217056	
19	117,0	117,34	20	0,30	6219057	
21	129,0	129,26	20	0,40	6221058	
23	141,0	141,22	20	0,50	6223059	
25	153,0	153,20	20	0,60	6225060	
27	165,0	165,21	20	0,80	6227061	4
29	177,0	177,23	20	1,00	6229063	

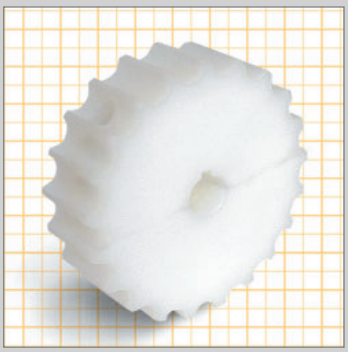

C Rueda de tracción partida / Split sprocket / Roue de traction divisée / Geteiltes Antriebsrad.

M Poliamida reforzada + Tornillería inoxidable. Reinforced polyamide + Screws in stainless steel. Polyamide renforcé + Visserie inoxydable. Aus verstärktem Polyamid, Verschraubung aus Edelstahl.

815 - 815 G - 881 M

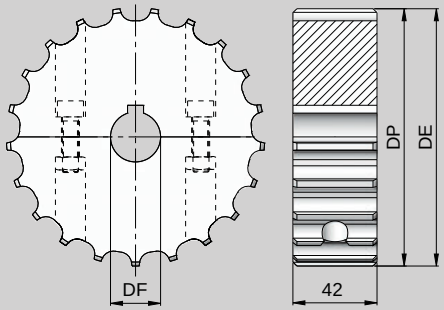

Z	DE	DP	DF	Kg	COD.	
17	104	105,47	25*	0,20	6217392	10
			25		6217394	
			30		6217395	
			35		6217369	
			40		6217393	
19	117,0	117,34	25*	0,30	6219980	
			25		6219440	
			30		6219442	
			35		6219444	
			40		6219445	
21	129,0	129,26	25*	0,40	6221447	
			25		6221448	
			30		6221449	
			35		6221451	
			40		6221453	
23	141,0	141,22	25*	0,50	6223474	
			25		6223475	
			30		6223477	
			35		6223478	
			40		6223479	
25	153,0	153,20	25*	0,60	6225496	
			25		6225497	
			30		6225498	
			35		6225500	
			40		6225503	

* SIN CHAVETERO / * WITHOUT KEY WAY
* SANS CLAVETTER / * OHNE KEILNUT



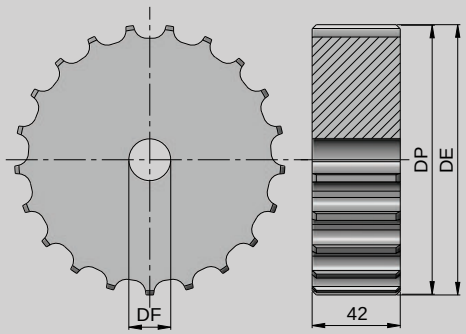

C Rueda de tracción-reenvío / Drive-idler sprocket / Roue de traction-renvoi / Umlenkrad.

M Acero. Steel. Acier. Aus Stahl.

815 - 815 G - 881 M

Z	DE	DP	DF	Kg	COD.	
15	93,0	93,67	20	1,80	6115042	4
17	104,0	105,47	20	2,40	6117043	
19	117,0	117,34	20	3,10	6119044	
21	129,0	129,26	20	3,90	6121045	
23	141,0	141,22	20	4,60	6123046	
25	153,0	153,20	20	5,50	6125047	2
27	165,0	165,21	20	6,50	6127048	

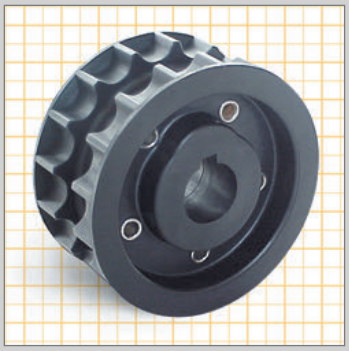

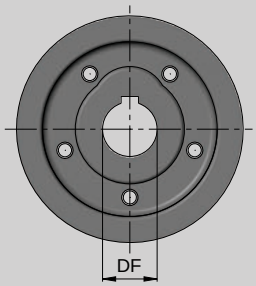

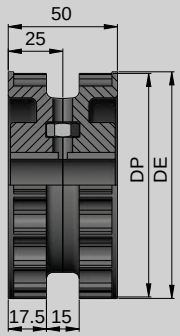

C Rueda de tracción / Drive sprocket /
Roue de traction / Antriebsrad.

M Poliamida reforzada + Tornillería inoxidable.
Polyamide reinforced + Screws in stainless steel.
Polyamide renforcé + Visserie inoxydable.
Aus verstärktem Polyamid, Verschraubung aus Edelstahl.

815 - 815G - 820 - 831 - 831 GF

Z	DE	DP	DF	Kg	COD.	
17	104	102,5	25 30	0,28	6317470 6317472	15



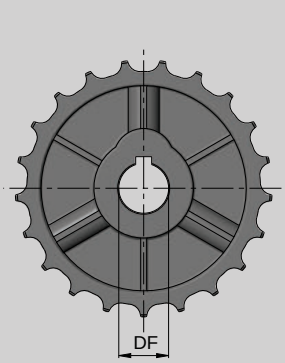



C Rueda de tracción / Drive sprocket /
Roue de traction / Antriebsrad.

M Poliamida reforzada. Reinforced polyamide.
Polyamide renforcé. Aus verstärktem Polyamid.

820 - 831 - 831 GF

Z	DE	DP	DF	Kg	COD.	
19	117,0	117,34	25 30 35 40	0,20	6319088 6319092 6319096 6319101	10
21	129,0	129,26	25 30 35 40	0,20	6321089 6321093 6321097 6321102	
23	141,0	141,22	25 30 35 40	0,30	6323090 6323094 6323098 6323103	
25	153,0	153,20	25 30 35 40	0,30	6325091 6325095 6325099 6325104	

* Prisionero bajo pedido.
* Axial locking under request.
* Perçage et taraudage sur demande.
* Gewindestift auf Anfrage



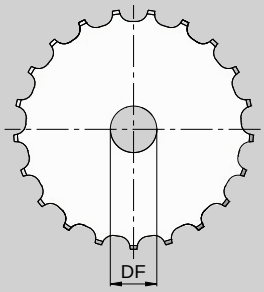

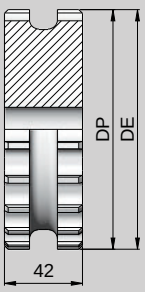

C Rueda de tracción-reenvío / Drive-idler sprocket /
Roue de traction-renvoi / Umlenkrad.

M Poliamida reforzada. Reinforced polyamide.
Polyamide renforcé. Aus Gußpolyamid.

820 - 831 - 831 GF

Z	DE	DP	DF	Kg	COD.	
15	92,0	92,67	20	0,18	6215620	10
17	104,0	105,47	20	0,18	6217624	
19	117,0	117,34	20	0,28	6219627	
21	129,0	129,26	20	0,38	6221631	
23	141,0	141,22	20	0,48	6223635	
25	153,0	153,20	20	0,58	6225642	
27	165,0	165,21	20	0,78	6227647	4
29	177,0	177,23	20	0,98	6229649	



C Rueda de tracción partida / Split sprocket / Roue de traction divisée / Geteiltes Antriebsrad.

M Poliamida reforzada + Tornillería inoxidable. Polyamide reinforced + Screws in stainless steel
Polyamide renforcé + Visserie inoxydable. Aus verstärktem Polyamid, Verschraubung aus Edelstahl.

820 - 831 - 831 GF

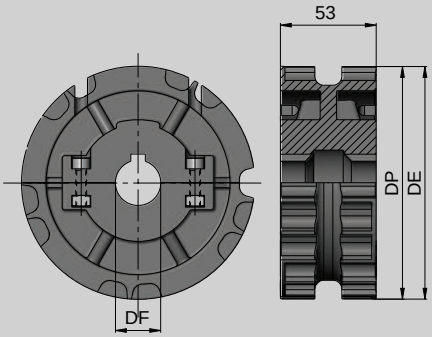

Z	DE	DP	DF	Kg	COD.	
21	129,0	129,26	25	0,40	6321073	8
			30		6321076	
			35		6321079	
			40		6321082	
			45		6321085	
23	141,0	141,22	25	0,50	6323074	8
			30		6323077	
			35		6323080	
			40		6323083	
			45		6323086	
25	153,0	153,20	25	0,65	6325075	8
			30		6325078	
			35		6325081	
			40		6325084	
			45		6325087	



C Rueda de reenvio partida / Split idler wheel / Roue de renvoi divisée / Geteiltes Umlenkrad.

M Poliamida reforzada + Tornillería inoxidable. Polyamide reinforced + Screws in stainless steel.
Polyamide renforcé + Visserie inoxydable. Aus verstärktem Polyamid, Verschraubung aus Edelstahl.

820 - 831 - 831 GF

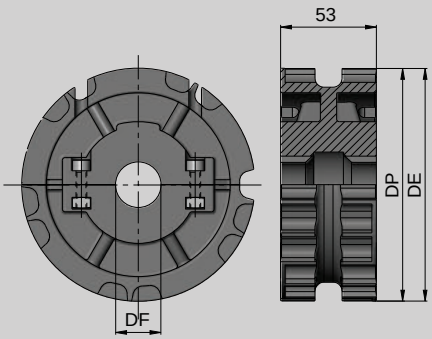

Z	DE	DP	DF	Kg	COD.	
21	129,0	129,26	25	0,40	6621501	8
			30		6621502	
			35		6621503	
			40		6621504	
			45		6621505	
23	141,0	141,22	25	0,50	6623512	8
			30		6623513	
			35		6623514	
			40		6623515	
			45		6623516	
25	153,0	153,20	25	0,50	6625520	8
			30		6625521	
			35		6625522	
			40		6625523	
			45		6625524	



C Rueda de tracción partida / Split sprocket / Roue de traction divisée / Geteiltes Antriebsrad.

M Poliamida reforzada + Tornillería inoxidable. Polyamide reinforced + Screws in stainless steel.
Polyamide renforcé + Visserie inoxydable. Aus Gußpolyamid, Verschraubung aus Edelstahl.

820 - 831 - 831 GF

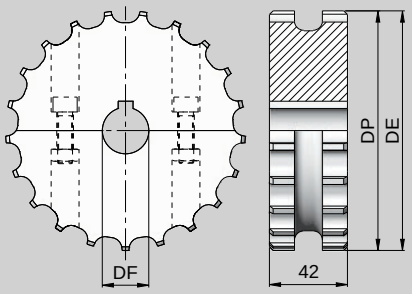

Z	DE	DP	DF	Kg	COD.	
19	117,0	117,34	25	0,30	6219581	10
			30		6219582	
			35		6219583	
			40		6219584	
21	129,0	129,26	25	0,40	6221590	10
			30		6221591	
			35		6221592	
			40		6221593	
23	141,0	141,22	25	0,50	6223598	10
			30		6223599	
			35		6223600	
			40		6223601	
25	153,0	153,20	25	0,60	6225605	10
			30		6225606	
			35		6225607	
			40		6225608	

C



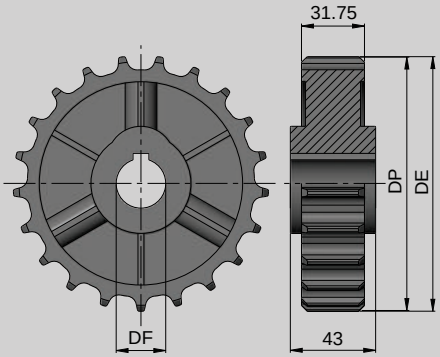

* Prisionero bajo pedido.
* Axial locking under request.
* Perçage et taraudage sur demande.
* Gewindestift auf Anfrage

C Rueda de tracción / Drive sprocket / Roue de traction / Antriebsrad.

M Poliamida reforzada. Reinforced polyamide. Polyamide renforcé. Aus verstärktem Polyamid.

815 TAB - 881 - 881 TAB - 8811 R TAB

Z	DE	DP	DF	Kg	COD.	
19	117,0	117,34	25	0,21	6319224	10
			30		6319228	
			35		6319233	
			40		6319237	
21	129,0	129,26	25	0,25	6321225	10
			30		6321229	
			35		6321234	
			40		6321238	
23	141,0	141,22	25	0,31	6323226	10
			30		6323230	
			35		6323235	
			40		6323239	
25	153,0	153,20	25	0,36	6325227	10
			30		6325231	
			35		6325236	
			40		6325240	



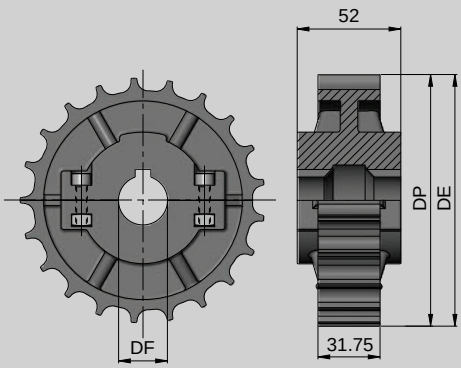

C Rueda de tracción partida / Split sprocket / Roue de traction divisée / Geteiltes Antriebsrad.

M Poliamida reforzada + Tornillería inoxidable.
Polyamide reinforced + Screws in stainless steel
Polyamide renforcé + Visserie inoxydable
Aus verstärktem Polyamid, Verschraubung aus Edelstahl.

815 TAB - 881 - 881 TAB - 8811 R TAB

Z	DE	DP	DF	Kg	COD.	
21	129,0	129,26	25	0,37	6321258	8
			30		6321261	
			35		6321264	
			40		6321267	
			45		6321270	
23	141,0	141,22	25	0,44	6323259	8
			30		6323262	
			35		6323265	
			40		6323268	
			45		6323271	
25	153,0	153,20	25	0,49	6325260	8
			30		6325263	
			35		6325266	
			40		6325269	
			45		6325272	



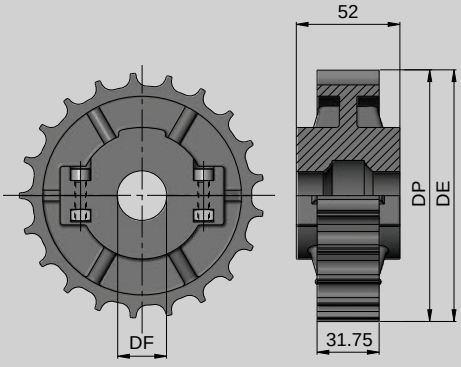

C Rueda de reenvio partida / Split idler wheel / Roue de renvoi divisée / Geteiltes Umlenkrad.

M Poliamida reforzada + Tornillería inoxidable.
Polyamide reinforced + Screws in stainless steel
Polyamide renforcé + Visserie inoxydable
Aus verstärktem Polyamid, Verschraubung aus Edelstahl.

815 TAB - 881 - 881 TAB - 8811 R TAB

Z	DE	DP	DF	Kg	COD.	
21	129,0	129,26	25	0,37	6621536	8
			30		6621537	
			35		6621538	
			40		6621539	
			45		6621541	
23	141,0	141,22	25	0,44	6623547	8
			30		6623548	
			35		6623549	
			40		6623550	
			45		6623551	
25	153,0	153,20	25	0,49	6625557	8
			30		6625558	
			35		6625559	
			40		6625560	
			45		6625562	



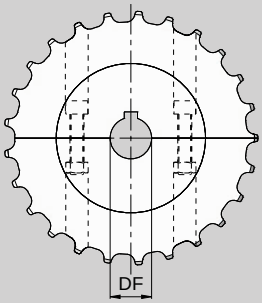

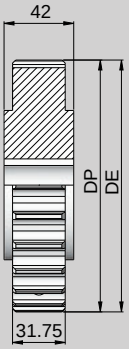

C Rueda de tracción-reenvío partida / Drive-idler sprocket / Roue de traction-renvoi divisée / Geteiltes Umlenkrad.

M Poliamida reforzada + Tornillería inoxidable
Reinforced polyamide + Screws in stainless steel
Polyamide renforcé + Visserie inoxydable
Aus Gußpolyamid, Verschraubung aus Edelstahl.

815 TAB - 881 - 881 TAB - 8811 R TAB

Z	DE	DP	DF	Kg	COD.	
19	117,0	117,34	25	0,30	6219510	10
			30		6219511	
			35		6219512	
			40		6219513	
21	129,0	129,26	25	0,40	6221516	10
			30		6221517	
			35		6221518	
			40		6221519	
23	141,0	141,22	25	0,50	6223523	10
			30		6223524	
			35		6223525	
			40		6223526	
25	153,0	153,20	25	0,60	6225529	10
			30		6225530	
			35		6225531	
			40		6225532	

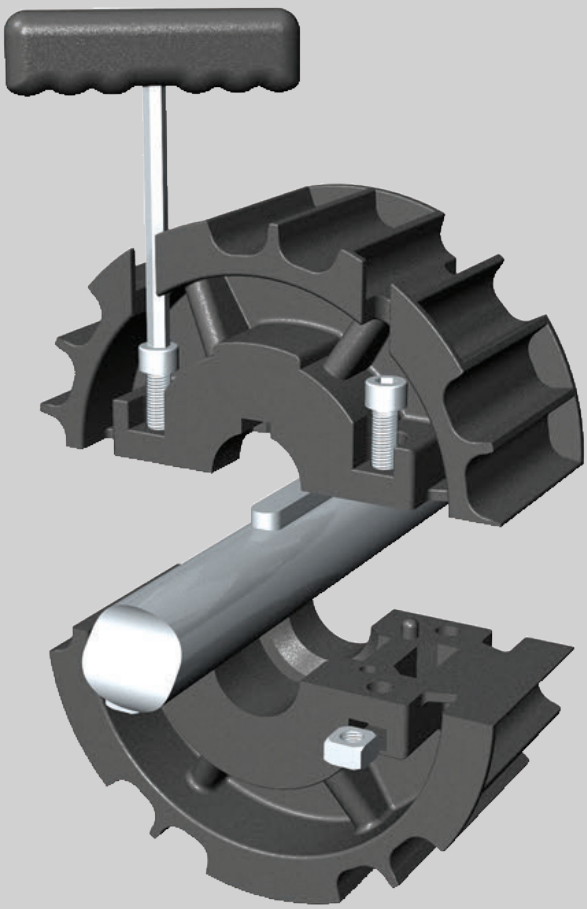



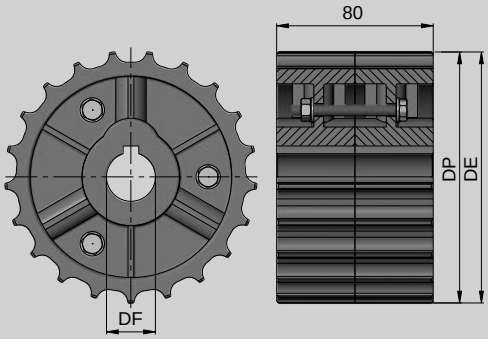

C Rueda de tracción / Drive sprocket / Roue de traction / Antriebsrad.

M Poliamida reforzada + Tornillería inoxidable.
Polyamide reinforced + Screws in stainless steel.
Polyamide renforcé + Visserie inoxydable.
Aus verstärktem Polyamid, Verschraubung aus Edelstahl.

805 - 805 G - 821 - 821 BP - 821 GF

Z	DE	DP	DF	Kg	COD.	
19	117,0	117,34	25	0,50	6319123	4
			30		6319134	
			35		6319137	
			40		6319142	
21	129,0	129,26	25	0,60	6321125	4
			30		6321130	
			35		6321133	
			40		6321139	
23	141,0	141,22	25	0,70	6323135	4
			30		6323146	
			35		6323157	
			40		6323159	
25	153,0	153,20	25	0,90	6325126	4
			30		6325131	
			35		6325136	
			40		6325143	

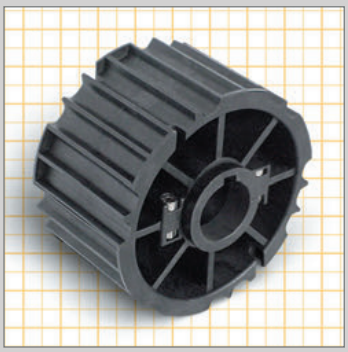

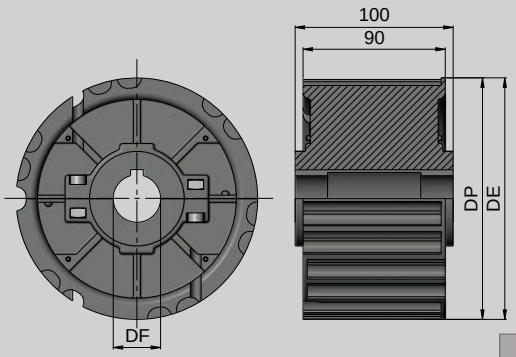

C Rueda de tracción partida / Split sprocket / Roue de traction divisée / Geteiltes Antriebsrad.

M Poliamida reforzada + Tornillería inoxidable.
Polyamide reinforced + Screws in stainless steel.
Polyamide renforcé + Visserie inoxydable.
Aus verstärktem Polyamid, Verschraubung aus Edelstahl.

805 - 805 G

Z	DE	DP	DF	Kg	COD.	
25	153,0	153,20	30	0,90	6325407	4
			35		6325408	
			40		6325409	
			45		6325411	



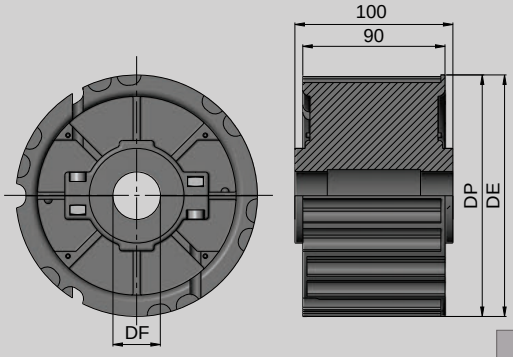

C Rueda de reenvío partida / Idler wheel / Roue de renvoi divisée / Geteiltes Umlenkrad.

M Poliamida reforzada + Tornillería inoxidable.
Polyamide reinforced + Screws in stainless steel.
Polyamide renforcé + Visserie inoxydable.
Aus verstärktem Polyamid, Verschraubung aus Edelstahl.

805 - 805 G

Z	DE	DP	DF	Kg	COD.	
25	153,0	153,20	30	0,90	6625221	4
			35		6625223	
			40		6625224	
			45		6625226	



C Rueda de tracción partida / Split sprocket / Roue de traction divisée / Geteiltes Antriebsrad.

M Poliamida reforzada + Tornillería inoxidable.
Polyamide reinforced + Screws in stainless steel.
Polyamide renforcé + Visserie inoxydable.
Aus verstärktem Polyamid, Verschraubung aus Edelstahl.

805 - 805 G - 821 - 821 BP - 821 GF

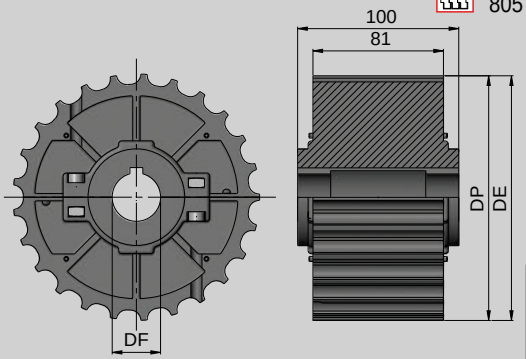

Z	DE	DP	DF	Kg	COD.	
25	153,0	153,20	30	0,90	6325420	4
			35		6325421	
			40		6325422	
			45		6325424	



C Rueda de reenvío partida / Idler wheel / Roue de renvoi divisée / Geteiltes Umlenkrad.

M Poliamida reforzada + Tornillería inoxidable.
Polyamide reinforced + Screws in stainless steel.
Polyamide renforcé + Visserie inoxydable.
Aus verstärktem Polyamid, Verschraubung aus Edelstahl.

805 - 805 G - 821 - 821 BP - 821 GF

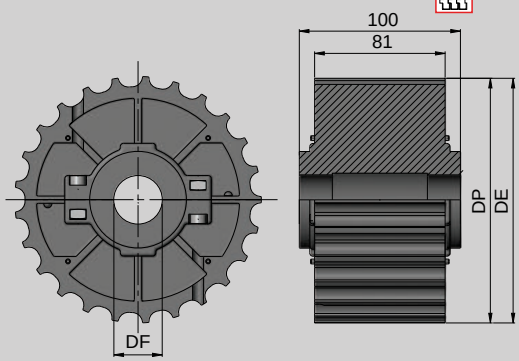

Z	DE	DP	DF	Kg	COD.	
25	153,0	153,20	30	0,90	6625291	4
			35		6625292	
			40		6625294	
			45		6625297	

C

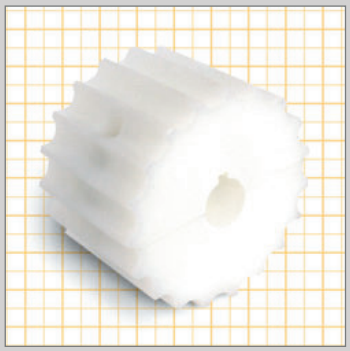

C Rueda de tracción partida / Split sprocket / Roue de traction divisée / Geteiltes Antriebsrad.

M Poliamida reforzada. Reinforced polyamide. Polyamide renforcé. Aus Gußpolyamid
Verschraubung aus Edelstahl 1.4301

805 - 805 G - 821 - 821 BP - 821 GF

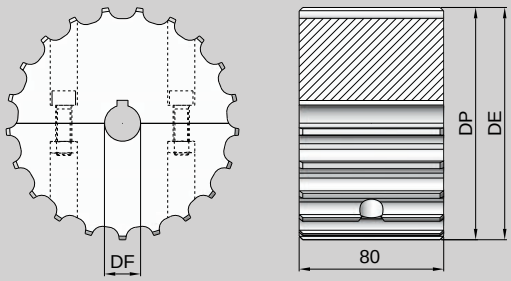

Z	DE	DP	DF	Kg	COD.	
15	93,0	93,67	20*	0,40	6215411	4
			25		6215412	
			30		6215413	
			35		6215414	
			40		6215437	
17	104,0	104,47	20*	0,50	6217415	4
			25		6217416	
			30		6217417	
			35		6217418	
			40		6217419	
19	117,0	117,34	20*	0,60	6219420	4
			25		6219421	
			30		6219422	
			35		6219438	
			40		6219439	
21	129,0	129,26	20*	0,80	6221423	4
			25		6221424	
			30		6221425	
			35		6221426	
			40		6221441	
23	141,0	141,22	20*	1,00	6223427	4
			25		6223428	
			30		6223429	
			35		6223430	
			40		6223443	
25	153,0	153,20	20*	1,20	6225431	4
			25		6225432	
			30		6225433	
			35		6225434	
			40		6225436	

* SIN CHAVETERO / * WITHOUT KEY WAY

* SANS CLAVETTER / * OHNE KEILNUT

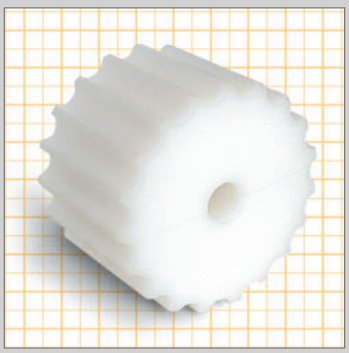

C Rueda de reenvío / Idler wheel / Roue de renvoi / Umlenkrad.

M Poliamida reforzada. Reinforced polyamid. Polyamide renforcé. Aus Gußpolyamid.

805 - 805 G - 821 - 821 BP - 821 GF

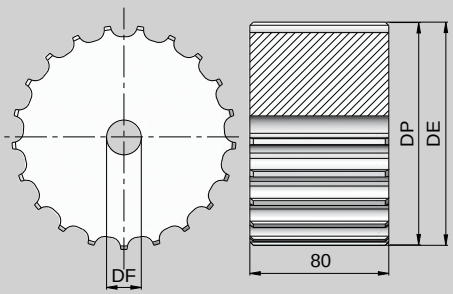

Z	DE	DP	DF	Kg	COD.	
15	93,0	93,67	20	0,40	6215032	4
17	104,0	104,47	20	0,60	6217033	
19	117,0	117,34	20	0,70	6219534	
21	129,0	129,26	20	0,80	6221035	
23	141,0	141,22	20	1,10	6223036	
25	153,0	153,20	20	1,20	6225072	



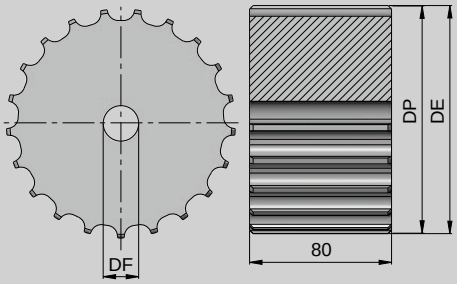

C Rueda de tracción-reenvío / Drive-idler sprocket / Roue de traction-renvoi / Umlenkrad.

M Acero. Steel. Acier. Aus Stahl.

805 - 805 G - 821 - 821 BP - 821 GF

Z	DE	DP	DF	Kg	COD.	
15	93,0	93,67	20	3,5	6115020	2
17	104,0	105,47	20	4,6	6117021	
19	117,0	117,34	20	5,8	6119022	
21	129,0	129,26	20	7,2	6121025	
23	141,0	141,22	20	8,6	6123026	
25	153,0	153,20	20	10,2	6125027	1
27	165,0	165,21	20	11,9	6127029	

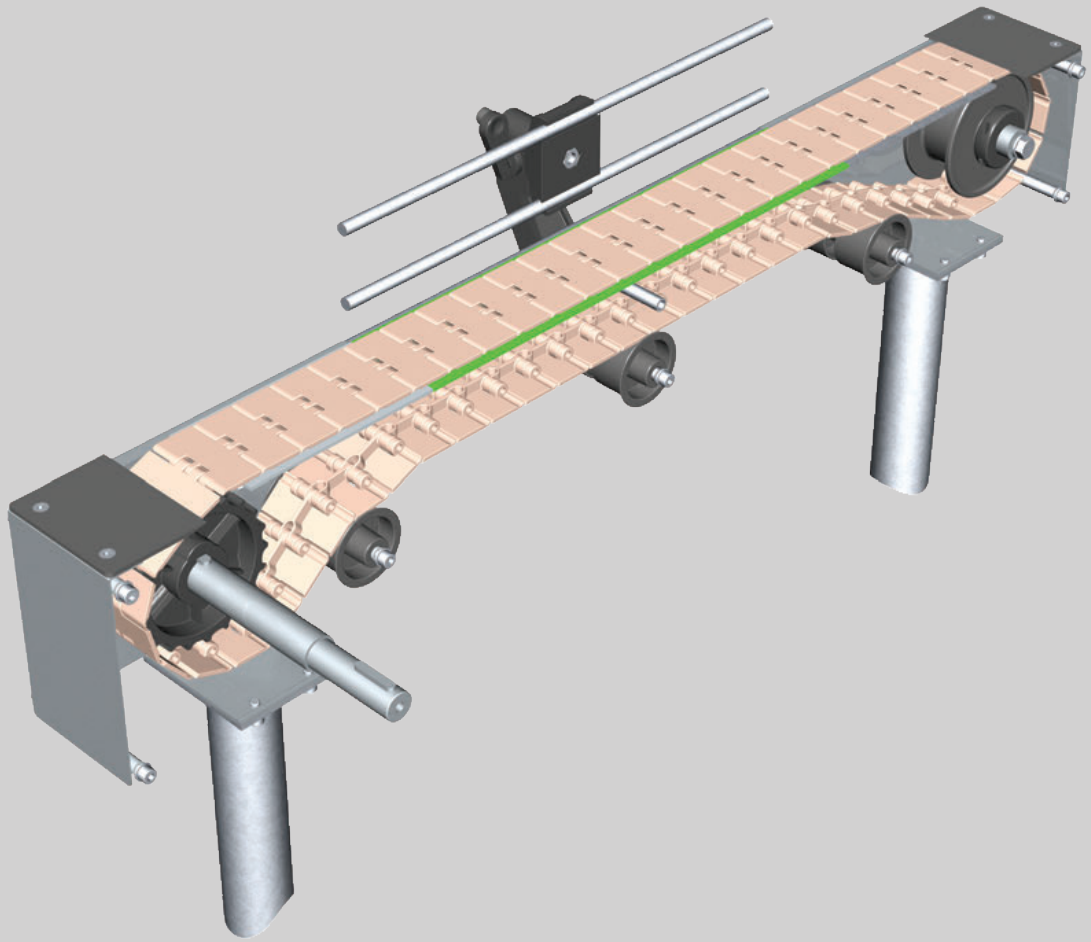



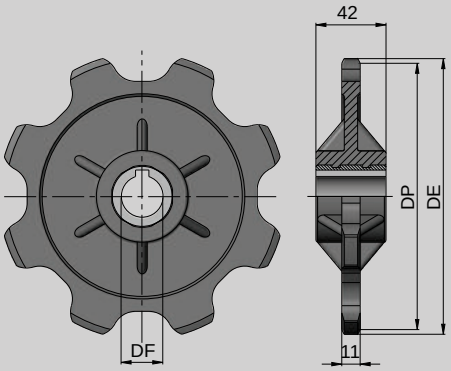

C Rueda de tracción / Drive sprocket / Roue de traction / Antriebsrad.

M Poliamida reforzada + Acero Inox.
Reinforced polyamide + stainless steel.
Polyamide renforcé + Acier Inox.
Aus verstärktem Polyamid mit Nabe aus Edelstahl 1.4301

500 - 550

Z	DE	DP	DF	Kg	COD.	
8	134	130,5	25	0,36	6308187	10
			30	0,40	6308188	
10	165	161,8	25	0,43	6310182	10
			30	0,47	6310181	



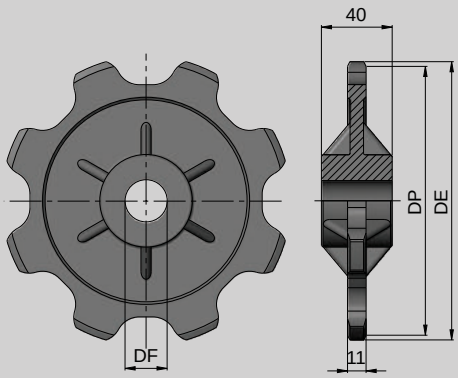

C Rueda de reenvío / Idler wheel / Roue de renvoi / Umlenkrad.

M Poliamida reforzada. Reinforced polyamide.
Polyamide renforcé. Aus verstärktem Polyamid.

500 - 550

Z	DE	DP	DF	Kg	COD.	
8	134	130,5	25	0,18	6608135	10
			30		6608136	
10	165	161,8	25	0,28	6610089	10
			30		6610090	



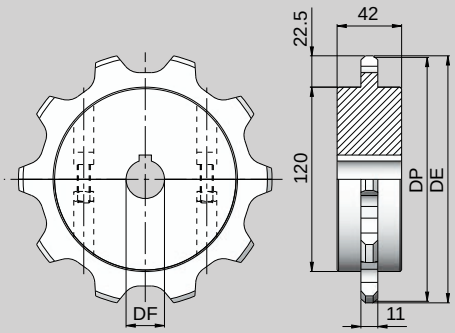

C Rueda de tracción partida / Split sprocket / Roue de traction divisée / Geteiltes Antriebsrad.

M Poliamida reforzada + Tornillería inoxidable.
Polyamide reinforced + Screws in stainless steel.
Polyamide renforcé + Visserie inoxydable.
Aus Gußpolyamid, Verschraubung aus Edelstahl.

550

Z	DE	DP	DF	Kg	COD.	
10	165	161,8	25*	0,8	6210560	5
			25		6210561	
			30		6210562	
			35		6210563	
			40		6210564	

* SIN CHAVETERO / * WITHOUT KEY WAY

* SANS CLAVETTER / * OHNE KEILNUT



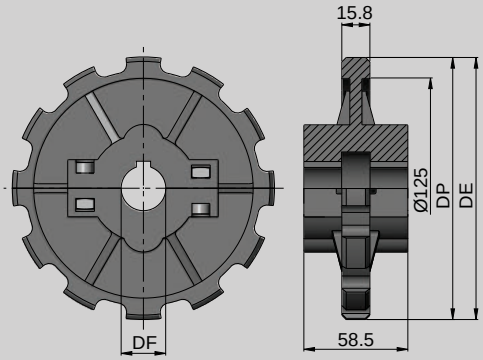

C Rueda de tracción partida / Split sprockets /
Roue de traction divisée / Geteiltes Antriebsrad.

M Poliamida reforzada + Tornillería inoxidable.
Polyamide reinforced + Screws in stainless steel.
Polyamide renforcé + Visserie inoxydable.
Aus verstärktem Polyamid, Verschraubung aus Edelstahl.

828 - 879 - 879 TAB - 879 M - 880 - 880 TAB - 880 M - 880 R
889 TAB - 887 TAB - 887

Z	DE	DP	DF	Kg	COD.	
12	147,2	147,21	25	0,39	6312124	8
			30		6312127	
			35		6312128	
			40		6312132	



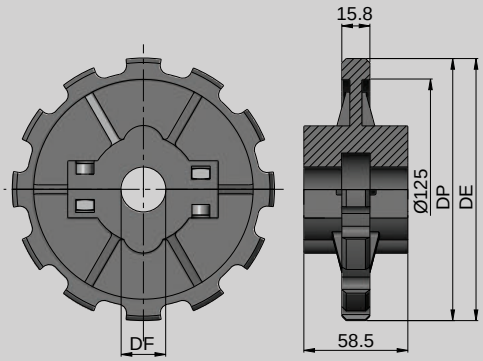

C Rueda de reenvío partida / Split Idler wheel /
Roue de renvoi divisée / Geteiltes Umlenkrad.

M Poliamida reforzada + Tornillería inoxidable.
Polyamide reinforced + Screws in stainless steel.
Polyamide renforcé + Visserie inoxydable.
Aus verstärktem Polyamid, Verschraubung aus Edelstahl.

828 - 879 - 879 TAB - 879 M - 880 - 880 TAB - 880 M - 880 R
889 TAB - 887 TAB - 887

Z	DE	DP	DF	Kg	COD.	
12	147,2	147,21	25	0,39	6612063	8
			30		6612064	
			35		6612065	
			40		6612066	



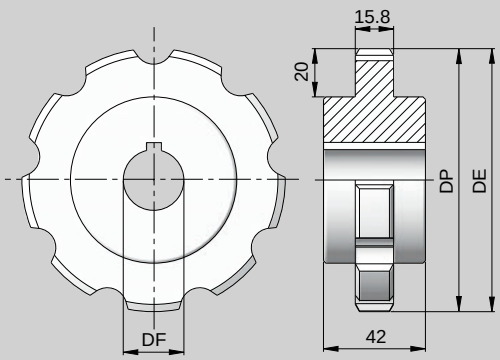

C Rueda de tracción / Drive sprocket / Roue de traction /
Antriebsrad.

M Poliamida reforzada. Polyamide reinforced.
Polyamide renforcé. Aus Gußpolyamid.

828 - 879 - 879 TAB - 879 M - 880 - 880 TAB - 880 M - 880 R
889 TAB - 887 TAB - 887

Z	DE	DP	DF	Kg	COD.	
9	108,50	111,4	25*	0,2	6209009	20
			25		6209235	5
			30		6209239	
			35		6209243	
			40		6209247	
10	120,50	123,29	25*	0,2	6210010	15
			25		6210236	5
			30		6210240	
			35		6210244	
			40		6210248	
11	134,0	135,23	25*	0,3	6211011	10
			25		6211237	4
			30		6211241	
			35		6211245	
			40		6211249	
12	147,2	147,21	25*	0,4	6212012	10
			25		6212238	4
			30		6212242	
			35		6212246	
			40		6212250	

* SIN CHAVETERO / * WITHOUT KEY WAY

* SANS CLAVETTER / * OHNE KEILNUT

C



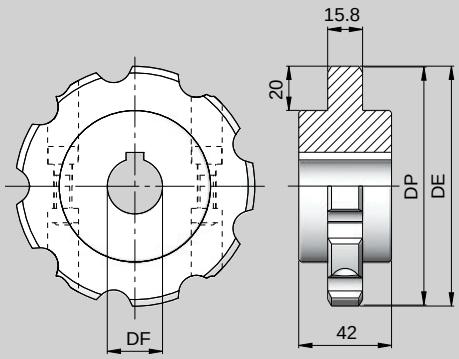

C Rueda de tracción-reenvío partida / Split Drive-idler sprocket / Roue de traction-renvoi divisée / Geteiltes Umlenkrad.

M Poliamida reforzada + Tornillería inoxidable.
Polyamide reinforced + Screws in stainless steel.
Polyamide renforcé + Visserie inoxydable.
Aus Gußpolyamid, Verschraubung aus Edelstahl.

828 - 879 - 879 TAB - 879 M - 880 - 880 TAB - 880 M - 880 R
889 TAB - 887 TAB - 887

Z	DE	DP	DF	Kg	COD.	
9	108,5	111,4	25*	0,2	6209256	5
			25		6209261	
			30		6209265	
			35		6209269	
			40		6209273	
10	120,5	123,29	25*	0,3	6210257	5
			25		6210262	
			30		6210266	
			35		6210270	
			40		6210274	
11	134,0	135,23	25*	0,3	6211258	4
			25		6211263	
			30		6211267	
			35		6211271	
			40		6211275	
12	147,2	147,21	25*	0,4	6212259	4
			25		6212264	
			30		6212268	
			35		6212272	
			40		6212276	

* SIN CHAVETERO / * WITHOUT KEY WAY
* SANS CLAVETTER / * OHNE KEILNUT



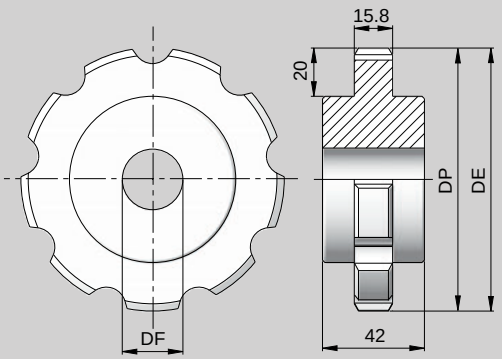

C Rueda de reenvío / Idler wheel / Roue de renvoi / Umlenkrad.

M Poliamida reforzada. Polyamide reinforced.
Polyamide renforcé. Aus Gußpolyamid.

828 - 879 - 879 TAB - 879 M - 880 - 880 TAB - 880 M - 880 R
889 TAB - 887 TAB - 887

Z	DE	DP	DF	Kg	COD.	
9	108,50	111,4	25	0,2	6509302	5
			30		6509303	
			35		6509304	
			40		6509305	
10	120,50	123,29	25	0,2	6510310	5
			30		6510311	
			35		6510312	
			40		6510313	
11	134,0	135,23	25	0,3	6511317	4
			30		6511318	
			35		6511319	
			40		6511320	
12	147,2	147,21	25	0,4	6512324	4
			30		6512325	
			35		6512326	
			40		6512327	



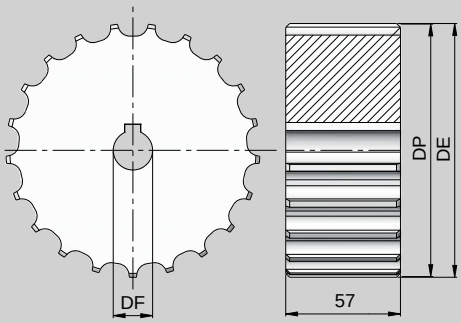

C Rueda de tracción / Drive sprocket /
Roue de traction / Antriebsrad.

M Poliamida reforzada. Reinforced polyamide.
Polyamide renforcé. Aus Gußpolyamid.

8157 - 8857M

Z	DE	DP	DF	Kg	COD.	
17	104,0	104,47	25*	0,20	6217650	10
			25		6217683	
			30		6217684	
			35		6217685	
			40		6217686	
19	117,0	117,34	25*	0,30	6219651	
			25		6219688	
			30		6219689	
			35		6219690	
			40		6219691	
21	129,0	129,26	25*	0,40	6221652	
			25		6221693	
			30		6221694	
			35		6221695	
			40		6221696	
23	141,0	141,22	25*	0,50	6223653	
			25		6223698	
			30		6223699	
			35		6223700	
			40		6223705	
25	153,0	153,20	25*	0,60	6225654	
			25		6225724	
			30		6225725	
			35		6225726	
			40		6225727	

* SIN CHAVETERO / * WITHOUT KEY WAY

* SANS CLAVETTER / * OHNE KEILNUT

C

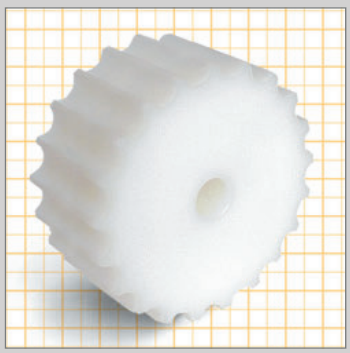

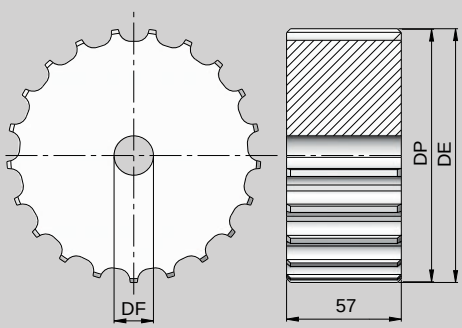

C Rueda de reenvío / Idler wheel /
Roue de renvoi / Umlenkrad.

M Poliamida reforzada. Reinforced polyamide.
Polyamide renforcé. Aus Gußpolyamid.

8157 - 8857M

Z	DE	DP	DF	Kg	COD.	
17	104,0	104,47	25	0,20	6217200	10
			30		6217201	
			35		6217202	
			40		6217203	
19	117,0	117,34	25	0,30	6219210	
			30		6219211	
			35		6219212	
			40		6219213	
21	129,0	129,26	25	0,40	6221284	
			30		6221285	
			35		6221286	
			40		6221287	
23	141,0	141,22	25	0,50	6223307	
			30		6223308	
			35		6223309	
			40		6223310	
25	153,0	153,20	25	0,60	6225311	
			30		6225312	
			35		6225313	
			40		6225314	

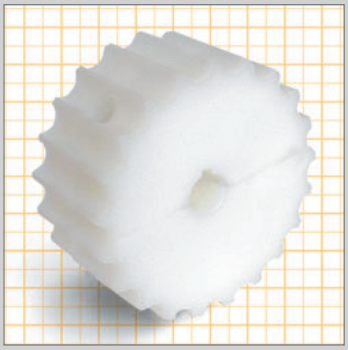

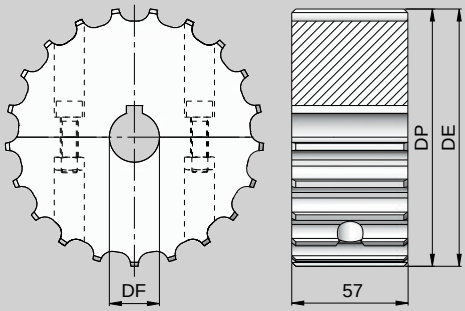

C Rueda de tracción partida / Split sprocket /
Roue de traction divisée / Geteiltes Antriebsrad.

M Poliamida reforzada + Tornillería inoxidable.
Reinforced polyamide + Screws in stainless steel.
Polyamide renforcé + Visserie inoxydable.
Aus Gußpolyamid, Verschraubung aus Edelstahl.

8157 - 8857M

Z	DE	DP	DF	Kg	COD.	
17	104,0	104,47	25*	0,20	6217655	10
			25		6217602	
			30		6217603	
			35		6217604	
			40		6217605	
19	117,0	117,34	25*	0,30	6219656	
			25		6219607	
			30		6219608	
			35		6219609	
			40		6219610	
21	129,0	129,26	25*	0,40	6221657	
			25		6221612	
			30		6221613	
			35		6221614	
			40		6221616	
23	141,0	141,22	25*	0,50	6223658	
			25		6223661	
			30		6223662	
			35		6223663	
			40		6223664	
25	153,0	153,20	25*	0,60	6225659	
			25		6225667	
			30		6225668	
			35		6225669	
			40		6225670	

* SIN CHAVETERO / * WITHOUT KEY WAY

* SANS CLAVETTER / * OHNE KEILNUT

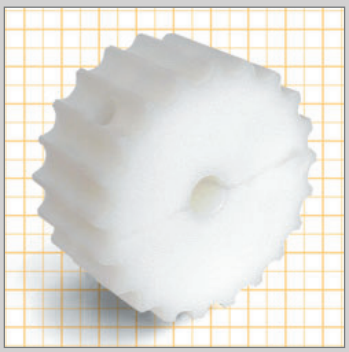

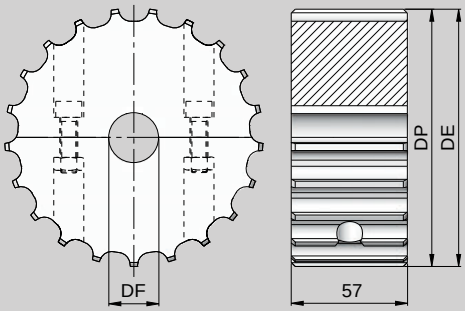

C Rueda de reenvio partida /Split idler wheel /
Roue de renvoi divisée / Geteiltes Umlenkrad.

M Poliamida reforzada + Tornillería inoxidable.
Reinforced polyamide + Screws in stainless steel.
Polyamide renforcé + Visserie inoxydable.
Aus Gußpolyamid, Verschraubung aus Edelstahl.

8157 - 8857M

Z	DE	DP	DF	Kg	COD.	
17	104,0	104,47	25	0,20	6217454	10
			30		6217455	
			35		6217456	
			40		6217457	
19	117,0	117,34	25	0,30	6219480	
			30		6219481	
			35		6219482	
			40		6219483	
21	129,0	129,26	25	0,40	6221639	
			30		6221640	
			35		6221641	
			40		6221643	
23	141,0	141,22	25	0,50	6223665	
			30		6223666	
			35		6223667	
			40		6223668	
25	153,0	153,20	25	0,60	6225671	
			30		6225672	
			35		6225673	
			40		6225674	

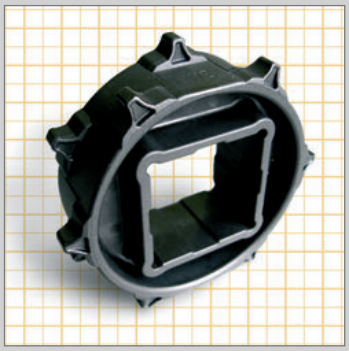

C Rueda de tracción / Drive sprocket / Roue de traction / Antriebsrad.

M Poliamida reforzada. Polyamide reinforced. Polyamide renforcé. Aus Gußpolyamid.

7253 - 9253

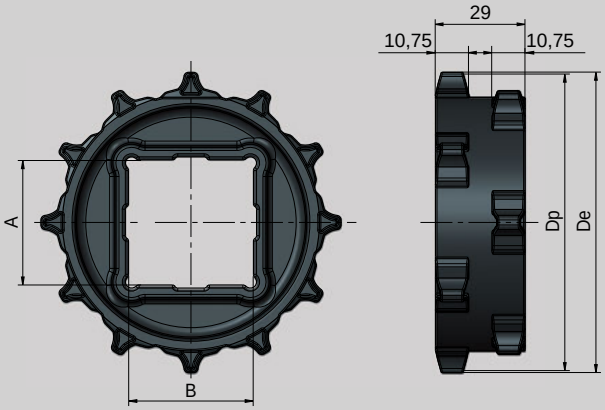

Z	DE	DP	AxB	Kg	COD.	
12	97,0	94,45	40X40	0,07	6312207	15

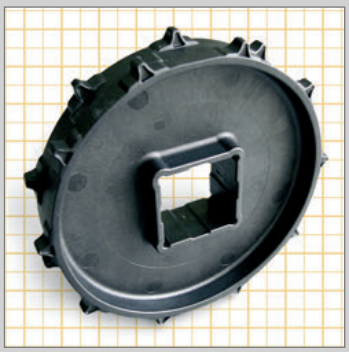

C Rueda de tracción / Drive sprocket / Roue de traction / Antriebsrad.

M Poliamida reforzada. Polyamide reinforced. Polyamide renforcé. Aus Gußpolyamid.

7253 - 9253

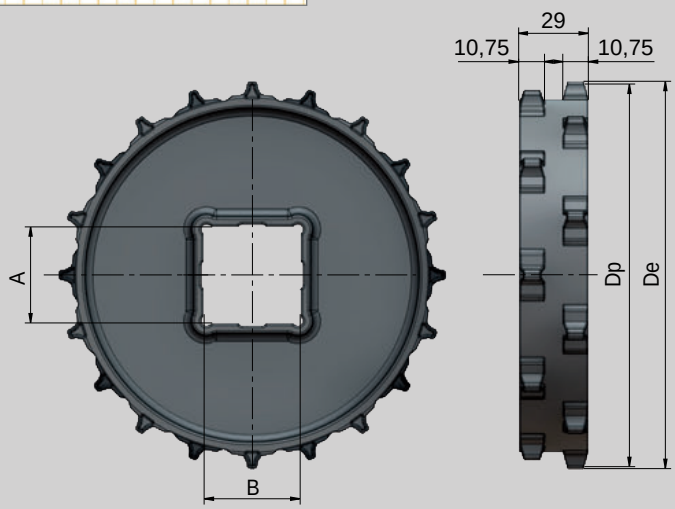

Z	DE	DP	AxB	Kg	COD.	
20	162,5	159,95	40X40	0,16	6320220	10

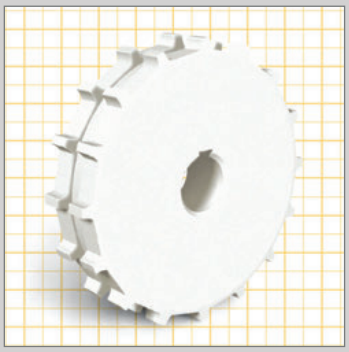

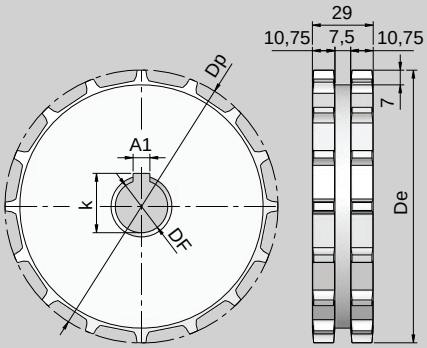

C Rueda de tracción / Drive sprocket / Roue de traction / Antriebsrad.

M Poliamida reforzada. Polyamide reinforced. Polyamide renforcé. Aus Gußpolyamid.

7253 - 9253

Z	DE	DP	DF	Kg	COD.	
12	97,0	98,15	25*	0,18	6212290	5
			25		6212291	
			30		6212292	
			35		6212293	
			40		6212294	
16	130,0	130,2	25*	0,36	6216296	5
			25		6216297	
			30		6216298	
			35		6216299	
			40		6216300	
18	146,0	146,28	25*	0,47	6218302	4
			25		6218303	
			30		6218304	
			35		6218305	
			40		6218306	
19	154,5	154,33	25*	0,53	6219308	4
			25		6219309	
			30		6219310	
			35		6219311	
			40		6219312	
20	162,5	162,38	25*	0,59	6220315	4
			25		6220316	
			30		6220317	
			35		6220318	
			40		6220319	
21	170,5	170,4	25*	0,76	6221321	4
			25		6221322	
			30		6221323	
			35		6221324	
			40		6221325	

* SIN CHAVETERO / * WITHOUT KEY WAY

* SANS CLAVETTER / * OHNE KEILNUT

Otro número de dientes y/o diámetro de eje bajo demanda
Disponibilité avec différent numéro de dents et/ou diamètre d'axe sur demande

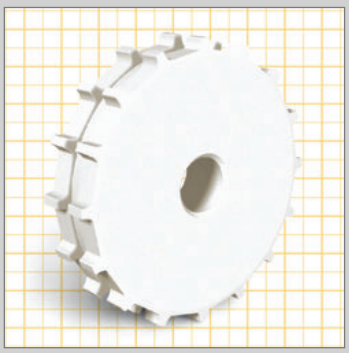

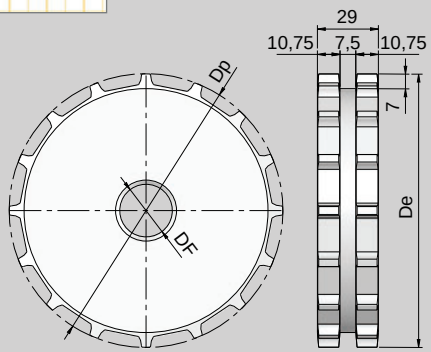

C Rueda de reenvío / Idler wheel / Roue de renvoi / Umlenkrad.

M Poliamida reforzada. Polyamide reinforced. Polyamide renforcé. Aus Gußpolyamid.

7253 - 9253

Z	DE	DP	DF	Kg	COD.	
12	97,0	98,15	25	0,18	6512720	5
			30		6512721	
			35		6512722	
			40		6512723	
16	130,0	130,2	25	0,36	6516726	5
			30		6516727	
			35		6516728	
			40		6516728	
18	146,0	146,28	25	0,47	6518731	4
			30		6518732	
			35		6518733	
			40		6518734	
19	154,5	154,33	25	0,53	6519737	4
			30		6519738	
			35		6519739	
			40		6519740	
20	162,5	162,38	25	0,59	6520742	4
			30		6520743	
			35		6520744	
			40		6520745	
21	170,5	170,4	25	0,66	6521750	4
			30		6521751	
			35		6521752	
			40		6521754	

Otro número de dientes y/o diámetro de eje bajo demanda
Disponibilité avec différent numéro de dents et/ou diamètre d'axe sur demande

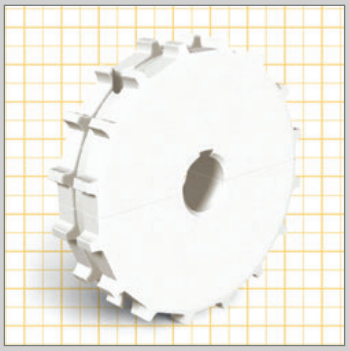

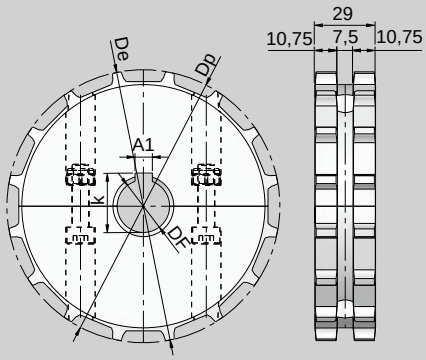

C Rueda de tracción partida / Split sprockets / Roue de traction divisée / Geteiltes Antriebsrad.

M Poliamida reforzada + Tornillería inoxidable.
Polyamide reinforced + Screws in stainless steel.
Polyamide renforcé + Visserie inoxydable.
Aus Gußpolyamid, Verschraubung aus Edelstahl.

7253 - 9253

Z	DE	DP	DF	Kg	COD.	
12	97,0	98,15	25*	0,21	6212375	5
			25		6212376	
			30		6212377	
			35		6212378	
			40		6212379	
16	130,0	130,2	25*	0,39	6216381	5
			25		6216382	
			30		6216383	
			35		6216384	
			40		6216385	
18	146,0	146,28	25*	0,49	6218387	4
			25		6218388	
			30		6218389	
			35		6218390	
			40		6218391	
19	154,5	154,33	25*	0,55	6219393	4
			25		6219394	
			30		6219395	
			35		6219396	
			40		6219397	
20	162,5	162,38	25*	0,60	6220399	4
			25		6220400	
			30		6220401	
			35		6220402	
			40		6220403	
21	170,5	170,4	25*	0,67	6221370	4
			25		6221371	
			30		6221372	
			35		6221373	
			40		6221374	

* SIN CHAVETERO / * WITHOUT KEY WAY
* SANS CLAVETTER / * OHNE KEILNUT

Otro número de dientes y/o diámetro de eje bajo demanda
Disponibilité avec différent numéro de dents et/ou diamètre d'axe sur demande

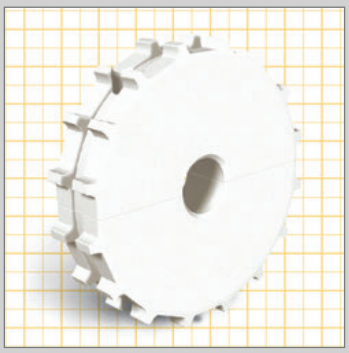

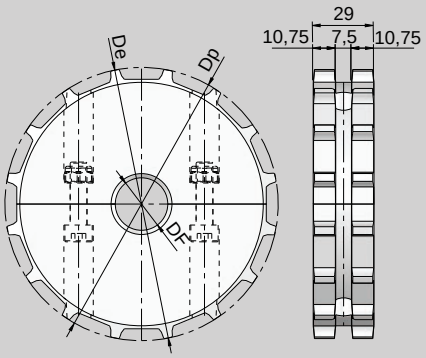

C Rueda de reenvío partida / Split Idler wheel / Roue de renvoi divisée / Geteiltes Umlenkrad.

M Poliamida reforzada + Tornillería inoxidable.
Polyamide reinforced + Screws in stainless steel.
Polyamide renforcé + Visserie inoxydable.
Aus verstärktem Polyamid, Verschraubung aus Edelstahl.

7253 - 9253

Z	DE	DP	DF	Kg	COD.	
12	97,0	98,15	25	0,21	6512765	5
			30		6512766	
			35		6512767	
			40		6512768	
16	130,0	130,2	25	0,39	6516770	5
			30		6516771	
			35		6516772	
			40		6516773	
18	146,0	146,28	25	0,49	6518776	4
			30		6518777	
			35		6518778	
			40		6518779	
19	154,5	154,33	25	0,55	6519781	4
			30		6519782	
			35		6519783	
			40		6519784	
20	162,5	162,38	25	0,60	6520786	4
			30		6520787	
			35		6520788	
			40		6520790	
21	170,5	170,4	25	0,67	6521792	4
			30		6521793	
			35		6521794	
			40		6521795	

Otro número de dientes y/o diámetro de eje bajo demanda
Disponibilité avec différent numéro de dents et/ou diamètre d'axe sur demande

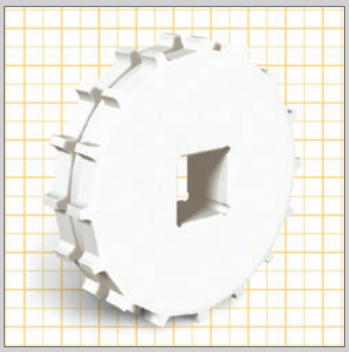

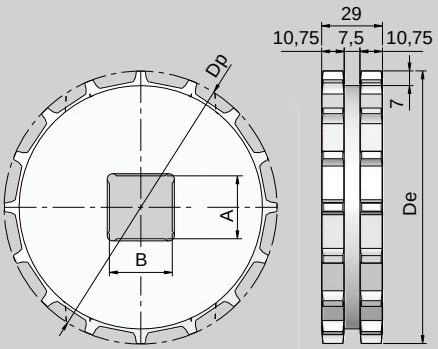

C Rueda de tracción / Drive sprocket / Roue de traction / Antriebsrad.

M Poliamida reforzada.
Polyamide reinforced.
Polyamide renforcé.
Aus Gußpolyamid.

7253 - 9253

Z	DE	DP	AxB	Kg	COD.	
12	97,0	98,15	25x25 30x30 35x35 40x40	0,18	6212460 6212461 6212462 6212463	5
16	130,0	130,2	25x25 30x30 35x35 40x40	0,36	6216465 6216466 6216467 6216468	5
18	146,0	146,28	25x25 30x30 35x35 40x40	0,47	6218470 6218471 6218472 6218473	4
19	154,5	154,33	25x25 30x30 35x35 40x40	0,53	6219485 6219486 6219487 6219488	4
20	162,5	162,38	25x25 30x30 35x35 40x40	0,59	6220489 6220490 6220492 6220493	4
21	170,5	170,4	25x25 30x30 35x35 40x40	0,66	6221505 6221506 6221507 6221508	4

Otro número de dientes y/o cuadrado de eje bajo demanda
Autres pignons et alésage carrée a la demande

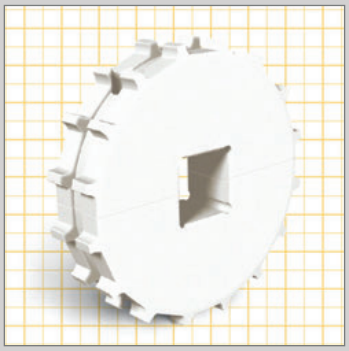

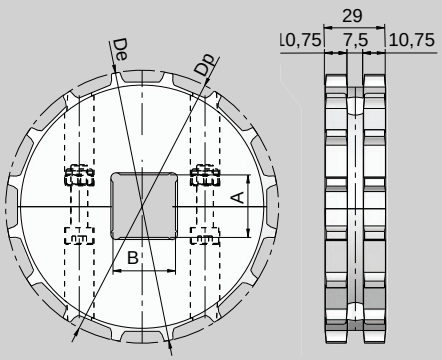

C Rueda de tracción partida / Split sprockets / Roue de traction divisée / Geteiltes Antriebsrad.

M Poliamida reforzada + Tornillería inoxidable.
Polyamide reinforced + Screws in stainless steel.
Polyamide renforcé + Visserie inoxydable.
Aus Gußpolyamid, Verschraubung aus Edelstahl.

7253 - 9253

Z	DE	DP	AxB	Kg	COD.	
12	97,0	98,15	25x25 30x30 35x35 40x40	0,21	6212535 6212536 6212537 6212538	5
16	130,0	130,2	25x25 30x30 35x35 40x40	0,39	6216540 6216541 6216542 6216543	5
18	146,0	146,28	25x25 30x30 35x35 40x40	0,49	6218545 6218546 6218547 6218548	4
19	154,5	154,33	25x25 30x30 35x35 40x40	0,55	6219551 6219552 6219553 6219554	4
20	162,5	162,38	25x25 30x30 35x35 40x40	0,60	6220555 6220556 6220557 6220558	4
21	170,5	170,4	25x25 30x30 35x35 40x40	0,67	6221570 6221571 6221572 6221573	4

Otro número de dientes y/o cuadrado de eje bajo demanda
Autres pignons et alésage carrée a la demande

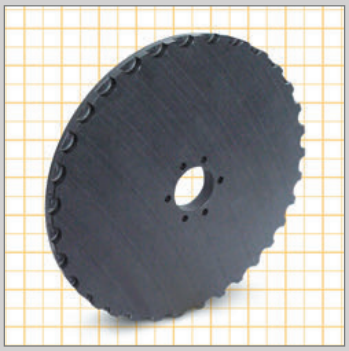

C Rueda de tracción-reenvío / Drive -idler sprocket / Roue de traction - renvoi / Umlenkrad.

M Polietileno UHMW 1000 "DESLIDUR".
UHMW 1000 "DESLIDUR" Polyethylene.
Polyéthylène UHMW 1000 "DESLIDUR".
Polyäthylen UHMW 1000 "DESLIDUR".

880 R - 889 TAB

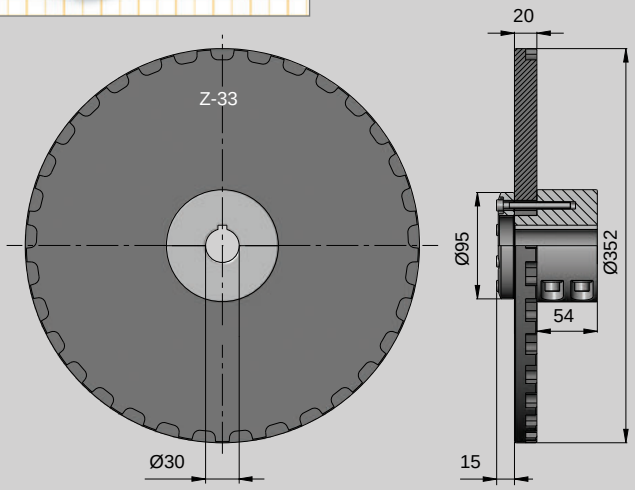

COD.	6233260

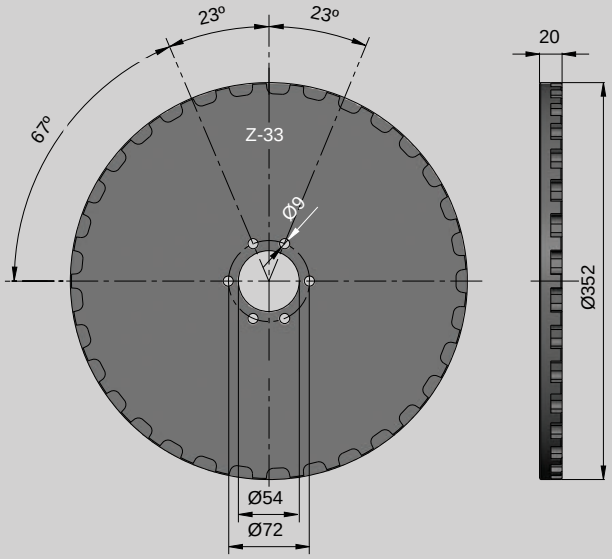

COD.	6233255

C



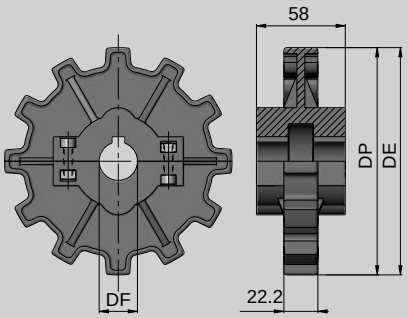

C Rueda de tracción partida / Split sprocket /
Roue de traction divisée / Geteiltes Antriebsrad.

M Poliamida reforzada + Tornillería inoxidable.
Polyamide reinforced + Screws in stainless steel.
Polyamide renforcé + Visserie inoxydable.
Aus verstärktem Polyamid, Verschraubung aus Edelstahl.

882 - 882 TAB - 882 TAB BP - 882 TAB GF
882 M - 882 M GF - 882 M BP - 8257 - 8257 GF
8257 BP

Z	DE	DP	DF	Kg	COD.	
12	148,5	147,2	25	0,38	6312140	8
			30		6312144	
			35		6312148	
			40		6312152	
			45		6312155	



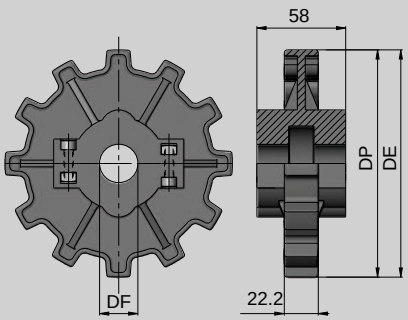

C Rueda de reenvio partida / Split idler wheel /
Roue de renvoi divisée / Geteiltes Umlenkrad.

M Poliamida reforzada + Tornillería inoxidable.
Polyamide reinforced + Screws in stainless steel.
Polyamide renforcé + Visserie inoxydable.
Aus verstärktem Polyamid, Verschraubung aus Edelstahl.

882 - 882 TAB - 882 TAB BP - 882 TAB GF
882 M - 882 M GF - 882 M BP - 8257 - 8257 GF
8257 BP

Z	DE	DP	DF	Kg	COD.	
12	148,5	147,2	25	0,38	6612083	8
			30		6612084	
			35		6612085	
			40		6612086	
			45		6612087	

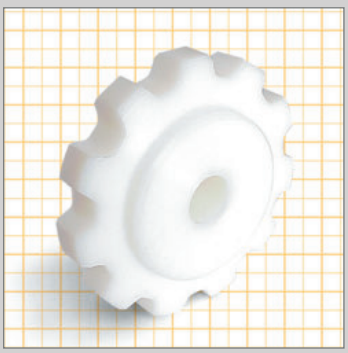

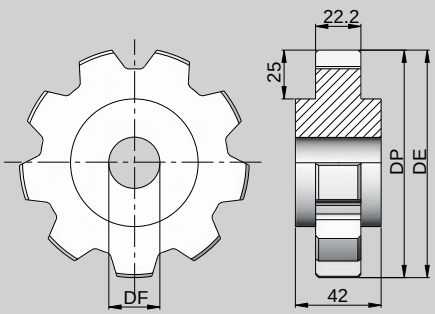

C Rueda de reenvio / Idler wheel / Roue de renvoi /
Umlenkrad.

M Poliamida reforzada. Reinforced polyamide.
Polyamide renforcé. Aus Gußpolyamid.

882 - 882 TAB - 882 TAB BP - 882 TAB GF
882 M - 882 M GF - 882 M BP - 8257 - 8257 GF
8257 BP

Z	DE	DP	DF	Kg	COD.	
9	112,5	111,4	25	0,20	6509131	5
			30		6509133	
			35		6509139	
			40		6509143	
10	124,9	123,4	25	0,26	6510132	5
			30		6510136	
			35		6510140	
			40		6510144	
11	136,4	135,2	25	0,33	6511134	4
			30		6511137	
			35		6511141	
			40		6511145	
12	148,5	147,2	25	0,41	6512135	4
			30		6512138	
			35		6512142	
			40		6512146	



M Rueda de tracción partida / Split sprocket / Roue de traction divisée / Geteiltes Antriebsrad.

C Poliamida reforzada + Tornillería inoxidable.
Polyamide reinforced + Screws in stainless steel.
Polyamide renforcé + Visserie inoxydable.
Aus Gußpolyamid, Verschraubung aus Edelstahl.

882 - 882 TAB - 882 TAB BP - 882 TAB GF
882 M - 882 M GF - 882 M BP - 8257 - 8257 GF
8257 BP

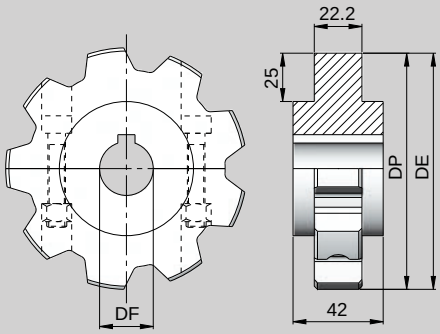

Z	DE	DP	DF	Kg	COD.	
9	112,5	111,4	25*	0,22	6209326	5
			30		6209331	
			35		6209335	
			40		6209339	
10	124,9	123,4	25*	0,28	6210327	5
			30		6210332	
			35		6210336	
			40		6210340	
11	136,4	135,2	25*	0,35	6211328	4
			30		6211333	
			35		6211337	
			40		6211341	
12	148,5	147,2	25*	0,43	6212329	4
			30		6212334	
			35		6212338	
			40		6212342	

* SIN CHAVETERO / * WITHOUT KEY WAY

* SANS CLAVETTER / * OHNE KEILNUT

C

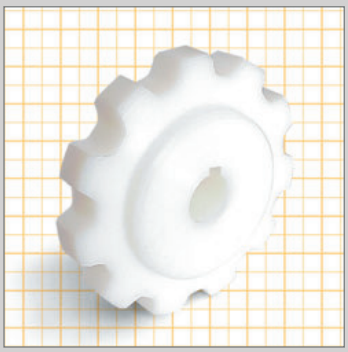

C Rueda de tracción / Drive sprocket / Roue de traction / Antriebsrad.

M Poliamida reforzada. Reinforced polyamide.
Polyamide renforcé. Aus Gußpolyamid.

882 - 882 TAB - 882 TAB BP - 882 TAB GF
882 M - 882 M GF - 882 M BP - 8257 - 8257 GF
8257 BP

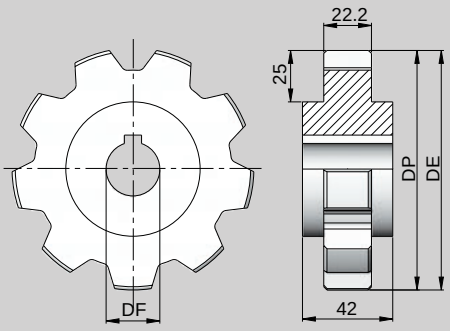

Z	DE	DP	DF	Kg	COD.	
9	112,5	111,4	25*	0,20	6209344	5
			25		6209349	
			30		6209353	
			35		6209357	
			40		6209362	
10	124,9	123,4	25*	0,26	6210345	5
			25		6210350	
			30		6210354	
			35		6210358	
			40		6210363	
11	136,4	135,2	25*	0,33	6211346	4
			25		6211351	
			30		6211355	
			35		6211359	
			40		6211364	
12	148,5	147,2	25*	0,41	6212347	4
			25		6212352	
			30		6212356	
			35		6212360	
			40		6212365	

* SIN CHAVETERO / * WITHOUT KEY WAY

* SANS CLAVETTER / * OHNE KEILNUT

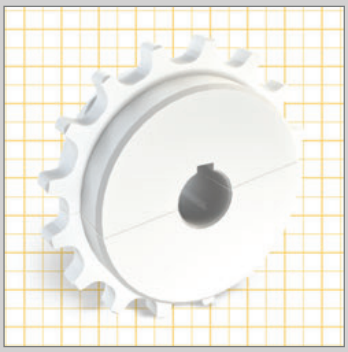

NUEVO PRODUCTO
NEW PRODUCT
NOUVEAU PRODUIT
NEUES PRODUKT

M Rueda de tracción partida / Split sprocket /
Roue de traction divisée / Geteiltes Antriebsrad.

C Poliamida reforzada + Tornillería inoxidable.
Polyamide reinforced + Screws in stainless steel.
Polyamide renforcé + Visserie inoxydable.
Aus Gußpolyamid, Verschraubung aus Edelstahl.

2503FT - 2505FT - 2503FG - 2505FG
2503FT M - 2505FT M - 2503FG M - 2505FG M
2503FT TAB - 2505FT TAB - 2503FG TAB
2505FG TAB

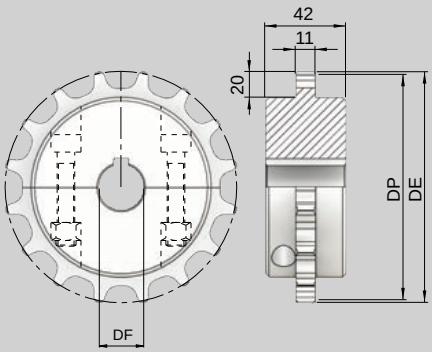

Z	DE	DP	DF	Kg	COD.	
16	130,9	128,9	25*	0,38	2500Z1624203	10
			25		2500Z1625206	
			30		2500Z1630208	
			35		2500Z1635210	
			40		2500Z1640212	
18	146,8	144,8	25*	0,52	2500Z1824218	10
			25		2500Z1825220	
			30		2500Z1830222	
			35		2500Z1835224	
			40		2500Z1840226	
19	156,3	154,3	25*	0,60	2500Z1924231	10
			25		2500Z1925233	
			30		2500Z1930235	
			35		2500Z1935237	
			40		2500Z1940239	

* SIN CHAVETERO / * WITHOUT KEY WAY

* SANS CLAVETTER / * OHNE KEILNUT

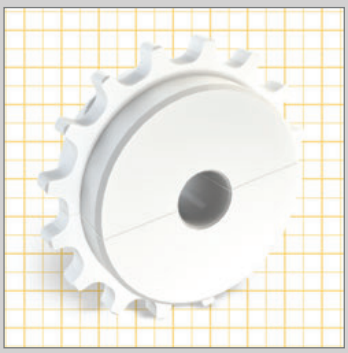

NUEVO PRODUCTO
NEW PRODUCT
NOUVEAU PRODUIT
NEUES PRODUKT

C Rueda de reenvio partida /Split idler wheel /
Roue de renvoi divisée / Geteiltes Umlenkrad.

M Poliamida reforzada + Tornillería inoxidable.
Reinforced polyamide + Screws in stainless steel.
Polyamide renforcé + Visserie inoxydable.
Aus Gußpolyamid, Verschraubung aus Edelstahl.

2503FT - 2505FT - 2503FG - 2505FG
2503FT M - 2505FT M - 2503FG M - 2505FG M
2503FT TAB - 2505FT TAB - 2503FG TAB
2505FG TAB

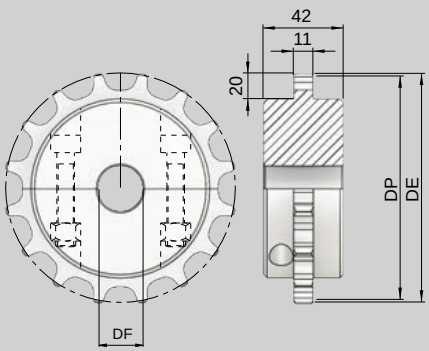

Z	DE	DP	DF	Kg	COD.	
16	130,9	128,9	25	0,38	2500Z1625255	10
			30		2500Z1630256	
			35		2500Z1635257	
			40		2500Z1640258	
18	146,8	144,8	25	0,52	2500Z1825264	10
			30		2500Z1830265	
			35		2500Z1835266	
			40		2500Z1840267	
19	156,3	154,3	25	0,60	2500Z1925272	10
			30		2500Z1930273	
			35		2500Z1935274	
			40		2500Z1940275	

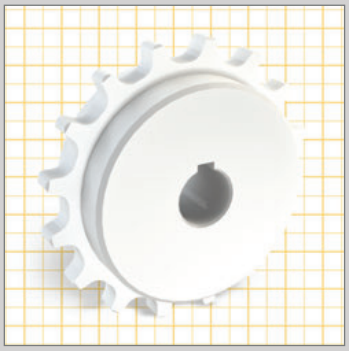

NUEVO PRODUCTO
NEW PRODUCT
NOUVEAU PRODUIT
NEUES PRODUKT

C Rueda de tracción / Drive sprocket / Roue de traction / Antriebsrad.

M Poliamida reforzada + Acero Inox.
Reinforced polyamide + stainless steel.
Polyamide renforcé + Acier Inox.
Aus verstärktem Polyamid mit Nabe aus Edelstahl 1.4301

2503FT - 2505FT - 2503FG - 2505FG
2503FT M - 2505FT M - 2503FG M - 2505FG M
2503FT TAB - 2505FT TAB - 2503FG TAB
2505FG TAB

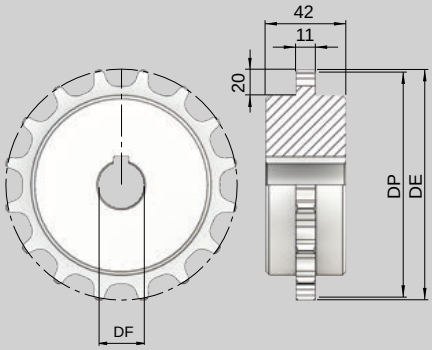

Z	DE	DP	DF	Kg	COD.	
16	130,9	128,9	25*	0,35	2500Z1624005	10
			25		2500Z1625010	
			30		2500Z1630012	
			35		2500Z1635014	
			40		2500Z1640016	
18	146,8	144,8	25*	0,49	2500Z1824021	10
			25		2500Z1825023	
			30		2500Z1830025	
			35		2500Z1835027	
			40		2500Z1840029	
19	156,3	154,3	25*	0,58	2500Z1924033	10
			25		2500Z1925035	
			30		2500Z1930037	
			35		2500Z1935039	
			40		2500Z1940041	

* SIN CHAVETERO / * WITHOUT KEY WAY
* SANS CLAVETTER / * OHNE KEILNUT

C

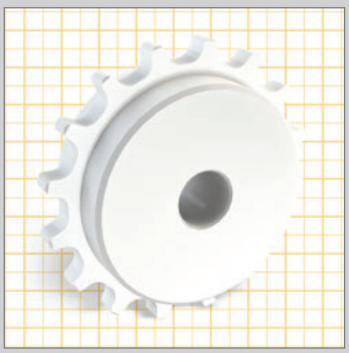

NUEVO PRODUCTO
NEW PRODUCT
NOUVEAU PRODUIT
NEUES PRODUKT

C Rueda de reenvío / Idler wheel / Roue de renvoi / Umlenkrad.

M Poliamida reforzada. Reinforced polyamide.
Polyamide renforcé. Aus verstärktem Polyamid.

2503FT - 2505FT - 2503FG - 2505FG
2503FT M - 2505FT M - 2503FG M - 2505FG M
2503FT TAB - 2505FT TAB - 2503FG TAB
2505FG TAB

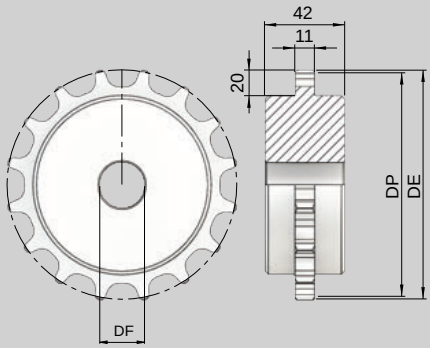

Z	DE	DP	DF	Kg	COD.	
16	130,9	128,9	25	0,35	2500Z1625101	10
			30		2500Z1630103	
			35		2500Z1635104	
			40		2500Z1640106	
18	146,8	144,8	25	0,49	2500Z1825113	10
			30		2500Z1830115	
			35		2500Z1835117	
			40		2500Z1840119	
19	156,3	154,3	25	0,58	2500Z1925124	10
			30		2500Z1930126	
			35		2500Z1935128	
			40		2500Z1940130	



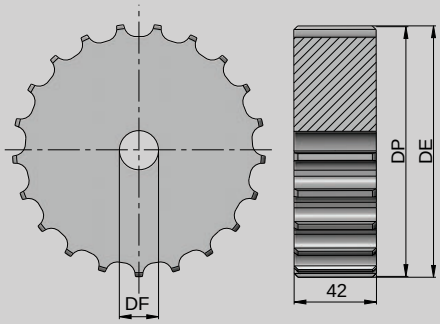

C Rueda de tracción-reenvío / Drive-idler sprocket / Roue de traction-renvoi / Umlenkrad.

M Acero. Steel. Acier. Aus Stahl.

515

Z	DE	DP	DF	Kg	COD.	
17	141,0	138,23	20	4,75	6117011	4
19	157,0	154,32	20	5,90	6119012	
21	173,0	170,42	20	7,20	6121014	
23	190,0	186,54	20	8,60	6123015	
25	206,0	202,66	20	10,20	6125016	2
27	222,0	218,79	20	11,80	6127017	



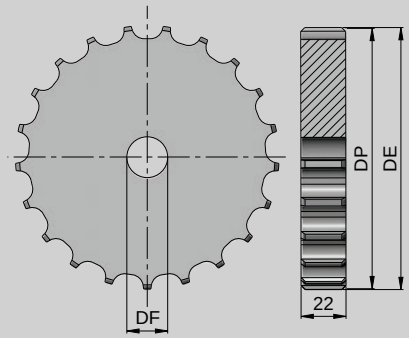

C Rueda de tracción-reenvío / Drive -idler sprocket / Roue de traction-renvoi / Umlenkrad.

M Acero. Steel. Acier. Aus Stahl.

810

Z	DE	DP	DF	Kg	COD.	
15	93,0	93,67	20	0,90	6115032	6
17	104,0	105,47	20	1,20	6117033	
19	117,0	117,34	20	1,60	6119034	
21	129,0	129,26	20	2,00	6121035	
23	141,0	141,22	20	2,30	6123036	
25	153,0	153,20	20	2,80	6125037	3
27	165,0	165,21	20	3,30	6127038	
29	177,0	177,23	20	4,00	6129039	



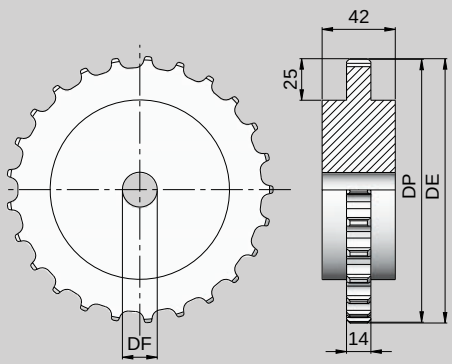

C Rueda de tracción-reenvío / Drive -idler sprocket / Roue de traction - renvoi / Umlenkrad.

M Poliamida reforzada. Reinforced polyamide. Polyamide renforcé. Aus verstärktem Polyamid.

400 . 90

Z	DE	DP	DF	Kg	COD.	
19	130	121,52	20	0,31	6219177	10
21	136,5	134,20	20	0,40	6221178	
23	154	146,90	20	0,48	6223179	
25	168	159,58	20	0,60	6225180	



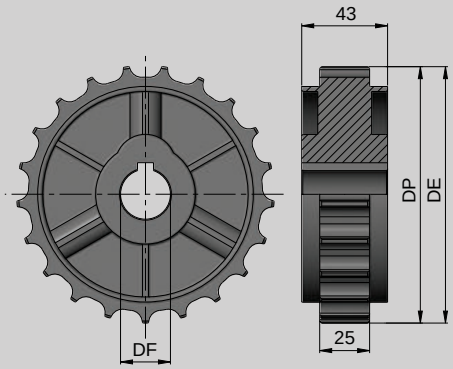

C Rueda de tracción / Drive sprocket / Roue de traction / Antriebsrad.

M Poliamida reporzada. Reinforced polyamide. Polyamide renforcé. Aus verstärktem Polyamid.

900

Z	DE	DP	DF	Kg	COD.	
19	117,0	117,34	25	0,210	6319160	10
			30		6319164	
			35		6319168	
			40		6319172	
21	129,0	129,26	25	0,240	6321161	10
			30		6321165	
			35		6321169	
			40		6321173	
23	141,0	141,22	25	0,300	6323162	10
			30		6323166	
			35		6323170	
			40		6323174	
25	153,0	153,22	25	0,350	6325163	10
			30		6325167	
			35		6325171	
			40		6325175	

* Prisionero bajo pedido.
* Axial locking under request.
* Perçage et taraudage sur demande.
* Gewindestift auf Anfrage

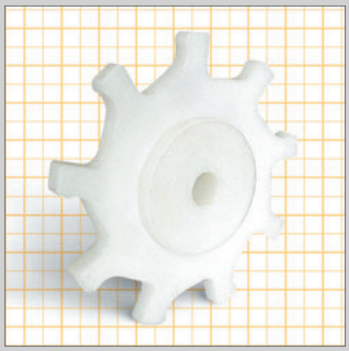

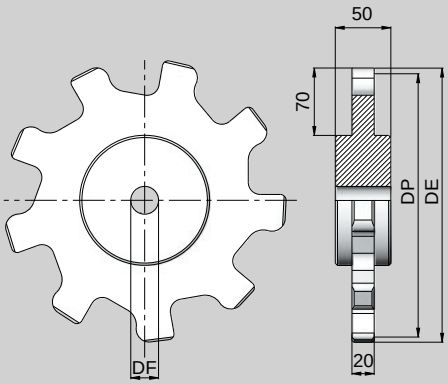

C Rueda de tracción-reenvío / Drive - idler sprocket / Roue de traction - renvoi / Umlenkrad.

M Poliamida reforzada. Polyamide reinforced. Polyamide renforcé. Aus Gußpolyamid.

600 - 600 TAB

Z	DE	DP	DF	Kg	COD.	
9	257	241,21	30	1,1	6209277	2
10	281	266,98	30	1,3	6210278	

C

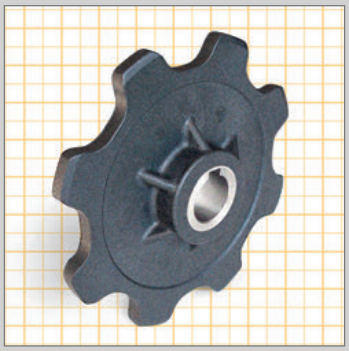

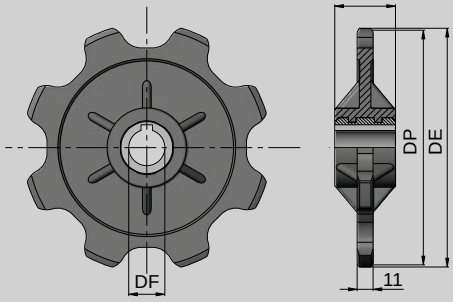

C
M
Rueda de tracción / Drive sprocket / Roue de traction / Antriebsrad.
Poliamida reforzada + Acero Inox.
Reinforced polyamide + stainless steel.
Polyamide renforcé + Acier Inox.
Aus verstärktem Polyamid mit Nabe aus Edelstahl 1.4301
610 - 610 TAB - 610 L - 610 LC - 610 LC E - 610 ML

Z	DE	DP	DF	Kg	COD.	
8	172	166	25	0,51	6308601	10
			30	0,56	6308603	

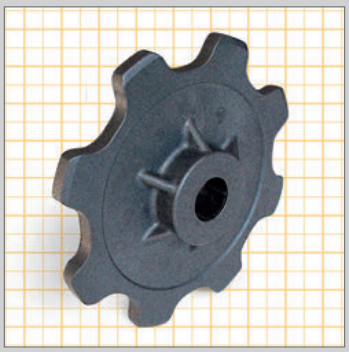

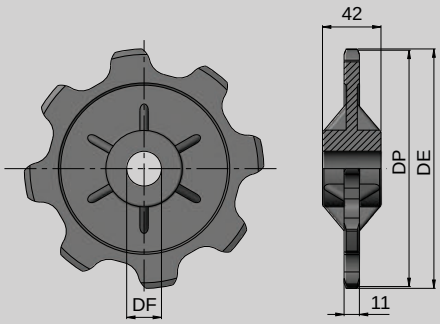

C
M
Rueda de reenvío / Idler wheel / Roue de renvoi / Umlenkrad.
Poliamida reforzada. Reinforced polyamide.
Polyamide renforcé. Aus verstärktem Polyamid.
610 - 610 TAB - 610 L - 610 LC - 610 LC E - 610 ML

Z	DE	DP	DF	Kg	COD.	
8	172	166	25	0,33	6608791	8
			30	0,33	6608794	

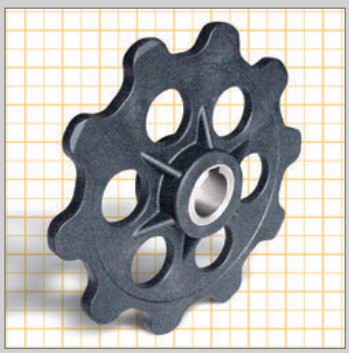

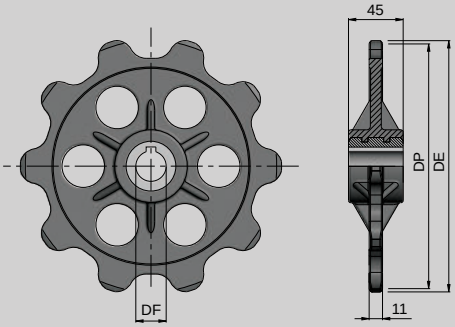

C
M
Rueda de tracción / Drive sprocket / Roue de traction / Antriebsrad.
Poliamida reforzada + Acero Inox.
Reinforced polyamide + stainless steel.
Polyamide renforcé + Acier Inox.
Aus verstärktem Polyamid mit Nabe aus Edelstahl 1.4301
610 - 610 TAB - 610 L - 610 LC - 610 LC E - 610 ML

Z	DE	DP	DF	Kg	COD.	
10	215	205,45	25	0,67	6310609	5
			30	0,60	6310612	

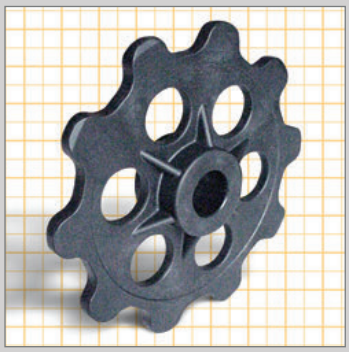

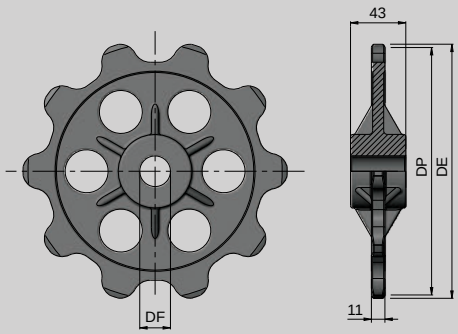

C
M
Rueda de reenvío / Idler wheel / Roue de renvoi / Umlenkrad.
Poliamida reforzada. Reinforced polyamide.
Polyamide renforcé. Aus verstärktem Polyamid.
610 - 610 TAB - 610 L - 610 LC - 610 LC E - 610 ML

Z	DE	DP	DF	Kg	COD.	
10	215	205,45	25	0,43	6610797	5
			30	0,39	6610799	



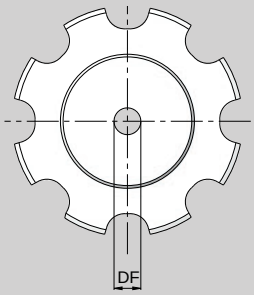

C Rueda de tracción-reenvio / Drive - idler sprocket / Roue de traction - renvoi / Umlenkrad.

M Poliamida reforzada. Polyamide reinforced. Polyamide renforcé. Aus Gußpolyamid.

610 - 610 TAB - 610 L - 610 LC - 610 LC E - 610 ML

Z	DE	DP	DF	Kg	COD.	
8	172	165,93	20	0,60	6208051	4
10	215	205,49	20	0,80	6210052	
12	256	245,35	20	1,10	6212053	

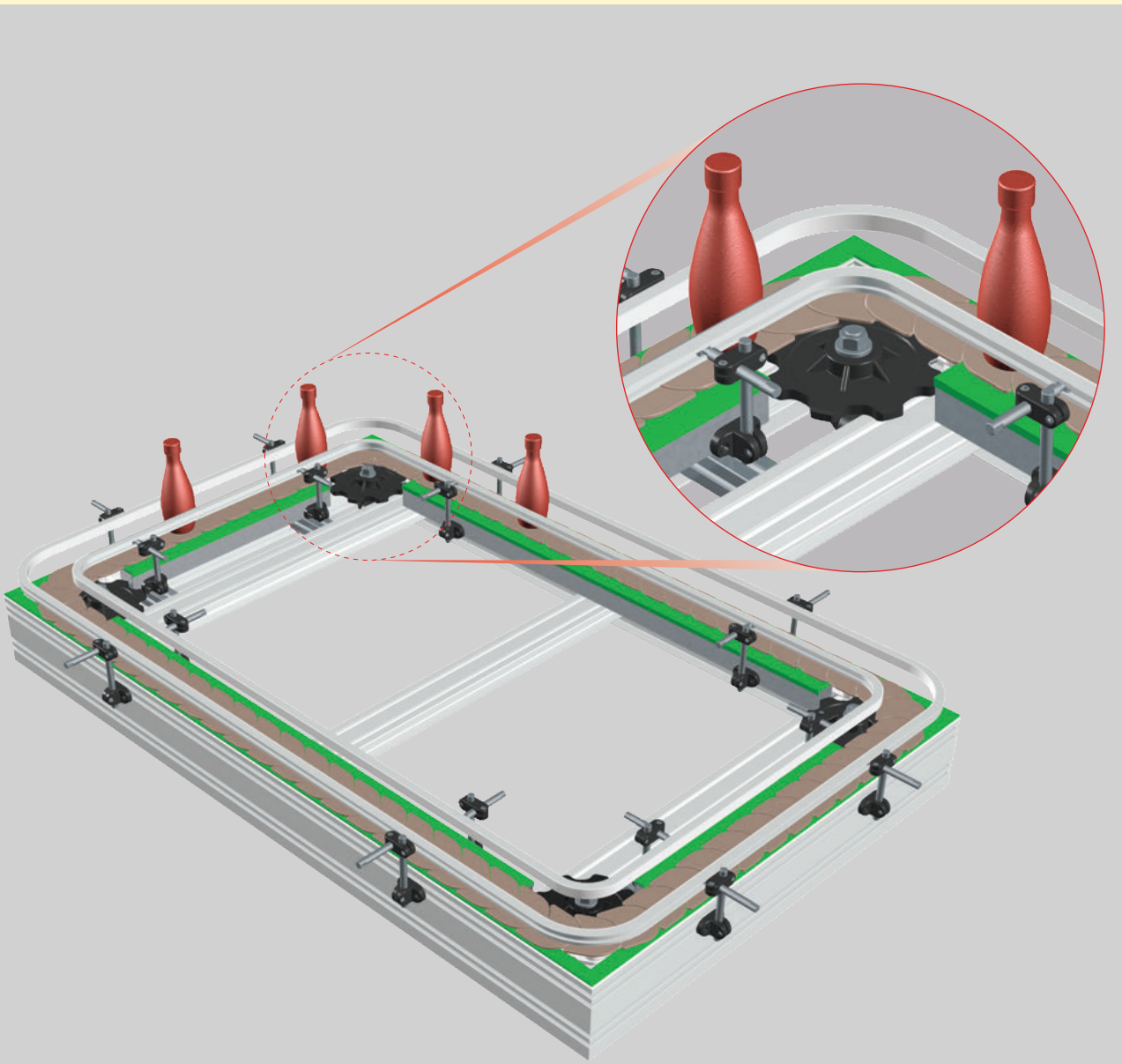

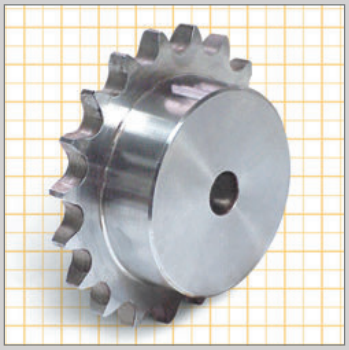

ASA 40

C Rueda de tracción-reenvío / Drive-idler sprocket / Roue de traction-renvoi / Umlenkrad.

M Acero. Steel. Acier. Aus Stahl.

843 - 1843 TAB- 1843 EG

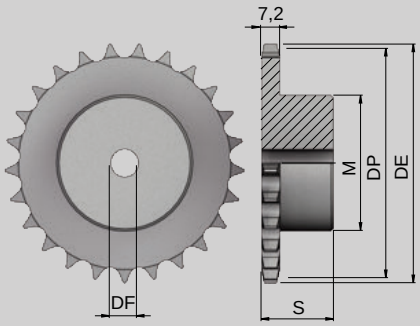

Z	DE	DP	M	DF	S	COD.
13	59,2	53,6	37	10	28	1007013S
15	67,2	61,09	45	10	28	1007015S
17	75,2	69,11	52	12	28	1007017S
19	83,3	77,16	60	12	28	1007019S
21	90,3	85,22	68	14	28	1007021S
23	99,4	93,27	70	14	28	1007023S
25	107,4	101,33	70	14	28	1007025S
27	115,5	109,40	70	16	30	1007027S
29	123,6	117,46	80	16	30	1007029S
30	127,6	121,50	80	16	30	1007030S
31	131,6	125,54	90	16	30	1007031S
33	139,7	133,60	90	16	30	1007033S

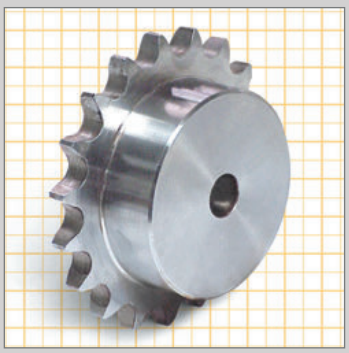

ASA 60

C Rueda de tracción-reenvío / Drive-idler sprocket / Roue de traction-renvoi / Umlenkrad.

M Acero. Steel. Acier. Aus Stahl.

863 - 1873 TAB - 1873 EG - 1873 GA

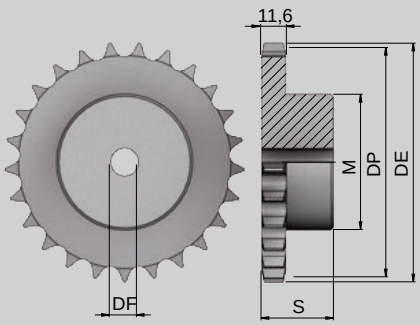

Z	DE	DP	M	DF	S	COD.
15	100,0	91,63	70	16	35	1010015S
17	112,0	103,67	80	16	35	1010017S
19	124,1	115,75	80	16	35	1010019S
21	136,2	127,82	90	20	40	1010021S
23	148,2	139,90	90	20	40	1010023S
25	160,3	152,0	90	20	40	1010025S
27	172,4	164,09	95	20	40	1010027S
29	184,5	176,19	95	20	40	1010029S
30	190,6	182,25	95	20	40	1010030S
31	196,6	188,35	95	20	40	1010031S

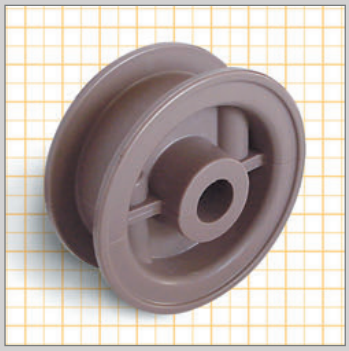

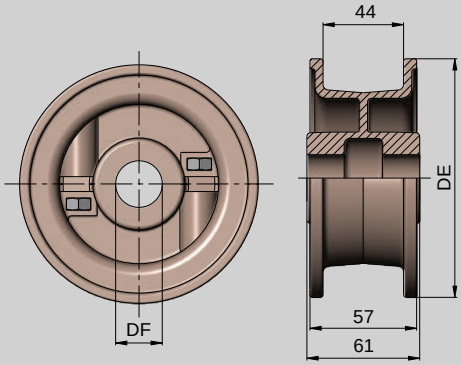

C Carrete de reenvío partida / Split idler wheel / Roue de renvoi divisée / Geteilte Umlenkrolle.

M Acetal baja fricción, tornilleria Aº Inox. Low friction acetal, fasteners in SS. LF acetal, visserie acier inoxydable. LF azetal, Verschraubung aus Edelstahl 1.4301

815 - 815 G - 820 - 831 - 879 - 880 - 881 - 881M - 887
900 - 7253 - 9123 - 9253 - 9255

Z	DE	DP	DF	Kg	COD.	
21	129,0	-	25	0,3	6621092	8
			30		6621093	
			35		6621094	
			40		6621095	
23	141,0	-	25	0,4	6623099	6
			30		6623100	
			35		6623101	
			40		6623117	
25	153,0	-	25	0,4	6625102	6
			30		6625103	
			35		6625104	
			40		6625105	

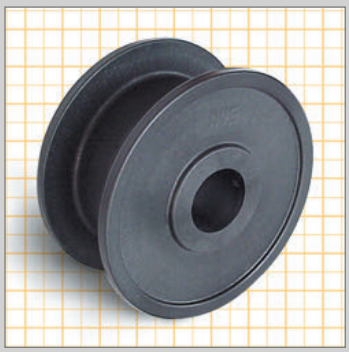

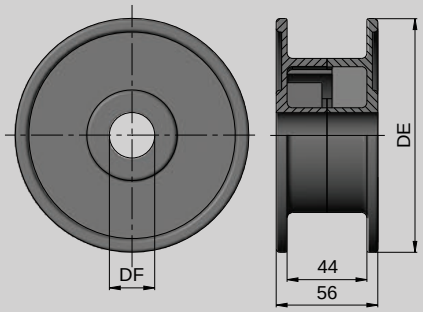

C Carrete de reenvío / Idler wheel / Roue de renvoi / Umlenkrolle.

M Acetal. Acetal. Acétal. Azetal

815 - 815 G - 820 - 831 - 879 - 880 - 881 - 881M - 887
900 - 7253 - 9123 - 9253 - 9255

Z	DE	DP	DF	Kg	COD.	
19	117,0	-	25	0,2	6619007	8
			30		6619013	
			35		6619019	
			40		6619025	
21	129,0	-	25	0,2	6621008	8
			30		6621014	
			35		6621020	
			40		6621026	
23	141,0	-	25	0,3	6623009	6
			30		6623015	
			35		6623021	
			40		6623027	
25	153,0	-	25	0,3	6625010	6
			30		6625016	
			35		6625022	
			40		6625028	



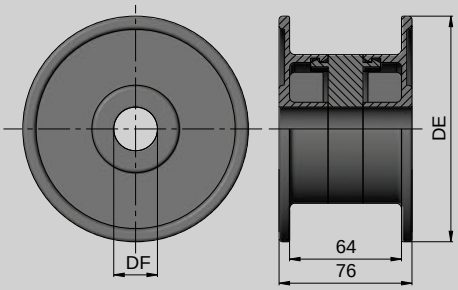

C Carrete de reenvío / Idler wheel / Roue de renvoi / Umlenkrolle.

M Acetal. Acetal. Acétal. Azetal

879 TAB - 880 TAB - 880 R - 881 TAB - 889TAB - 887TAB

Z	DE	DP	DF	Kg	COD.	
19	117,0	-	25	0,3	6619107	8
			30		6619112	
			35		6619119	
			40		6619125	
21	129,0	-	25	0,3	6621108	6
			30		6621114	
			35		6621120	
			40		6621126	
23	141,0	-	25	0,3	6623109	6
			30		6623115	
			35		6623121	
			40		6623127	
25	153,0	-	25	0,4	6625110	4
			30		6625116	
			35		6625122	
			40		6625128	



C Carrete de reenvío / Idler wheel / Roue de renvoi / Umlenkrolle.

M Acetal. Acetal. Acétal. Azetal.

805 - 805 G

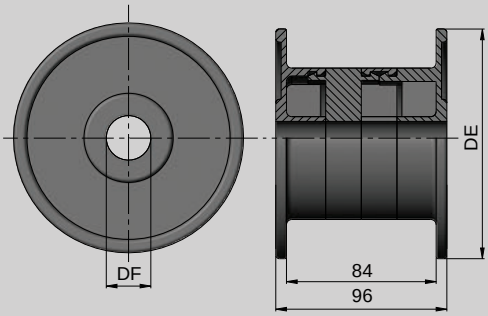

Z	DE	DP	DF	Kg	COD.	
19	117,0	-	25	0,3	6619686	4
			30		6619687	
			35		6619688	
			40		6619689	
21	129,0	-	25	0,3	6621691	4
			30		6621692	
			35		6621693	
			40		6621694	
23	141,0	-	25	0,3	6623697	4
			30		6623698	
			35		6623699	
			40		6623700	
25	153,0	-	25	0,4	6625703	4
			30		6625704	
			35		6525705	
			40		6625706	



C Carrete de reenvío / Idler wheel / Roue de renvoi / Umlenkrolle.

M Acetal. Acetal. Acétal. Azetal

821 - 821 BP - 821 GF

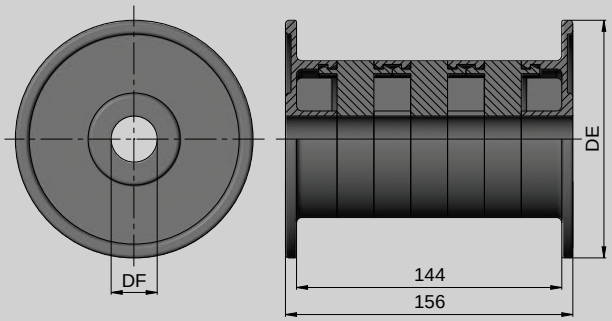

Z	DE	DP	DF	Kg	COD.	
19	117,0	-	25	0,3	6619710	2
			30		6619711	
			35		6619712	
			40		6619713	
21	129,0	-	25	0,3	6621716	2
			30		6621717	
			35		6621718	
			40		6621719	
23	141,0	-	25	0,3	6623722	2
			30		6623723	
			35		6623724	
			40		6623725	
25	153,0	-	25	0,4	6625730	2
			30		6625731	
			35		6625732	
			40		6625734	



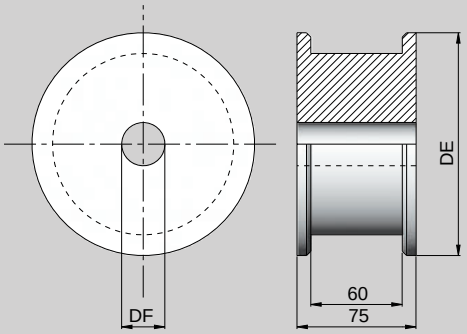

C Carrete de reenvío / Idler wheel / Roue de renvoi / Umlenkrolle.

M Poliamida reforzada. Reinforced polyamide. Polyamide renforcé. Aus Gußpolyamid.

8157 - 8857M

Z	DE	DP	DF	Kg	COD.	
17	104,0	-	25*	0,20	6517251	10
			25		6517265	
			30		6517266	
			35		6517267	
			40		6517268	
19	117,0	-	25*	0,30	6519252	
			25		6519270	
			30		6519271	
			35		6519272	
			40		6519273	
21	129,0	-	25*	0,40	6521253	
			25		6521275	
			30		6521276	
			35		6521277	
			40		6521278	
23	141,0	-	25*	0,50	6523254	
			25		6523280	
			30		6523281	
			35		6523282	
			40		6523283	
25	153,0	-	25*	0,60	6525255	
			25		6525286	
			30		6525287	
			35		6525288	
			40		6525289	



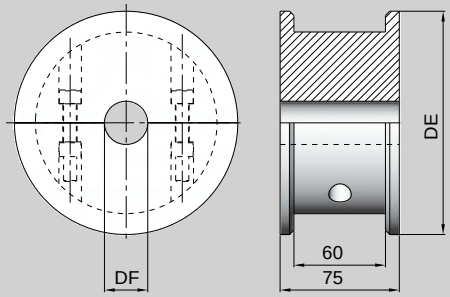

C Carrete de reenvío partida / Split idler wheel / Roue de renvoi divisée / Geteilte Umlenkrolle.

M Poliamida reforzada + Tornillería inoxidable. Polyamide reinforced + Screws in stainless steel. Polyamide renforcé + Visserie inoxydable. Aus Gußpolyamid, Verschraubung aus Edelstahl.

8157 - 8857M

Z	DE	DP	DF	Kg	COD.	
17	104,0	-	25*	0,20	6517256	10
			25		6517330	
			30		6517331	
			35		6517332	
			40		6517333	
19	117,0	-	25*	0,30	6519257	
			25		6519336	
			30		6519337	
			35		6519338	
			40		6519339	
21	129,0	-	25*	0,40	6521258	
			25		6521341	
			30		6521342	
			35		6521343	
			40		6521344	
23	141,0	-	25*	0,50	6523259	
			25		6523347	
			30		6523348	
			35		6523349	
			40		6523350	
25	153,0	-	25*	0,60	6525260	
			25		6525352	
			30		6525353	
			35		6525354	
			40		6525355	



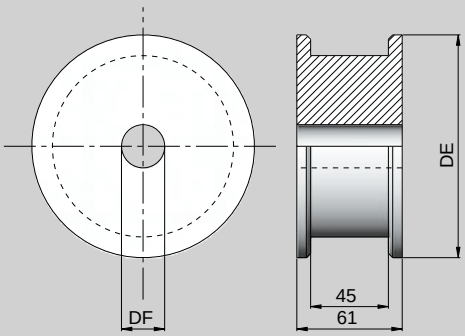

C Carrete de reenvío / Idler wheel / Roue de renvoi / Umlenkrolle.

M Poliamida reforzada. Reinforced polyamide. Polyamide renforcé. Aus Gußpolyamid.

815 - 815 G - 820 - 831 - 879 - 880 - 881 - 881M - 887
900 - 7253 - 9123 - 9253 - 9255

Z	DE	DP	DF	Kg	COD.	
17	104,0	-	20	0,4	6517501	10
			25		6517502	
			30		6517504	
			35		6517505	
			40		6517506	
19	117,0	-	20	0,5	6519523	6
			25		6519524	
			30		6519525	
			35		6519528	
			40		6519530	
21	129,0	-	20	0,6	6521541	6
			25		6521542	
			30		6521544	
			35		6521547	
			40		6521549	
23	141,0	-	20	0,7	6523557	6
			25		6523558	
			30		6523560	
			35		6523561	
			40		6523564	
25	153,0	-	20	0,9	6525572	6
			25		6525573	
			30		6525575	
			35		6525577	
			40		6525579	



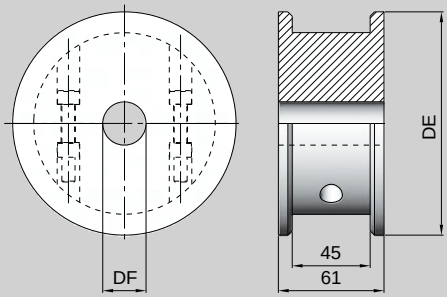

C Carrete de reenvío partida / Split idler wheel / Roue de renvoi divisée / Geteilte Umlenkrolle.

M Poliamida reforzada + Tornillería inoxidable.
Polyamide reinforced + Screws in stainless steel.
Polyamide renforcé + Visserie inoxydable.
Aus Gußpolyamid, Verschraubung aus Edelstahl.

815 - 815 G - 820 - 831 - 879 - 880 - 881 - 881M - 887
900 - 7253 - 9123 - 9253 - 9255

Z	DE	DP	DF	Kg	COD.	
19	117,0	-	25	0,5	6519616	6
			30		6519617	
			35		6519618	
			40		6519620	
21	129,0	-	25	0,6	6521628	6
			30		6521629	
			35		6521630	
			40		6521632	
23	141,0	-	25	0,7	6523640	6
			30		6523641	
			35		6523642	
			40		6523643	
25	153,0	-	25	0,9	6525650	6
			30		6525652	
			35		6525653	
			40		6525655	



C Carrete de reenvio / Idler wheel / Roue de renvoi / Umlenkrolle.

M Poliamida reforzada. Reinforced polyamide. Polyamide renforcé. Aus Gußpolyamid.

805 - 805 G

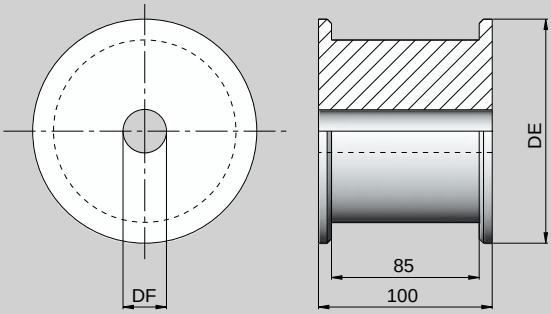

Z	DE	DP	DF	Kg	COD.	
17	104,0	-	20	0,6	6517148	4
			25		6517153	
			30		6517158	
			35		6517163	
			40		6517168	
19	117,0	-	20	0,8	6519149	4
			25		6519154	
			30		6519159	
			35		6519164	
			40		6519169	
21	129,0	-	20	1,0	6521150	4
			25		6521155	
			30		6521160	
			35		6521165	
			40		6521170	
23	141,0	-	20	1,2	6523151	4
			25		6523156	
			30		6523161	
			35		6523166	
			40		6523171	
25	153,0	-	20	1,4	6525152	4
			25		6525157	
			30		6525162	
			35		6525167	
			40		6525172	



C Carrete de reenvío partida / Split idler wheel / Roue de renvoi divisée / Geteilte Umlenkrolle.

M Poliamida reforzada + Tornillería inoxidable. Polyamide reinforced + Screws in stainless steel. Polyamide renforcé + Visserie inoxydable. Aus Gußpolyamid, Verschraubung aus Edelstahl.

805 - 805 G

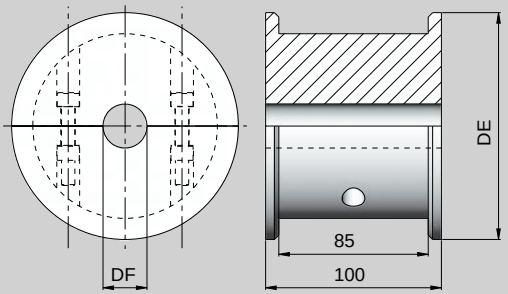

Z	DE	DP	DF	Kg	COD.	
19	117,0	-	25	0,8	6519230	4
			30		6519235	
			35		6519240	
			40		6519245	
21	129,0	-	25	1,0	6521231	4
			30		6521236	
			35		6521241	
			40		6521246	
23	141,0	-	25	1,2	6523232	4
			30		6523237	
			35		6523242	
			40		6523247	
25	153,0	-	25	1,4	6525233	4
			30		6525238	
			35		6525243	
			40		6525248	

OTRAS RUEDAS / OTHER SPROCKETS
AUTRES ROUES DENTES / ANDERE KETTENRÄDER

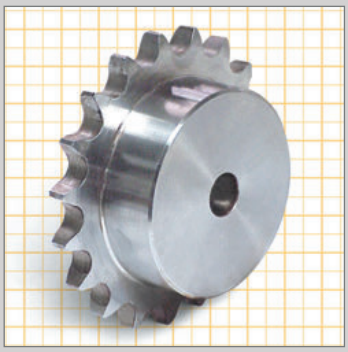

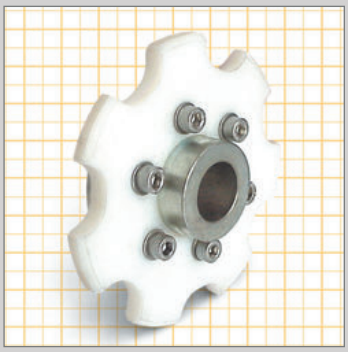

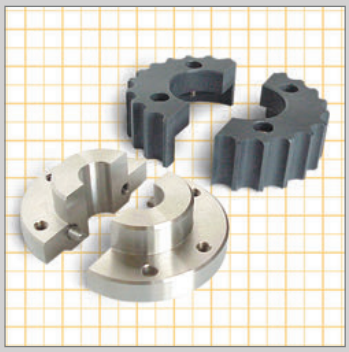

NOTAS / NOTES
NOTES / ANMERKUNGEN



DESLIDUR

CARRIL LLANO / FLAT GUIDE / FER PLAT / FLACHPROFIL

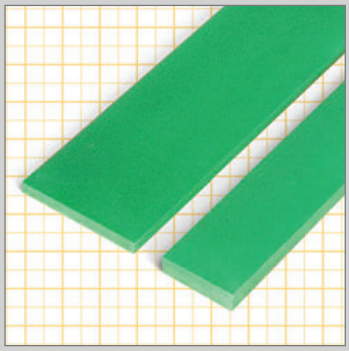

M
Polietileno UHMW 1000 "DESLIDUR".
UHMW 1000 "DESLIDUR" Polyethylene.
Polyéthylène UHMW 1000 "DESLIDUR".
Profil aus Polyäthylen UHMW 1000 "DESLIDUR"

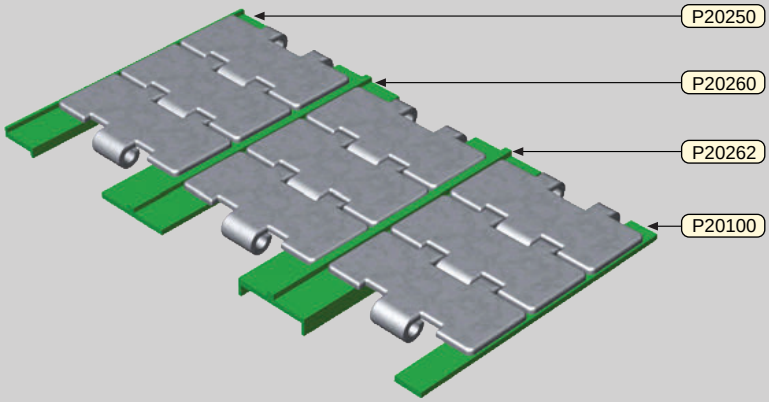

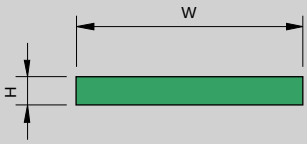

Longitud standard / Standard Length / Longueur standard / Lieferlänge 50 m

COLOR / COLOUR COULEUR / FARBE	H	W									
		15	20	25	30	35	40	45	50	60	70
Verde/Green/Vert/Grün	3	P20100	P20101	P20102	P20103	P20104	P20105	P20106	P20107	P20109	P20111
Negro/Black/Noir/Schwarz	3	P30100	P30101	P30102	P30103	P30104	P30105	P30106	P30107	-	-
Kg/m	-	0,05	0,06	0,07	0,09	0,10	0,11	0,13	0,14	0,17	0,20
Verde/Green/Vert/Grün	5	P20120	P20121	P20122	P20123	P20124	P20125	P20126	P20127	-	-
Negro/Black/Noir/Schwarz	5	P30120	P30121	P30122	P30123	P30124	P30125	P30126	P30127	-	-
Kg/m	-	0,07	0,10	0,12	0,14	0,17	0,19	0,21	0,24	-	-

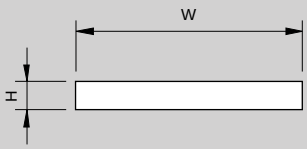

Longitud standard / Standard Length / Longueur standard / Lieferlänge 50 m

COLOR / COLOUR COULEUR / FARBE	H	W								
		10	15	20	25	30	35	40	45	50
Blanco/White/Blanc/Weiß	2	P10098	P10090	P10091	P10092	P10093	P10094	P10095	P10096	P10097
Kg/m	-	0,02	0,03	0,04	0,05	0,06	0,07	0,08	0,09	0,10
Blanco/White/Blanc/Weiß	4	-	-	P10151	P10152	P10153	P10154	P10155	P10156	P10157
Kg/m	-	-	-	0,08	0,10	0,12	0,14	0,16	0,18	0,19

PERFIL SECCION "P" / PROFILE SECTION "P" / PROFIL SECTION "P" / PROFIL - TEIL "P"

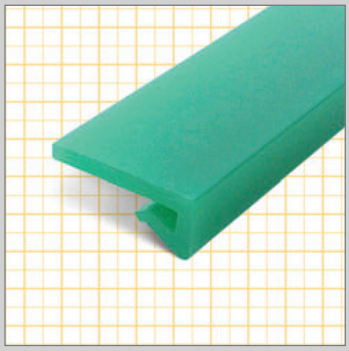

M Polietileno UHMW 1000 "DESLIDUR".
UHMW 1000 "DESLIDUR" Polyethylene.
Polyéthylène UHMW 1000 "DESLIDUR".
Profil aus Polyäthylen UHMW 1000 "DESLIDUR"

Pletina metálica /
Plat metallique

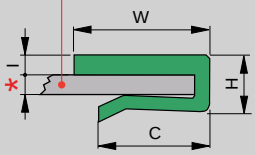

COLOR / COLOUR COULEUR / FARBE	W	H	C	I	A	h	L	Kg/m	COD.
Verde/Green/Vert/Grün	20	10,5	14,5	3	-	-	50	0,11	P20269
Verde/Green/Vert/Grün	25	10,5	20	3	-	-	50	0,12	P20274
Negro/Black/Noir/Schwarz									P30274

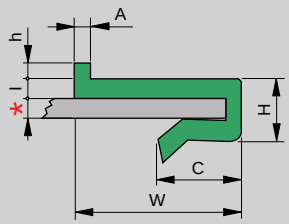

COLOR / COLOUR COULEUR / FARBE	W	H	C	I	A	h	L	Kg/m	COD.
Verde/Green/Vert/Grün	20	9	13	3	2,5	2,5	50	0,12	P20275
Negro/Black/Noir/Schwarz									P30275
Verde/Green/Vert/Grün	25	9	13	3	2,5	2,5	50	0,12	P20271
Negro/Black/Noir/Schwarz									P30271

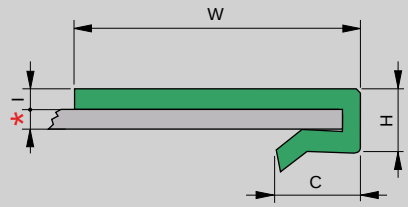

COLOR / COLOUR COULEUR / FARBE	W	H	C	I	A	h	L	Kg/m	COD.
Verde/Green/Vert/Grün	40	10,3	20	3	-	-	50	0,16	P20282
Negro/Black/Noir/Schwarz									P30282

* Perfil para utilizar con chapas de 1,5 a 3 mm. / Wearstrip to be used with plate width of 1,5 to 3 mm.
Profil à utiliser sur tôle de 1,5 à 3 mm. / Klemmprofile passend für Materialstärke von 1,5 bis 3 mm.

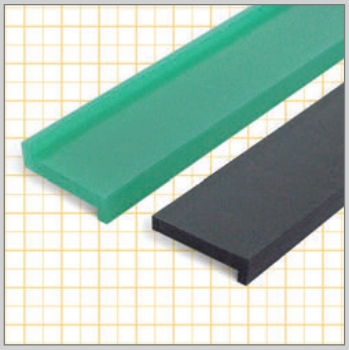

M
Polietileno UHMW 1000 "DESLIDUR".
UHMW 1000 "DESLIDUR" Polyethylene.
Polyéthylène UHMW 1000 "DESLIDUR".
Profil aus Polyäthylen UHMW 1000 "DESLIDUR"

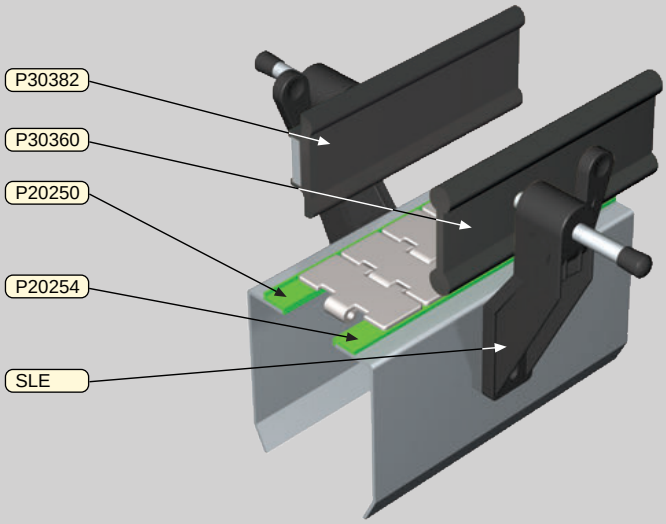

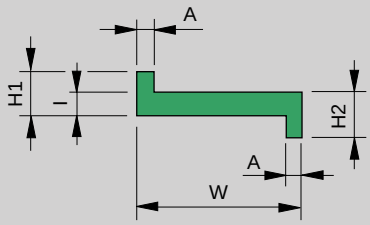

COLOR / COLOUR COULEUR / FARBE	C	W	H1	H2	I	A	L	Kg/m	COD.
Verde/Green/Vert/Grün	Z	20	5,5	5,5	3	2	50	0,07	P20250
Negro/Black/Noir/Schwarz									P30250
Verde/Green/Vert/Grün	Z/23	23	9	7	4	3	50	0,12	P20253
Negro/Black/Noir/Schwarz									P30253

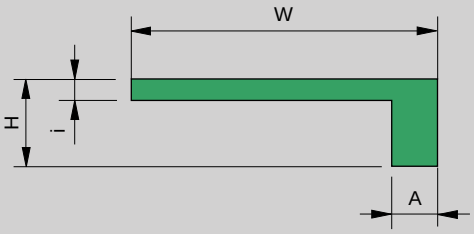

COLOR / COLOUR COULEUR / FARBE	C	W	H	i	A	L	Kg/m	COD.
Verde/Green/Vert/Grün	L	20	5,5	3	2	50	0,06	P20254
Negro/Black/Noir/Schwarz								P30254
Verde/Green/Vert/Grün	L/53	53	6	3	2	50	0,16	P20255
Negro/Black/Noir/Schwarz								P30255
Verde/Green/Vert/Grün	L/23	23	7	4	4,8	50	0,11	P20256
Verde/Green/Vert/Grün	L/41	41	12	3	6	2	0,17	P20257L2
Negro/Black/Noir/Schwarz	L/20	20	5,5	3	2,5	50	0,07	P30258

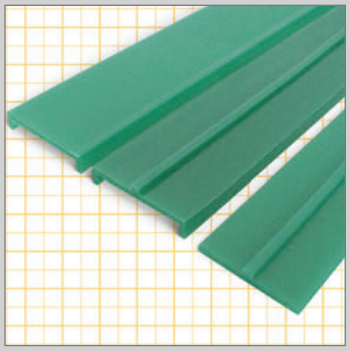

M
Polietileno UHMW 1000 "DESLIDUR".
UHMW 1000 "DESLIDUR" Polyethylene.
Polyéthylène UHMW 1000 "DESLIDUR".
Profil aus Polyäthylen UHMW 1000 "DESLIDUR"

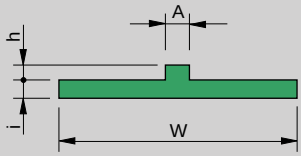

COLOR / COLOUR COULEUR / FARBE	C	W	h	i	D	H	A	L	Kg/m	COD.
Verde/Green/Vert/Grün	T	40	2,5	3	-	-	4	50	0,11	P20260
Negro/Black/Noir/Schwarz										P30260

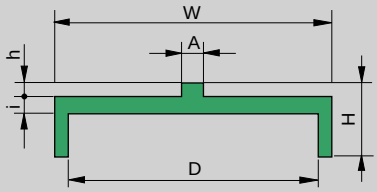

COLOR / COLOUR COULEUR / FARBE	C	W	h	i	D	H	A	L	Kg/m	COD.
Verde/Green/Vert/Grün	DZ/36	40	3	3	36	9	4	50	0,13	P20262
Negro/Black/Noir/Schwarz										P30262
Verde/Green/Vert/Grün	DZ/32	44	2,5	3	31	8	4	50	0,16	P20264
Negro/Black/Noir/Schwarz										P30264
Verde/Green/Vert/Grün	DZ/41	46	2,5	3	41	11,5	4	50	0,17	P20266
Negro/Black/Noir/Schwarz										P30266
Verde/Green/Vert/Grün	DZ/31	43	3	4	31	15	3	50	0,21	P20268
Negro/Black/Noir/Schwarz										P30268

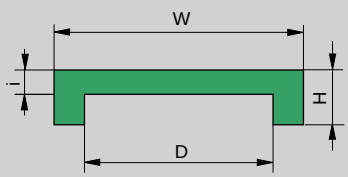

COLOR / COLOUR COULEUR / FARBE	C	W	h	i	D	H	A	L	Kg/m	COD.
Verde/Green/Vert/Grün	DL/21	31	-	4	21	9	-	50	0,17	P20263
Negro/Black/Noir/Schwarz										P30263
Verde/Green/Vert/Grün	DL/31	41	-	4	31	9	-	50	0,21	P20265
Negro/Black/Noir/Schwarz										P30265
Verde/Green/Vert/Grün	DL/31	41	-	3	31	7	-	50	0,17	P20267
Negro/Black/Noir/Schwarz										P30267
Verde/Green/Vert/Grün	DL/37	42	-	4	35,5	7	-	50	0,17	P20272
Verde/Green/Vert/Grün	DL/24	34	-	7	24	15	-	2	0,32	P20296L2
Verde/Green/Vert/Grün	DL/41	45	-	3	40,5	9	-	50	0,16	P20297
Verde/Green/Vert/Grün	DL/29	39	-	5	29	18	-	2	0,33	P20298L2

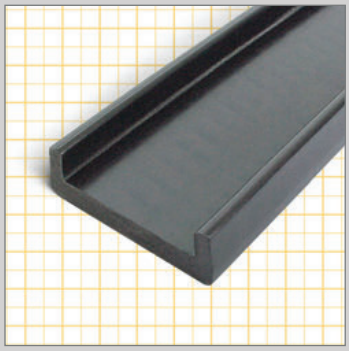

M
Polietileno UHMW 1000 "DESLIDUR".
UHMW 1000 "DESLIDUR" Polyethylene.
Polyéthylène UHMW 1000 "DESLIDUR".
Profil aus Polyäthylen UHMW 1000 "DESLIDUR"

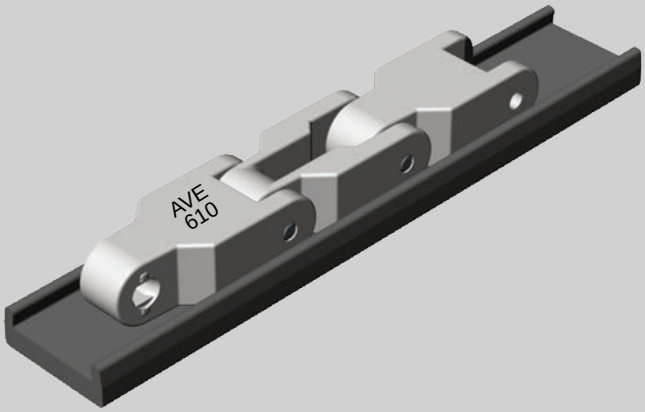

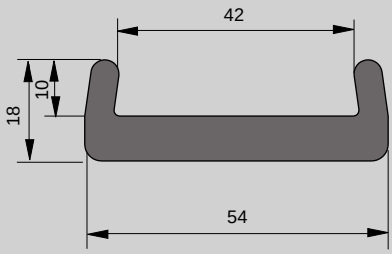

COLOR / COLOUR COULEUR / FARBE	C	L	Kg/m	COD.
Negro/Black/Noir/Schwarz	U/610	2	0,25	P30294

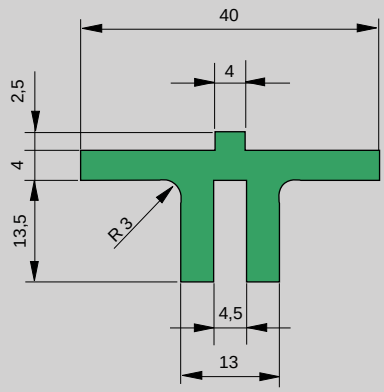

COLOR / COLOUR COULEUR / FARBE	C	L	Kg/m	COD.
Verde/Green/Vert/Grün	TCA	2	0,30	P20292

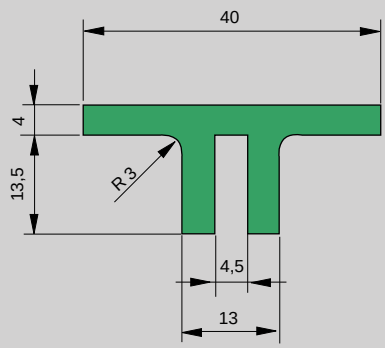

COLOR / COLOUR COULEUR / FARBE	C	L	Kg/m	COD.
Verde/Green/Vert/Grün	TCAL	2	0,29	P20293

D

PERFIL SECCION "U" / PROFILE SECTION "U" / PROFIL SECTION "U" / PROFIL-TEIL "U"

M Polietileno UHMW 1000 "DESLIDUR".
UHMW 1000 "DESLIDUR" Polyethylene.
Polyéthylène UHMW 1000 "DESLIDUR".
Profil aus Polyäthylen UHMW 1000 "DESLIDUR"

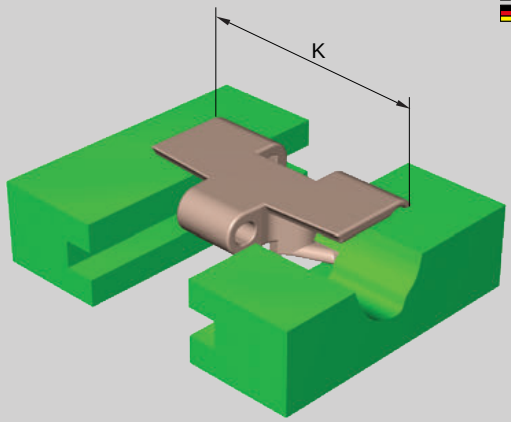

Cadenas / Chains / Chaines / Ketten: 880 TAB 881 TAB

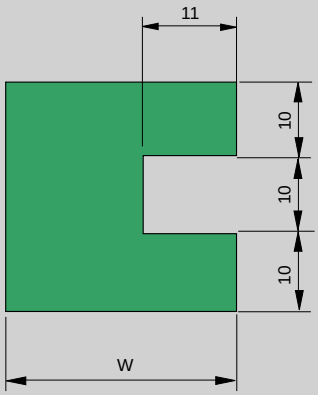

W = 30
K = 82,5

COLOR / COLOUR COULEUR / FARBE	L	Kg/m	COD.
Verde/Green/Vert/Grün	2	0,70	P20290

W = 40
K = 114,3

COLOR / COLOUR COULEUR / FARBE	L	Kg/m	COD.
Verde/Green/Vert/Grün	2	0,98	P20291

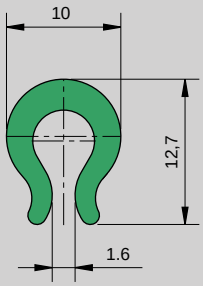

COLOR / COLOUR COULEUR / FARBE	L	Kg/m	COD.
Verde/Green/Vert/Grün	50	0,06	P20285
Negro/Black/Noir/Schwarz	50	0,06	P30285

Perfil para utilizar con chapas de 2 a 3 mm. / Wearstrip to be used with plate width of 2 to 3 mm.
Profil à utiliser sur tôle de 2 à 3 mm. / Klemmprofile passend für Materialstärke von 2 bis 3 mm.

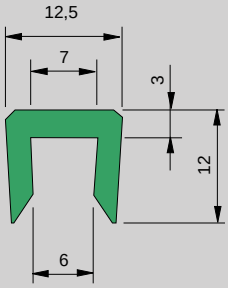

COLOR / COLOUR COULEUR / FARBE	L	Kg/m	COD.
Blanco/White/Blanc/Weiß	50	0,08	P10286
Verde/Green/Vert/Grün	50	0,08	P20286

Perfil para utilizar con chapas de 5 a 6 mm. / Wearstrip to be used with plate width of 5 to 6 mm.
Profil à utiliser sur tôle de 5 à 6 mm. / Klemmprofile passend für Materialstärke von 5 bis 6 mm.

GUIAS SECCION "MC" / SECTION "MC" GUIDE
GUIDE "MC" / PILZPROFIL MIT C-STAHL

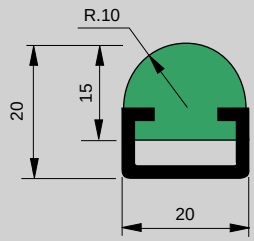

M Polietileno, UHMW 1000 " DESLIDUR", guía s / tabla.
Polyethylene UHMW 1000 "DESLIDUR" guide as in the table.
Polyéthylène UHMW 1000 "DESLIDUR", profile suivant table.
Profil aus Polyäthylen UHMW 1000 "DESLIDUR", C-Stahl siehe Tabelle.

COLOR / COLOUR COULEUR / FARBE	GUIA / GUIDE PROFIL / STAHL	L	Kg/m	COD
Verde/Green/Vert/Grün	-	50	0,21	P20350
Negro/Black/Noir/Schwarz	-	50	0,21	P30350
Verde/Green/Vert/Grün	C 2010 SS	2	0,70	PSS20350L2
		3		PSS20350L3
Verde/Green/Vert/Grün	C 2010	2	0,70	PZN20350L2
		3		PZN20350L3
Negro/Black/Noir/Schwarz	C 2010 SS	2	0,70	PSS30350L2
		3		PSS30350L3
Negro/Black/Noir/Schwarz	C 2010	2	0,70	PZN30350L2
		3		PZN30350L3

GUIAS SECCION "H" / SECTION "H" GUIDE
GUIDE "H" / PILZPROFIL MIT C-STAHL

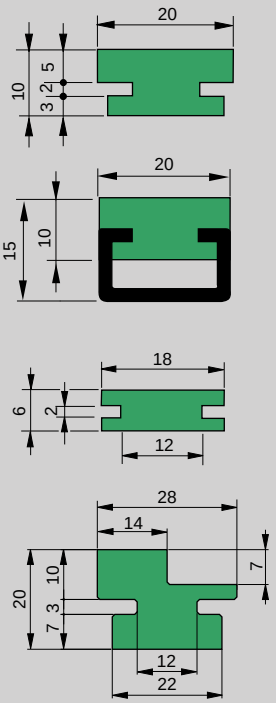

M Polietileno, UHMW 1000 " DESLIDUR", guía s / tabla.
Polyethylene UHMW 1000 "DESLIDUR" guide as in the table.
Polyéthylène UHMW 1000 "DESLIDUR", profile suivant table.
Profil aus Polyäthylen UHMW 1000 "DESLIDUR", C-Stahl siehe Tabelle.

COLOR / COLOUR COULEUR / FARBE	GUIA / GUIDE PROFIL / STAHL	L	Kg/m	COD
Verde/Green/Vert/Grün	-	50	0,16	P20352

COLOR / COLOUR COULEUR / FARBE	GUIA / GUIDE PROFIL / STAHL	L	Kg/m	COD
Verde/Green/Vert/Grün	C 2010 SS	2	0,65	PSS20352L2
		3		PSS20352L3
Verde/Green/Vert/Grün	C 2010	2	0,65	PZN20352L2
		3		PZN20352L3

COLOR / COLOUR COULEUR / FARBE	GUIA / GUIDE PROFIL / STAHL	L	Kg/m	COD
Verde/Green/Vert/Grün	-	50	0,08	P20354

COLOR / COLOUR COULEUR / FARBE	GUIA / GUIDE PROFIL / STAHL	L	Kg/m	COD
Verde/Green/Vert/Grün	-	2	0,46	P20356

PERFIL SECCION "L" / SECTION "L" PROFILE
PROFIL "L" / PROFIL "L"

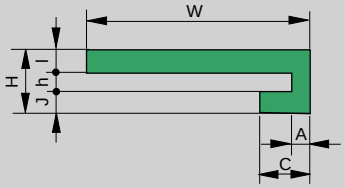

M Polietileno UHMW 1000 "DESLIDUR". / UHMW 1000 "DESLIDUR" Polyethylene.
Polyéthylène UHMW 1000 "DESLIDUR". / Profil aus Polyäthylen UHMW 1000 "DESLIDUR"

COLOR / COLOUR COULEUR / FARBE	W	H	I	J	C	h	A	L	Kg/m	COD
Verde/Green/Vert/Grün	23	10	3	3	11	3	3	2	0,11	P20312
Verde/Green/Vert/Grün	35	10	3,6	3,6	8	2,8	3	2	0,14	P20311
Verde/Green/Vert/Grün	40	8	3	2	25	3	10	2	0,19	P20310
Verde/Green/Vert/Grün	45	14	3	2,5	10	8,5	4	2	0,19	P20373

PERFIL SECCION "U" / SECTION "U" PROFILE
PROFIL SECTION "U" / PROFIL-TEIL "U"

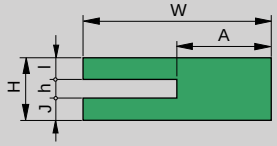

M Polietileno UHMW 1000 "DESLIDUR". / UHMW 1000 "DESLIDUR" Polyethylene.
Polyéthylène UHMW 1000 "DESLIDUR". / Profil aus Polyäthylen UHMW 1000 "DESLIDUR"

COLOR / COLOUR COULEUR / FARBE	W	H	I	J	h	A	L	Kg/m	COD
Verde/Green/Vert/Grün	30	10	3,5	3,5	3	15	2	0,25	P20320
	50	20	5,5	5,5	9	21	2	0,74	P20322

PERFIL SECCIÓN "C" / PROFILE SECTION "C" / PROFIL SECTION "C" / PROFIL-TEIL "C"

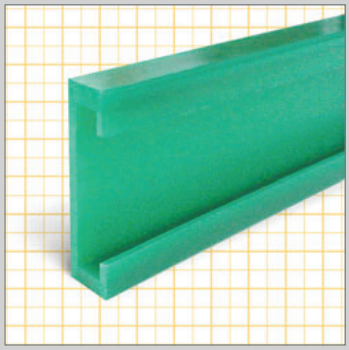

M Polietileno UHMW 1000 "DESLIDUR".
UHMW 1000 "DESLIDUR" Polyethylene.
Polyéthylène UHMW 1000 "DESLIDUR".
Profil aus Polyäthylen UHMW 1000 "DESLIDUR"

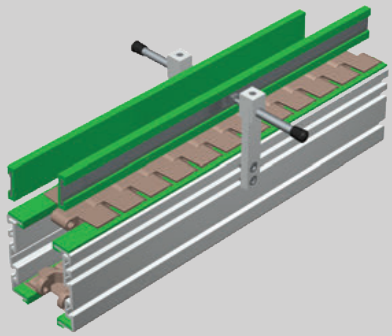

Pletina metálica / Metallic plate
Plat métallique / Metall-platine

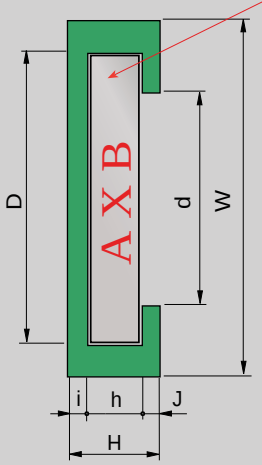

COLOR / COLOUR COULEUR / FARBE	Para pletina / For steel Pour plat / Für Stahl A X B	W	H	i	h	J	D	d	L	Kg/m	COD
Verde/Green/Vert/Grün	20 X 3	30	12	3	3,5	5,5	21	12	2	0,22	P20364L2
Verde/Green/Vert/Grün	20 X 5	30	12	3,5	5,2	3,3	20,5	12	2	0,17	P20365
Verde/Green/Vert/Grün	30 X 3	40	10	3,5	3,5	3	30,5	23	50	0,19	P20370
Verde/Green/Vert/Grün	40 X 4	50	10,5	3	4,5	3	41	29	50	0,24	P20367
Verde/Green/Vert/Grün	40 X 6	50	12	3	6,5	2,5	40,3	28,5	2	0,24	P20369L2
Verde/Green/Vert/Grün	40 X 8	50	14	3	8,3	2,7	41	30	50	0,26	P20371
Verde/Green/Vert/Grün	40 X 10	50	16	3	10,3	2,7	41	30	2	0,27	P20372
Verde/Green/Vert/Grün	50 X 6	60	12	3	6,5	2,5	51	35	50	0,28	P20374
Negro/Black/Noir/Schwarz	80 X 5	90	12	4	5,5	2,5	81	70	2	0,42	P30392L2

Otras dimensiones bajo pedido / Another sizes on demand / Autres longueurs sur demande / weitere Konturen auf Anfrage

D

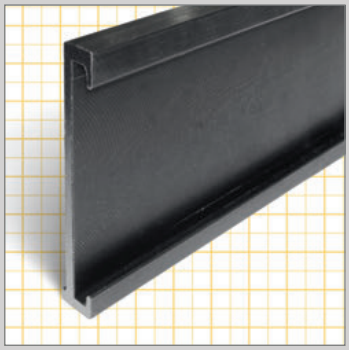

M Polietileno UHMW 1000 "DESLIDUR".
UHMW 1000 "DESLIDUR" Polyethylene.
Polyéthylène UHMW 1000 "DESLIDUR".
Profil aus Polyäthylen UHMW 1000 "DESLIDUR"

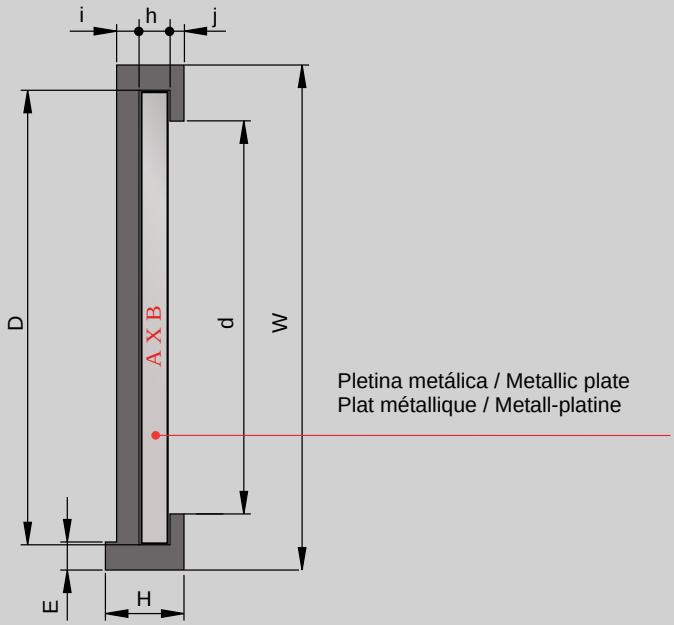

COLOR / COLOUR COULEUR / FARBE	Para pletina / For steel Pour plat / Für Stahl A	X	B	W	H	i	h	J	D	d	E	L	Kg/m	COD
Negro / Black / Noir / Schwarz	80		5	90	14	4	5,5	2,5	81	70	5	2	0,47	P30390L2

PERFIL SECCIÓN "C" / PROFILE SECTION "C" / PROFIL SECTION "C" / PROFIL-TEIL "C"



M
Polietileno UHMW 1000 "DESLIDUR".
UHMW 1000 "DESLIDUR" Polyethylene.
Polyéthylène UHMW 1000 "DESLIDUR".
Profil aus Polyäthylen UHMW 1000 "DESLIDUR"

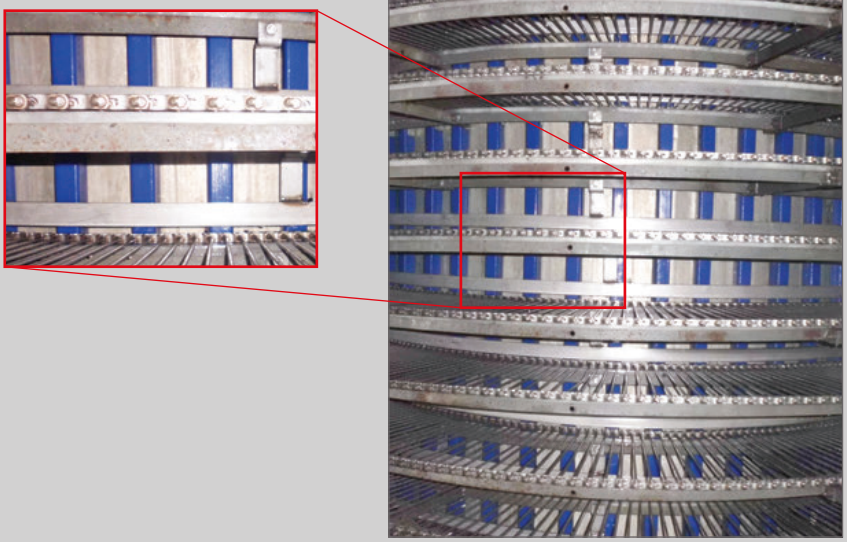

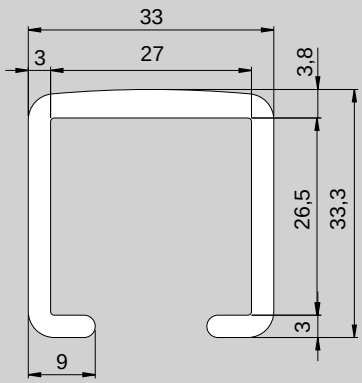

D

Fabricación bajo pedido. /
Manufactured to order. /
Fabrication sur commande. /
Auf Bestellung gefertigt.

COLOR / COLOUR COULEUR / FARBE	L	Kg/m	COD.
Blanco / White / Blanc / Weiß	3	0,29	P10881L3

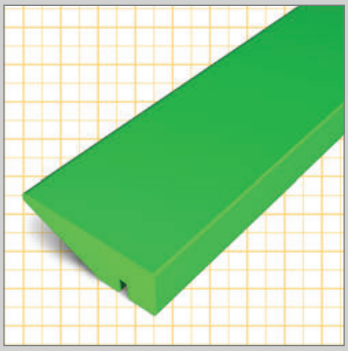

M Polietileno UHMW 1000 "DESLIDUR".
UHMW 1000 "DESLIDUR" Polyethylene.
Polyéthylène UHMW 1000 "DESLIDUR".
Profil aus Polyäthylen UHMW 1000 "DESLIDUR"

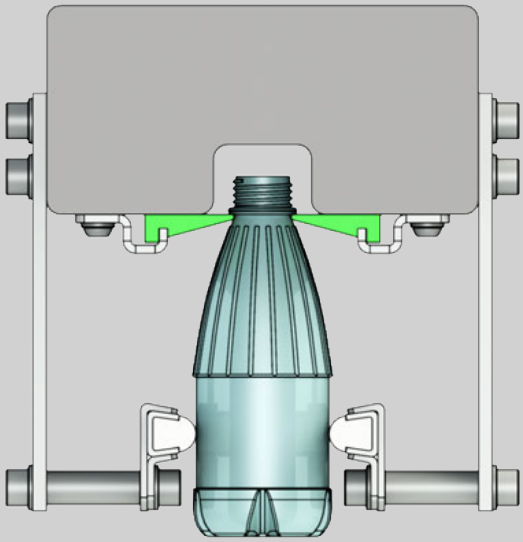

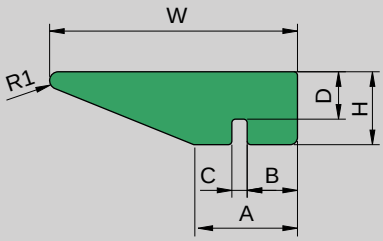

COLOR / COLOUR COULEUR / FARBE	W	H	A	B	C	D	L	Kg/m	COD
Verde/Green/Vert/Grün	20	14	9	3	3	7,7	2	0,18	P20650L2
	23	10	9	5	2,4	4	2	0,15	P20655L2
	23	10	10,3	5	2,3	4	2	0,16	P20658L2
	25	10,5	9	5	2,3	4	2	0,18	P20662L2
	28	10	10	5	2,1	5	2	0,19	P20665L2
	32	10	9	5	3,2	5	2	0,17	P20670L2
	35	9,5	12	6	2,5	2,5	2	0,24	P20674L2

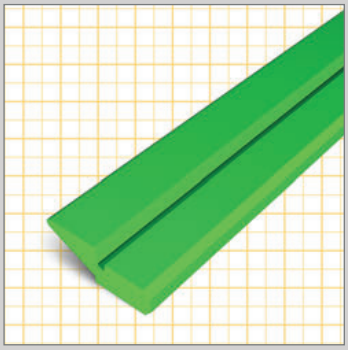

M Polietileno UHMW 1000 "DESLIDUR".
UHMW 1000 "DESLIDUR" Polyethylene.
Polyéthylène UHMW 1000 "DESLIDUR".
Profil aus Polyäthylen UHMW 1000 "DESLIDUR"

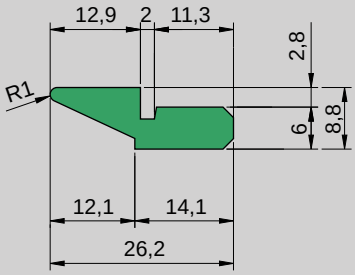

COLOR / COLOUR COULEUR / FARBE	L	Kg/m	COD.
Verde / Green / Vert / Grün	2	0,13	P20690L2

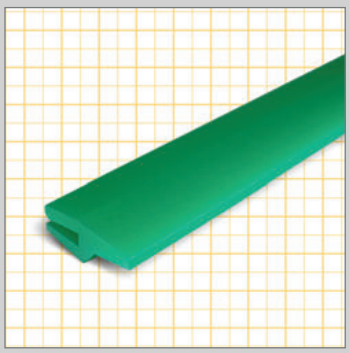

M Polietileno UHMW 1000 "DESLIDUR".
UHMW 1000 "DESLIDUR" Polyethylene.
Polyéthylène UHMW 1000 "DESLIDUR".
Profil aus Polyäthylen UHMW 1000 "DESLIDUR"

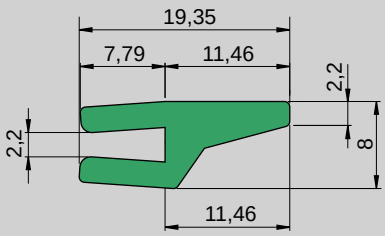

COLOR / COLOUR COULEUR / FARBE	L	Kg/m	COD.
Verde / Green / Vert / Grün	2	0,08	P20780

D

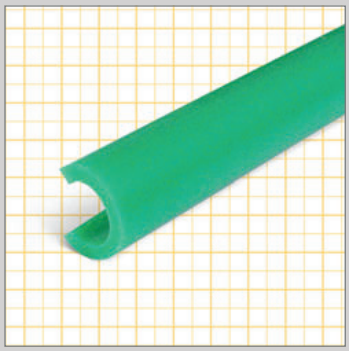

M
Polietileno UHMW 1000 "DESLIDUR".
UHMW 1000 "DESLIDUR" Polyethylene.
Polyéthylène UHMW 1000 "DESLIDUR".
Profil aus Polyäthylen UHMW 1000 "DESLIDUR"

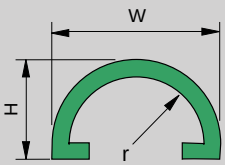

COLOR / COLOUR COULEUR / FARBE	C	W	H	r	L	Kg/m	COD.
Blanco/White/Blanc/Weiß	Clip MC 10 mm - 3/8"	25	15	10	50	0,10	P10386
Verde/Green/Vert/Grün						0,10	P20386
Blanco/White/Blanc/Weiß	Clip MC 8 mm - 5/16"	20	13	8	50	0,09	P10388
Verde/Green/Vert/Grün						0,09	P20388

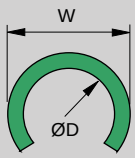

COLOR / COLOUR COULEUR / FARBE	C	W	ØD	L	Kg/m	COD.
Blanco/White/Blanc/Weiß	Clip Ø 12 - 1/2"	16,5	12	50	0,08	P10400
Verde/Green/Vert/Grün				50	0,08	P20400
Blanco/White/Blanc/Weiß	Clip Ø 10 - 3/8"	13,8	10	50	0,07	P10402
Verde/Green/Vert/Grün				50	0,07	P20402

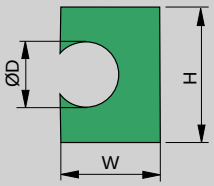

COLOR / COLOUR COULEUR / FARBE	ØD	H	W	L	Kg/m	COD.
Verde/Green/Vert/Grün	8	20	14	2	0,21	R08
Verde/Green/Vert/Grün	10	22	16	2	0,25	R10
Verde/Green/Vert/Grün	12	24	18	2	0,29	R12

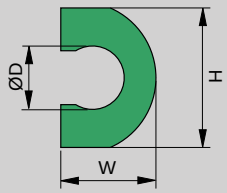

COLOR / COLOUR COULEUR / FARBE	ØD	H	W	L	Kg/m	COD.
Verde/Green/Vert/Grün	6	20	14	2	0,21	MCH06
Verde/Green/Vert/Grün	8	20	14	2	0,19	MCH08
Verde/Green/Vert/Grün	10	22	16	2	0,22	MCH10
Verde/Green/Vert/Grünz	12	24	18	2	0,25	MCH12

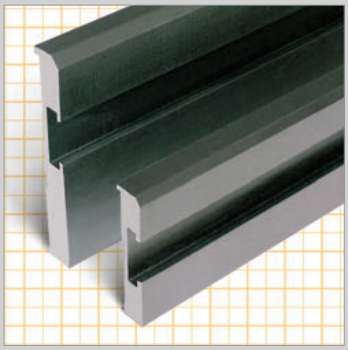

M
Polietileno UHMW 1000 "DESLIDUR".
UHMW 1000 "DESLIDUR" Polyethylene.
Polyéthylène UHMW 1000 "DESLIDUR".
Profil aus Polyäthylen UHMW 1000 "DESLIDUR"

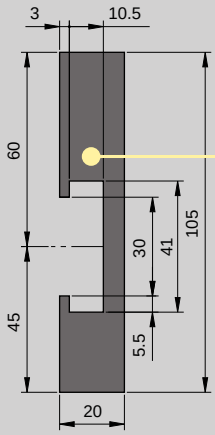

COLOR / COLOUR COULEUR / FARBE	L	Kg/m	COD.
Negro/Black/Noir/Schwarz	2	1,47	P30701L2

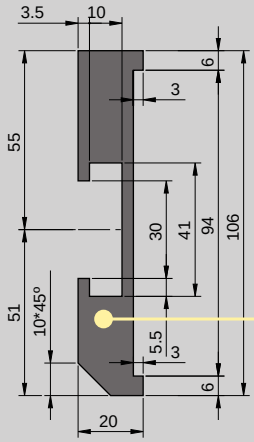

COLOR / COLOUR COULEUR / FARBE	L	Kg/m	COD.
Negro/Black/Noir/Schwarz	2	1,18	P30703L2

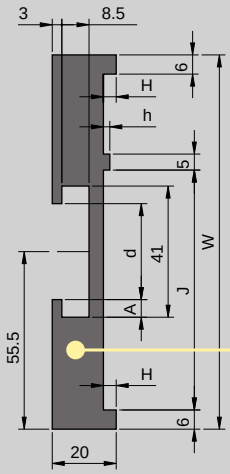

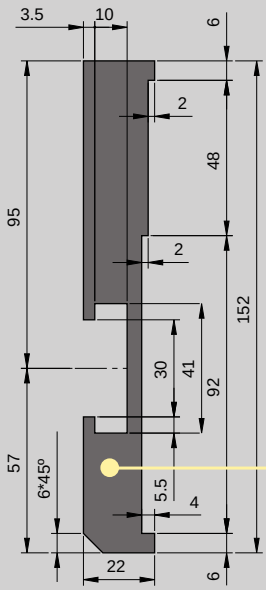

COLOR / COLOUR COULEUR / FARBE	A	d	H	h	W	J	L	Kg/m	COD
Negro/Black/Noir/Schwarz	5,5	30	4	2	105	68	2	1,21	P30705L2
Negro/Black/Noir/Schwarz					110	73	2	1,28	P30707L2
Negro/Black/Noir/Schwarz					115	80	2	1,35	P30708L2
Negro/Black/Noir/Schwarz					117	75	2	1,38	P30710L2
Negro/Black/Noir/Schwarz	4,5	32	5	3,5	130	100	2	1,47	P30720L2

COLOR / COLOUR COULEUR / FARBE	L	Kg/m	COD.
Negro/Black/Noir/Schwarz	2	2,19	P30740L2

Otras dimensiones bajo pedido / Another sizes on demand
Autres longueurs sur demande / weitere Konturen auf Anfrage

Longitud standard / Standard Length / Longueur standard / Lieferlänge 2000 mm

D

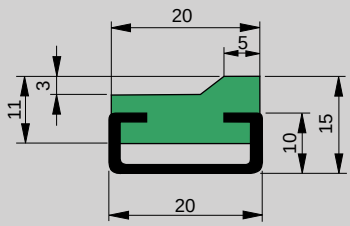

COLOR / COLOUR COULEUR / FARBE	GUIA / GUIDE PROFIL / STAHL	L	Kg/m	COD.
Verde/Green/Vert/Grün	-	2	0,12	P20380
Negro/Black/Noir/Schwarz	-	2	0,12	P30380
Verde/Green/Vert/Grün	C2010SS	2	0,61	PSS20380
Negro/Black/Noir/Schwarz	C2010SS	2	0,61	PSS30380
Verde/Green/Vert/Grün	C2010	2	0,61	PZN20380
Negro/Black/Noir/Schwarz	C2010	2	0,61	PZN30380

Salva etiquetas / Bottle guide / Protège étiquettes / Etikettenschutz-Profil

M Polietileno UHMW 1000 "DESLIDUR".
UHMW 1000 "DESLIDUR" Polyethylene.
Polyéthylène UHMW 1000 "DESLIDUR".
Profil aus Polyäthylen UHMW 1000 "DESLIDUR"

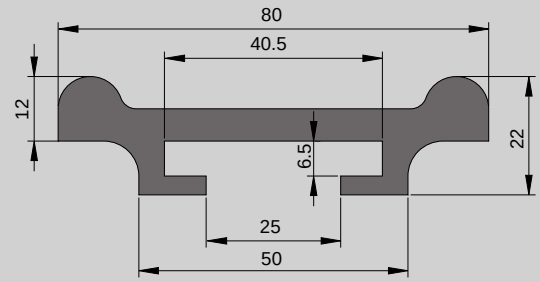

COLOR / COLOUR COULEUR / FARBE	L	Kg/m	COD.
Negro/Black/Noir/Schwarz	2	0,60	P30389

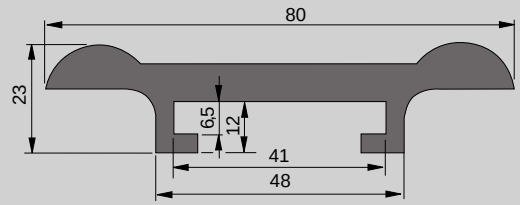

COLOR / COLOUR COULEUR / FARBE	L	Kg/m	COD.
Negro/Black/Noir/Schwarz	2	0,73	P30382

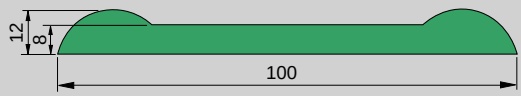

COLOR / COLOUR COULEUR / FARBE	L	Kg/m	COD.
Verde/Green/Vert/Grün	2	0,76	P20384

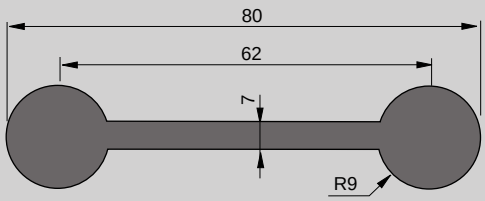

COLOR / COLOUR COULEUR / FARBE	L	Kg/m	COD.
Negro/Black/Noir/Schwarz	2	0,77	P30360L2
	3	0,77	P30360L3
	6	0,77	P30360L6



M
Polietileno UHMW 1000 "DESLIDUR".
UHMW 1000 "DESLIDUR" Polyethylene.
Polyéthylène UHMW 1000 "DESLIDUR".
Profil aus Polyäthylen UHMW 1000 "DESLIDUR"

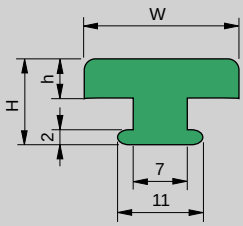

COLOR / COLOUR COULEUR / FARBE	W	H	h	L	Kg/m	COD.
Verde/Green / Vert/Grün	30	11	5	2	0,18	P20606L2
Negro/Black / Noir/Schwarz						P30606L2
Verde/Green / Vert/Grün	25	11	5	2	0,16	P20604L2
Negro/Black / Noir/Schwarz						P30604L2
Verde/Green / Vert/Grün	25	10	4	2	0,15	P20605L2
Negro/Black / Noir/Schwarz						P30605L2
Verde/Green / Vert/Grün	20	11	5	2	0,15	P20610L2
Negro/Black / Noir/Schwarz						P30610L2

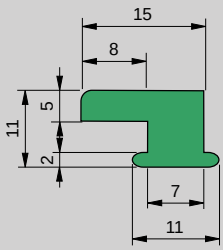

COLOR COLOUR COULEUR FARBE	L	Kg/m	COD.
Verde/Green Vert/Grün	2	0,10	P20612L2
Negro/Black Noir/Schwarz	2	0,10	P30612L2

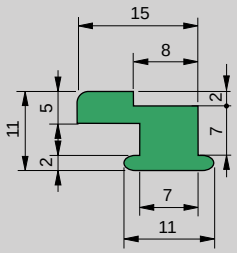

COLOR COLOUR COULEUR FARBE	L	Kg/m	COD.
Verde/Green Vert/Grün	2	0,11	P20614L2
Negro/Black Noir/Schwarz	2	0,11	P30614L2

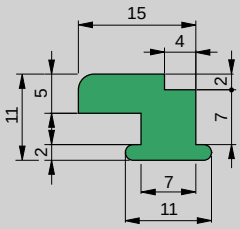

COLOR COLOUR COULEUR FARBE	L	Kg/m	COD.
Verde/Green Vert/Grün	2	0,12	P20616L2
Negro/Black Noir/Schwarz	2	0,12	P30616L2

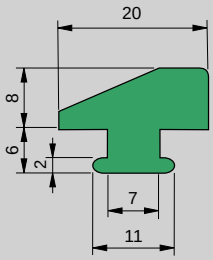

COLOR COLOUR COULEUR FARBE	L	Kg/m	COD.
Verde/Green Vert/Grün	2	0,19	P20602L2
Negro/Black Noir/Schwarz	2	0,19	P30602L2

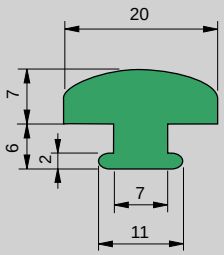

COLOR COLOUR COULEUR FARBE	L	Kg/m	COD.
Verde/Green Vert/Grün	2	0,17	P20600L2
Negro/Black Noir/Schwarz	2	0,17	P30600L2

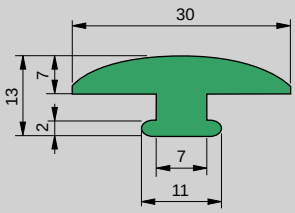

COLOR COLOUR COULEUR FARBE	L	Kg/m	COD.
Verde/Green Vert/Grün	2	0,24	P20620L2
Negro/Black Noir/Schwarz	2	0,24	P30620L2

D

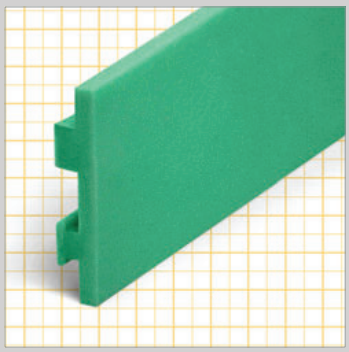

M Polietileno UHMW 1000 "DESLIDUR".
UHMW 1000 "DESLIDUR" Polyethylene.
Polyéthylène UHMW 1000 "DESLIDUR".
Profil aus Polyäthylen UHMW 1000 "DESLIDUR"

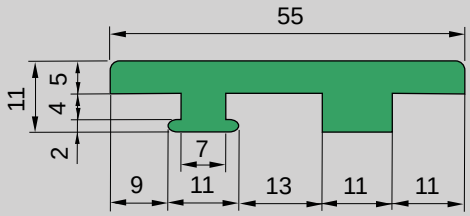

COLOR / COLOUR COULEUR / FARBE	L	Kg/m	COD.
Verde/Green/Vert/Grün	2	0,37	P20608

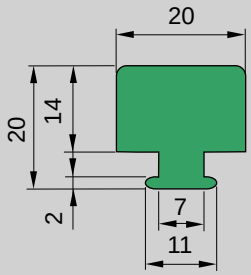

COLOR / COLOUR COULEUR / FARBE	L	Kg/m	COD.
Verde/Green/Vert/Grün	2	0,30	P20621

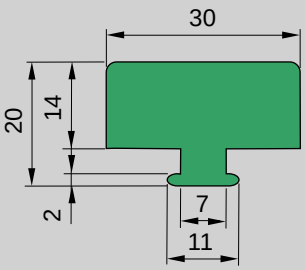

COLOR / COLOUR COULEUR / FARBE	L	Kg/m	COD.
Verde/Green/Vert/Grün	2	0,44	P20622

Otras dimensiones bajo pedido / Another sizes on demand
Autres longueurs sur demande / weitere Konturen auf Anfrage

M Aluminio anodizado / Anodized aluminiun./
Aluminium anodisé / Eloxiertes Aluminium.

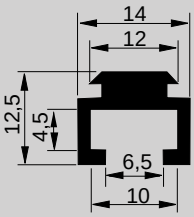

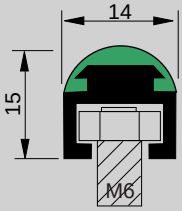

L	Kg/m	COD.
2	0,24	A12051L2
3	0,24	A12051L3
6	0,24	A12051L6

COLOR / COLOUR COULEUR / FARBE	GUIA / GUIDE PROFIL / STAHL	L	Kg/m	COD.
Blanco/White/Blanc/Weiß	-	2	0,08	P10810L2
		3		P10810L3
	A 12051	2	0,32	PAA10810L2
		3		PAA10810L3
Verde/Green/Vert/Grün	-	2	0,08	P20810L2
		3		P20810L3
	A 12051	2	0,32	PAA20810L2
		3		PAA20810L3
Negro/Black/Noir/Schwarz	-	2	0,08	P30810L2
		3		P30810L3
	A 12051	2	0,32	PAA30810L2
		3		PAA30810L3



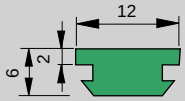

M Polietileno UHMW 1000 "DESLIDUR".
UHMW 1000 "DESLIDUR" Polyethylene.
Polyéthylène UHMW 1000 "DESLIDUR".
Profil aus Polyäthylen UHMW 1000 "DESLIDUR"

COLOR / COLOUR COULEUR / FARBE	GUIA / GUIDE PROFIL / STAHL	L	Kg/m	COD.
Blanco/White/Blanc/Weiß	-	2	0,07	P10840L2
		3		P10840L3
	A 12052	2	0,37	PAA10840L2
		3		PAA10840L3
Verde/Green/Vert/Grün	-	2	0,07	P20840L2
		3		P20840L3
	A 12052	2	0,37	PAA20840L2
		3		PAA20840L3

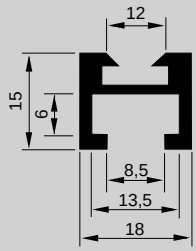

L	Kg/m	COD.
2	0,30	A12052L2
3	0,30	A12052L3
6	0,30	A12052L6

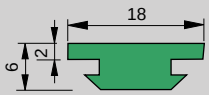

COLOR / COLOUR COULEUR / FARBE	GUIA / GUIDE PROFIL / STAHL	L	Kg/m	COD.
Blanco/White/Blanc/Weiß	-	2	0,09	P10845L2
		3		P10845L3
	A 12052	2	0,39	PAA10845L2
		3		PAA10845L3
Verde/Green/Vert/Grün	-	2	0,09	P20845L2
		3		P20845L3
	A 12052	2	0,39	PAA20845L2
		3		PAA20845L3

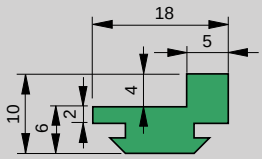

COLOR / COLOUR COULEUR / FARBE	GUIA / GUIDE PROFIL / STAHL	L	Kg/m	COD.
Blanco/White/Blanc/Weiß	-	2	0,15	P10850
	A 12052	2	0,45	PAA10850
Verde/Green/Vert/Grün	-	2	0,15	P20850
	A 12052	2	0,45	PAA20850
Negro/Black/Noir/Schwarz	-	2	0,15	P30850
	A 12052	2	0,45	PAA30850

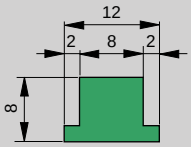

COLOR / COLOUR COULEUR / FARBE	GUIA / GUIDE PROFIL / STAHL	L	Kg/m	COD.
Blanco/White/Blanc/Weiß	-	2	0,08	P10855
	A 12052	2	0,38	PAA10855

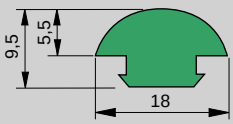

COLOR / COLOUR COULEUR / FARBE	GUIA / GUIDE PROFIL / STAHL	L	Kg/m	COD.
Blanco/White/Blanc/Weiß	-	2	0,13	P10860L2
		3		P10860L3
	A 12052	2	0,43	PAA10860L2
		3		PAA10860L3
Verde/Green/Vert/Grün	-	2	0,13	P20860L2
		3		P20860L3
	A 12052	2	0,43	PAA20860L2
		3		PAA20860L3
Negro/Black/Noir/Schwarz	-	2	0,13	P30860L2
		3		P30860L3
	A 12052	2	0,43	PAA30860L2
		3		PAA30860L3

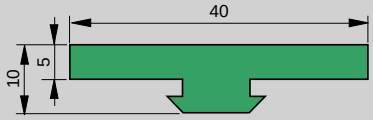

COLOR / COLOUR COULEUR / FARBE	GUIA / GUIDE PROFIL / STAHL	L	Kg/m	COD.
Blanco/White/Blanc/Weiß	-	2	0,27	P10865
	A 12052	2	0,57	PAA10865
Verde/Green/Vert/Grün	-	2	0,27	P20865
	A 12052	2	0,57	PAA20865

Otras dimensiones bajo pedido / Another sizes on demand
Autres longueurs sur demande / weitere Konturen auf Anfrage

D

M Polietileno UHMW 1000 "DESLIDUR".
UHMW 1000 "DESLIDUR" Polyethylene.
Polyéthylène UHMW 1000 "DESLIDUR".
Profil aus Polyäthylen UHMW 1000 "DESLIDUR",
C-Stahl siehe Tabelle.

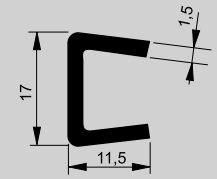

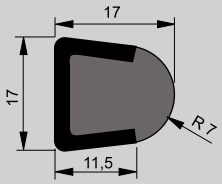

COLOR / COLOUR COULEUR / FARBE	GUIA / GUIDE PROFIL / STAHL	L	Kg/m	COD.
Blanco/White Blanc/Weiß	SS	3	0,67	CSS 10005
Negro/Black Noir/Schwarz				CSS 30005



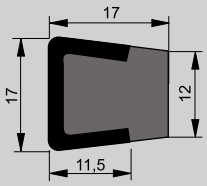

COLOR / COLOUR COULEUR / FARBE	GUIA / GUIDE PROFIL / STAHL	L	Kg/m	COD.
Blanco/White Blanc/Weiß	SS	3	0,69	CSS 10010
Negro/Black Noir/Schwarz				CSS 30010

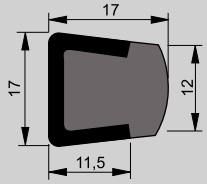

COLOR / COLOUR COULEUR / FARBE	GUIA / GUIDE PROFIL / STAHL	L	Kg/m	COD.
Blanco/White Blanc/Weiß	SS	3	0,69	CSS 10015
Negro/Black Noir/Schwarz				CSS 30015

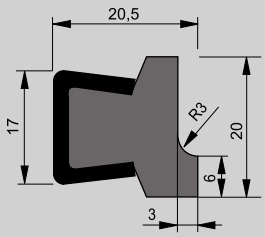

COLOR / COLOUR COULEUR / FARBE	GUIA / GUIDE PROFIL / STAHL	L	Kg/m	COD.
Blanco/White Blanc/Weiß	SS	3	0,71	CSS 10022
Negro/Black Noir/Schwarz				CSS 30022



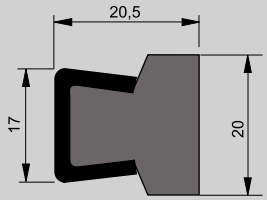

COLOR / COLOUR COULEUR / FARBE	GUIA / GUIDE PROFIL / STAHL	L	Kg/m	COD.
Blanco/White Blanc/Weiß	SS	3	0,74	CSS 10020
Negro/Black Noir/Schwarz				CSS 30020

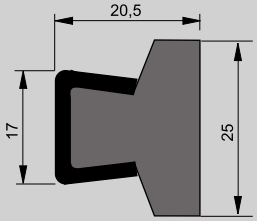

COLOR / COLOUR COULEUR / FARBE	GUIA / GUIDE PROFIL / STAHL	L	Kg/m	COD.
Blanco/White Blanc/Weiß	SS	3	0,78	CSS 10025
Negro/Black Noir/Schwarz				CSS 30025

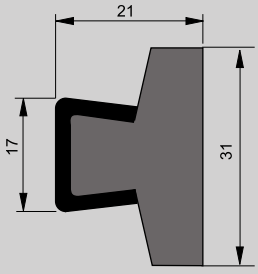

COLOR / COLOUR COULEUR / FARBE	GUIA / GUIDE PROFIL / STAHL	L	Kg/m	COD.
Blanco/White Blanc/Weiß	SS	3	0,82	CSS 10030
Negro/Black Noir/Schwarz				CSS 30030

Otras longitudes bajo pedido. / Another sizes by order
Autres Longueurs á la demande. / Sondermaße auf Anfrage

SS - Acero inoxidable. / Stainless steel
Acier inox. / Edelstahl 1.4301

M
Polietileno UHMW 1000 "DESLIDUR".
UHMW 1000 "DESLIDUR" Polyethylene.
Polyéthylène UHMW 1000 "DESLIDUR".
Profil aus Polyäthylen UHMW 1000 "DESLIDUR",
C-Stahl siehe Tabelle.

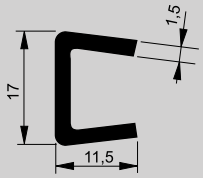

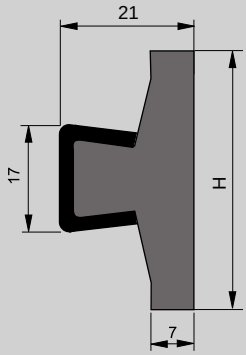

COLOR / COLOUR COULEUR / FARBE	GUIA / GUIDE PROFIL / STAHL	H	L	Kg/m	COD.
Blanco/White Blanc/Weiß	SS	40	3	0,88	CSS 10035
Negro/Black Noir/Schwarz					CSS 30035
Blanco/White Blanc/Weiß	SS	50	2	0,95	CSS 10037L2
Negro/Black Noir/Schwarz					CSS 30037L2
Blanco/White Blanc/Weiß	SS	60	2	1,02	CSS 10039L2
Negro/Black Noir/Schwarz					CSS 30039L2

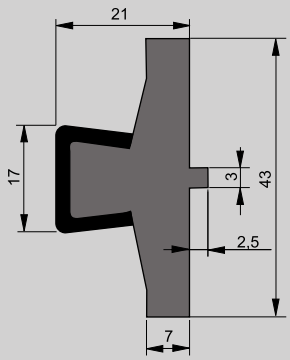

COLOR / COLOUR COULEUR / FARBE	GUIA / GUIDE PROFIL / STAHL	L	Kg/m	COD.
Blanco/White Blanc/Weiß	SS	2	0,89	CSS 10040L2
Negro/Black Noir/Schwarz				CSS 30040L2

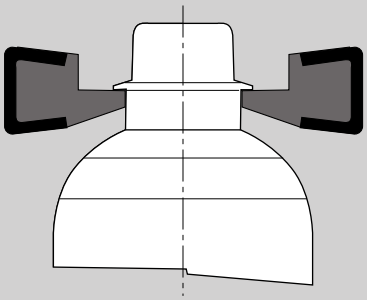

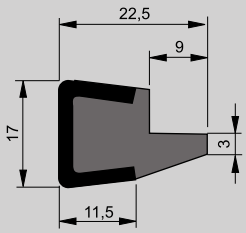

COLOR / COLOUR COULEUR / FARBE	GUIA / GUIDE PROFIL / STAHL	L	Kg/m	COD.
Blanco/White Blanc/Weiß	SS	3	0,71	CSS 10045
Negro/Black Noir/Schwarz				CSS 30045



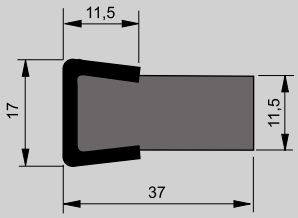

COLOR / COLOUR COULEUR / FARBE	GUIA / GUIDE PROFIL / STAHL	L	Kg/m	COD.
Blanco/White Blanc/Weiß	SS	3	0,89	CSS 10060
Negro/Black Noir/Schwarz				CSS 30060

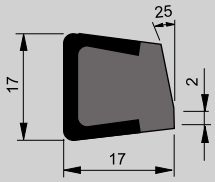

COLOR / COLOUR COULEUR / FARBE	GUIA / GUIDE PROFIL / STAHL	L	Kg/m	COD.
Blanco/White Blanc/Weiß	SS	3	0,65	CSS 10046
Negro/Black Noir/Schwarz				CSS 30046

Otros diseños pueden ser fabricados bajo pedido / Another sizes by order
Autres Longueurs á la demande. / Sondermaße auf Anfrage

SS - Acero inoxidable. / Stainless steel
Acier inox. / Edelstahl 1.4301

D

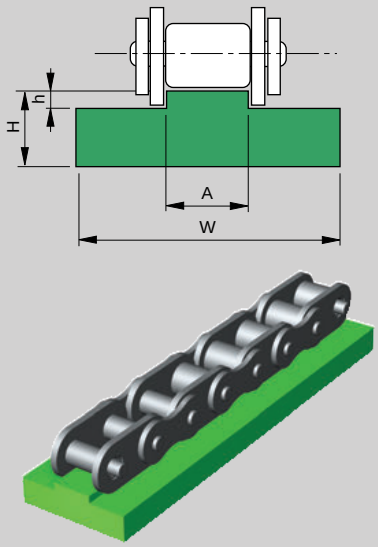

M Polietileno UHMW 1000 "DESLIDUR". UHMW 1000 "DESLIDUR" Polyethylene.
Polyéthylène UHMW 1000 "DESLIDUR". Profil aus Polyäthylen UHMW 1000 "DESLIDUR"

Cadena / Chain Chaine / Ketten ISO	Paso / Pitch / Pas / Teilung	W	H	A	h	L	Kg/m	COD.
06 B1	3/8"	15	10	5,4	1,5	2	0,13	S-1
08 B1	1/2"	20	10	7,4	2,2	2	0,16	S-2
08 B1	1/2"	20	15	7,4	2,2	2	0,26	S-215
10 B1	5/8"	20	10	9,2	2,6	2	0,16	S-3
10 B1	5/8"	20	15	9,2	2,6	2	0,26	S-315
12 B1	3/4"	25	10	11,3	2,4	2	0,21	S-4
12 B1	3/4"	25	15	11,3	2,4	2	0,32	S-415
16 B1	1"	40	15	16,5	3,5	2	0,47	S-5
16 B1	1"	40	20	16,5	3,5	2	0,66	S-520
20 B1	1 1/4"	45	15	19	4,3	2	0,53	S-6
20 B1	1 1/4"	45	20	19	4,3	2	0,72	S-620
24 B1	1 1/2"	60	15	24,6	5,6	2	0,78	S-7
28 B1	1 3/4"	75	20	30	6,9	2	1,13	S-8
32 B1	2"	85	20	30	7,8	2	1,21	S-9

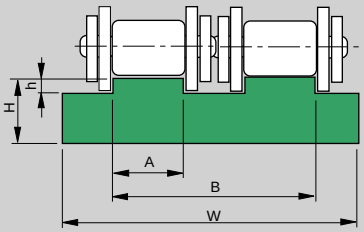

M Polietileno UHMW 1000 "DESLIDUR". UHMW 1000 "DESLIDUR" Polyethylene.
Polyéthylène UHMW 1000 "DESLIDUR". Profil aus Polyäthylen UHMW 1000 "DESLIDUR"

Cadena / Chain Chaine / Ketten ISO	Paso / Pitch / Pas / Teilung	W	H	A	h	B	L	Kg/m	COD.
06 B2	3/8"	25	10	5,4	1,5	16	2	0.23	D-1
08 B2	1/2"	35	10	7,4	2,2	21	2	0,31	D-2
08 B2	1/2"	35	15	7,4	2,2	21	2	0,44	D-215
10 B2	5/8"	40	10	9,2	2,6	26	2	0,34	D-3
10 B2	5/8"	40	15	9,2	2,6	26	2	0,52	D-315
12 B2	3/4"	45	10	11,3	2,4	31	2	0,40	D-4
12 B2	3/4"	45	15	11,3	2,4	31	2	0,60	D-415

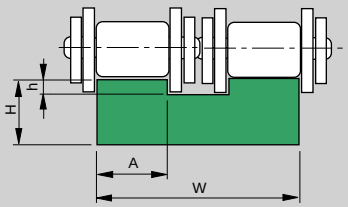

Cadena / Chain Chaine / Ketten ISO	Paso / Pitch / Pas / Teilung	W	H	A	h	L	Kg/m	COD.
16 B2	1"	48	15	16,5	3,5	2	0,86	D-5
16 B2	1"	48	20	16,5	3,5	2	1,16	D-520
20 B2	1 1/4"	55	15	19	4,3	2	0,91	D-6
20 B2	1 1/4"	55	20	19	4,3	2	1,23	D-620
24 B2	1 1/2"	72	20	24,6	5,6	2	1,50	D-7
28 B2	1 3/4"	89	20	30	6,9	2	1,79	D-8
32 B2	2"	89	20	30	7,8	2	1,75	D-9

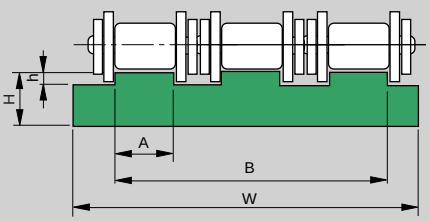

M Polietileno UHMW 1000 "DESLIDUR". UHMW 1000 "DESLIDUR" Polyethylene.
Polyéthylène UHMW 1000 "DESLIDUR". Profil aus Polyäthylen UHMW 1000 "DESLIDUR"

Cadena / Chain Chaine / Ketten ISO	Paso / Pitch / Pas / Teilung	W	H	A	h	B	L	Kg/m	COD.
06 B3	3/8"	35	10	5,4	1,5	25,9	2	0,31	T-1
08 B3	1/2"	45	10	7,4	2,2	35,3	2	0,38	T-2
08 B3	1/2"	45	15	7,4	2,2	35,3	2	0,59	T-2.15
08 B3	1/2"	45	20	7,4	2,2	35,3	2	0,81	T-2.20
10 B3	5/8"	55	10	9,2	2,6	42,5	2	0,45	T-3
12 B3	3/4"	65	10	11,3	2,4	50,3	2	0,55	T-4
16 B3	1"	95	15	16,5	3,5	80,3	2	1,17	T-5

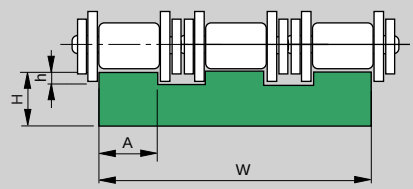

Cadena / Chain Chaine / Ketten ISO	Paso / Pitch / Pas / Teilung	W	H	A	h	L	Kg/m	COD.
20 B3	1 1/4"	92	15	19,0	4,3	2	1,30	T-6
24 B3	1 1/2"	121	20	24,6	5,6	2	2,25	T-7
28 B3	1 3/4"	149	25	30,0	6,9	2	3,52	T-8
32 B3	2"	149	30	30,0	7,8	2	4,26	T-9

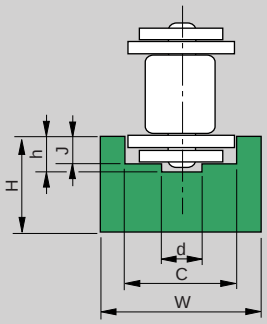

M Polietileno UHMW 1000 "DESLIDUR".
UHMW 1000 "DESLIDUR" Polyethylene.
Polyéthylène UHMW 1000 "DESLIDUR".
Profil aus Polyäthylen UHMW 1000 "DESLIDUR"

Cadena / Chain Chaine / Ketten ISO	Paso / Pitch / Pas / Teilung	W	H	C	h	J	d	L	Kg/m	COD.
06 B	3/8"	20	15	9,2	4,2	2,8	4	2	0,26	U-1
08 B	1/2"	25	15	12,7	4,8	3,5	5	2	0,31	U-2
10 B	5/8"	25	15	15,2	5,1	3,6	6	2	0,29	U-3
12 B	3/4"	25	20	16,7	5,7	3,9	7	2	0,43	U-4
16 B	1"	35	25	24,4	10	8,4	9	2	0,62	U-5

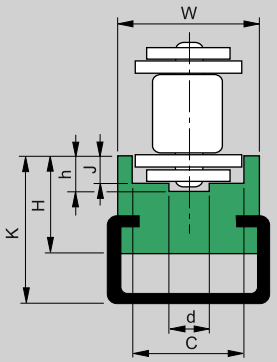

Cadena / Chain Chaine / Ketten ISO	Paso / Pitch / Pas / Teilung	GUIA / GUIDE STAHL / PROFIL	W	H	K	h	J	d	L	Kg/m	COD.
06 B	3/8"	C 2010 C 2010 SS	20	10	15	4,2	2,8	4	2	0,72	UCG-1 UCG-1.SS
08 B	1/2"	C 2812 C 2812 SS	25	15	22	4,8	3,5	5	2	1,14	UCG-2 UCG-2.SS
10 B	5/8"	C 2812 C 2812 SS	25	15	22	5,1	3,6	6	2	1,13	UCG-3 UCG-3.SS
12 B	3/4"	C 2812 C 2812 SS	25	20	27	5,7	3,9	7	2	1,27	UCG-4 UCG-4.SS
16 B	1"	C 3818 C 3818 SS	35	25	33	10	8,4	9	2	2.03	UCG-5 UCG-5.SS

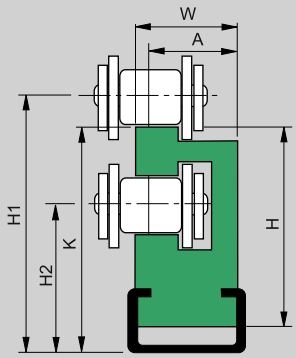

Cadena / Chain Chaine / Ketten ISO	Paso / Pitch / Pas / Teilung	GUIA / GUIDE STAHL / PROFIL	W	H	H1	H2	A	K	L	Kg/m	COD.
06 B1	3/8"	C 2010 C 2010 SS	17	25	30	17	14,5	27	2	0,90	2PCG-1 2PCG-1 SS
08 B1	1/2"	C 2010 C 2010 SS	20	28	34	18	16,5	30	2	0,96	2PCG-2 2PCG-2 SS
10 B1	5/8"	C 2010 C 2010 SS	20	33	41	21	15,5	36	2	1,12	2PCG-3 2PCG-3 SS
12 B1	3/4"	C 2812 C 2812 SS	24	37	46,5	24	18,6	41	2	1,70	2PCG-4 2PCG-4 SS
16 B1	1"	C 3818 C 3818 SS	33,5	51	62	34	25	54	2	3,10	2PCG-5 2PCG-5 SS

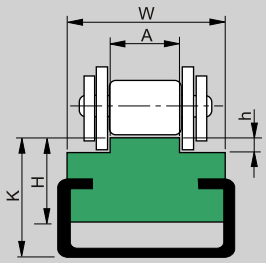

Cadena / Chain Chaine / Ketten ISO	Paso / Pitch / Pas / Teilung	GUIA / GUIDE STAHL / PROFIL	W	H	K	h	A	L	Kg/m	COD.
06 B1	3/8"	C 2010 C 2010 SS	20	15	17	1,5	5,4	2	0,62	TCG-1 TCG-1.SS
08 B1	1/2"	C 2010 C 2010 SS	20	15	17	2,2	7,4	2	0,69	TCG-2 TCG-2.SS
10 B1	5/8"	C 2010 C 2010 SS	20	15	17	2,6	9,2	2	0,70	TCG-3 TCG-3.SS
12 B1	3/4"	C 2812 C 2812 SS	28	15	18	2,4	11,3	2	1,17	TCG-4 TCG-4.SS
12 B1	3/4"	C 2812 C 2812 SS	20	15	17	2,5	11,3	2		TCG-4R TCG-4R.SS
16 B1	1"	C 2812 C 2812 SS	28	20	24	3,5	16,5	2	2,24	TCG-5 TCG-5.SS
16 B1	1"	C 2812 C 2812 SS	28	15	18	3,5	16,5	2	1,25	TCG-5R TCG-5R.SS
20 B1	1 1/4"	C 3818 C 3818 SS	38	25	30	4,3	19,0	2	2,305	TCG-6 TCG-6.SS
24 B1	1 1/2"	C 3818 C 3818 SS	38	25	30	5,6	24,6	2	2,390	TCG-7 TCG-7.SS
28 B1	1 3/4"	C 3818 C 3818 SS	38	25	30	6,9	30	2	2,410	TCG-8 TCG-8.SS
32 B1	2"	C 3818 C 3818 SS	38	25	30	7,8	30	2	2,480	TCG-9 TCG-9.SS

M Polietileno UHMW 1000 "DESLIDUR".
UHMW 1000 "DESLIDUR" Polyethylene.
Polyéthylène UHMW 1000 "DESLIDUR".
Profil aus Polyäthylen UHMW 1000 "DESLIDUR"

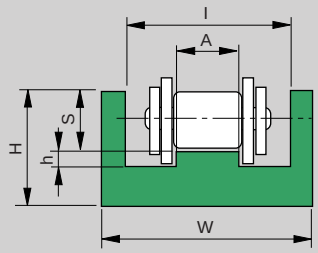

Cadena / Chain Chaine / Ketten ISO	Paso / Pitch / Pas / Teilung	W	H	I	h	A	S	L	Kg/m	COD.
06 B1	3/8"	25	10	15	1,5	5,4	4,4	2	0,17	UC-1
08 B1	1/2"	30	15	20	2,2	7,4	7,2	2	0,27	UC-2
10 B1	5/8"	33	20	23	2,6	9,2	9,5	2	0,40	UC-3
12 B1	3/4"	38	20	28	2,4	11,3	11,1	2	0,41	UC-4
16 B1	1"	51	25	41	3,5	16,5	16,5	2	0,51	UC-5
20 B1	1" 1/4	56	30	46	4,3	19	20,7	2	0,72	UC-6

M Polietileno UHMW 1000 "DESLIDUR".
UHMW 1000 "DESLIDUR" Polyethylene.
Polyéthylène UHMW 1000 "DESLIDUR".
Profil aus Polyäthylen UHMW 1000 "DESLIDUR"

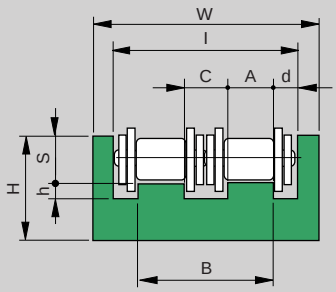

Cadena / Chain Chaine / Ketten ISO	Paso / Pitch / Pas / Teilung	W	H	I	h	A	S	B	C	d	L	Kg/m	COD.
06 B2	3/8"	36	15	26	1,5	5,4	4,4	16	5,2	5	2	0,39	UCD-1
08 B2	1/2"	45	20	35	2,2	7,4	7,2	21	6,2	7	2	0,62	UCD-2
10 B2	5/8"	50	25	40	2,6	9,2	9,5	26	7,6	7	2	0,82	UCD-3
12 B2	3/4"	56	25	46	2,4	11,3	11,1	31	8,4	7,5	2	0,81	UCD-4
16 B2	1"	85	30	75	3,5	16,5	16,5	48,4	15,4	13,3	2	1,20	UCD-5

M Polietileno, UHMW 1000 " DESLIDUR", guía s / tabla.
Polyethylene UHMW 1000 "DESLIDUR" guide as in the table.
Polyéthylène UHMW 1000 "DESLIDUR", profile suivant table.
Profil aus Polyäthylen UHMW 1000 "DESLIDUR", C-Stahl siehe Tabelle.

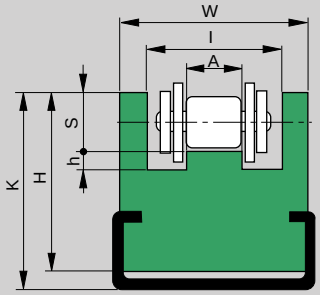

Cadena / Chain Chaine / Ketten ISO	Paso / Pitch / Pas / Teilung	GUIA / GUIDE PROFIL / STAHL	W	H	K	I	h	A	S	L	Kg/m	COD.
06 B1	3/8"	C 2010 C 2010 SS	25	15	18	15	1,5	5,4	4,4	2	0,76	UCCG-1 UCCG-1.SS
08 B1	1/2"	C 2812 C 2812 SS	30	25	27	20	2,2	7,4	7,2	2	1,10	UCCG-2 UCCG-2.SS
10 B1	5/8"	C 2812 C 2812 SS	33	30	32	23	2,6	9,2	9,5	2	1,30	UCCG-3 UCCG-3.SS
12 B1	3/4"	C 3818 C 3818 SS	38	35	40	28	2,4	11,3	11,1	2	2,33	UCCG-4 UCCG-4.SS
16 B1	1"	C 3818 C 3818 SS	51	40	45	41	3,5	16,5	16,5	2	2,44	UCCG-5 UCCG-5.SS

M Polietileno, UHMW 1000 " DESLIDUR", guía s / tabla.
Polyethylene UHMW 1000 "DESLIDUR" guide as in the table.
Polyéthylène UHMW 1000 "DESLIDUR", profile suivant table.
Profil aus Polyäthylen UHMW 1000 "DESLIDUR", C-Stahl siehe Tabelle.

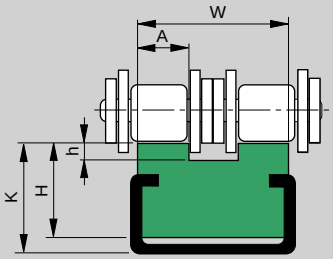

Cadena / Chain Chaine / Ketten ISO	Paso / Pitch / Pas / Teilung	GUIA / GUIDE PROFIL / STAHL	W	H	K	h	A	L	Kg/m	COD.
06 B2	3/8"	C 2010 C 2010 SS	16	10	15	1,5	5,4	2	0,61	TCGD-1 TCGD-1.SS
08 B2	1/2"	C 2010 C 2010 SS	21	15	17	2,2	7,4	2	0,71	TCGD-2 TCGD-2.SS
10 B2	5/8"	C 2812 C 2812 SS	26	15	17	2,6	9,2	2	1,16	TCGD-3 TCGD-3.SS
12 B2	3/4"	C 2812 C 2812 SS	31	15	18	2,4	11,3	2	1,20	TCGD-4 TCGD-4.SS

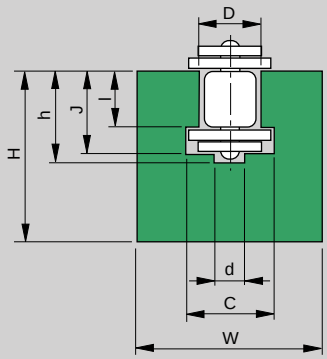

M Polietileno UHMW 1000 "DESLIDUR".
UHMW 1000 "DESLIDUR" Polyethylene.
Polyéthylène UHMW 1000 "DESLIDUR".
Profil aus Polyäthylen UHMW 1000 "DESLIDUR"

Cadena / Chain Chaine / Ketten ISO	Paso / Pitch / Pas / Teilung	W	H	C	h	I	J	d	D	L	Kg/m	COD.
06 B	3/8"	20	25	9,3	10	5,6	8,7	4	6,6	2	0,41	GH-1
08 B	1/2"	24	30	12,8	12.7	7,6	11,5	5	8,7	2	0,56	GH-2
10 B	5/8"	30	35	15,4	14,8	9,5	13,5	6	10,4	2	0,83	GH-3
12 B	3/4"	40	35	16,9	17,5	11,5	15,9	7	12,3	2	1,11	GH-4
16 B	1"	40	45	24,4	28,2	15,9	25,7	9	16,2	2	1,23	GH-5
20 B	1 1/4"	50	50	27,5	31,2	19,4	29,3	11	19,3	2	1,73	GH-6
24 B	1 1/2"	60	60	36,5	40,1	25,2	38,2	16	25,7	2	2,33	GH-7
28 B	1 3/4"	70	70	41,5	48,9	30,8	46,9	17	28,3	2	3,17	GH-8
32 B	2"	75	75	44,5	53,0	30,8	47,3	19	29,6	2	3,26	GH-9

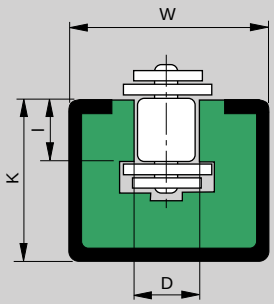

M Polietileno, UHMW 1000 " DESLIDUR", guía s / tabla.
Polyethylene UHMW 1000 "DESLIDUR" guide as in the table.
Polyéthylène UHMW 1000 "DESLIDUR", profile suivant table.
Profil aus Polyäthylen UHMW 1000 "DESLIDUR", C-Stahl siehe Tabelle.

Cadena / Chain Chaine / Ketten ISO	Paso / Pitch / Pas / Teilung	GUIA / GUIDE PROFIL / STAHL	W	K	I	D	L	Kg/m	COD.
06 B	3/8"	C3024 C3024 SS	30	24	5,6	6,6	2	1,37	GHCG-1 GHCG-1.SS
08 B	1/2"	C3024 C3024 SS	30	24	7,6	8,7	2	1,35	GHCG-2 GHCG-2.SS
08 B	1/2"	C2816 C2816 SS	28	16	7,6	8,7	2	1,26	GHCG-2E GHCG-2E.SS
10 B	5/8"	C3024 C3024 SS	30	24	9,3	10,4	2	1,30	GHCG-3 GHCG-3.SS
12 B	3/4"	C3024 C3024 SS	30	24	11,5	12,3	2	1,26	GHCG-4 GHCG-4.SS
16 B	1"	C4540 C4540 SS	45	40	15,9	16,2	2	2,93	GHCG-5 GHCG-5.SS

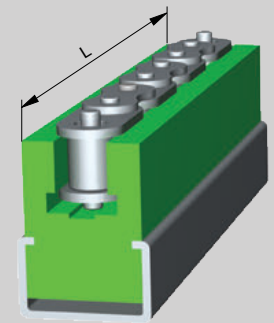

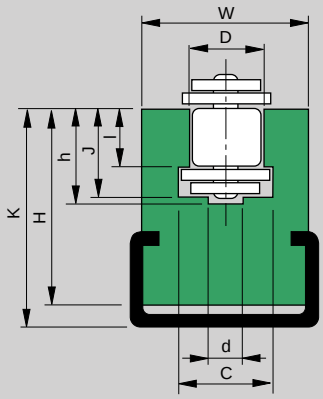

M Polietileno, UHMW 1000 " DESLIDUR", guía s / tabla.
Polyethylene UHMW 1000 "DESLIDUR" guide as in the table.
Polyéthylène UHMW 1000 "DESLIDUR", profile suivant table.
Profil aus Polyäthylen UHMW 1000 "DESLIDUR", C-Stahl siehe Tabelle.

Cadena / Chain Chaine / Ketten ISO	Paso / Pitch / Pas / Teilung	GUIA / GUIDE PROFIL / STAHL	W	H	K	I	J	h	d	D	C	L	Kg/m	COD.
06 B	3/8"	C2010 C2010 SS	20	17,5	21	5,6	8,7	9,9	4	6,6	9,3	2	0,62	GHLCG-1 GHLCG-1.SS
08 B	1/2"	C2812 C2812 SS	28	27,5	32	7,6	11,5	12,7	5	8,7	12,8	2	1,45	GHLCG-2 GHLCG-2.SS
10 B	5/8"	C2812 C2812 SS	28	27,5	32	9,3	13,5	14,8	6	10,4	15,4	2	1,40	GHLCG-3 GHLCG-3.SS
12 B	3/4"	C3818 C3818 SS	38	34,0	43	11,5	15,9	17,5	7	12,3	16,9	2	1,71	GHLCG-4 GHLCG-4.SS
16 B	1"	C3818 C3818 SS	38	40	50	15,9	25,7	28,2	9	16,2	24,4	2	1,60	GHLCG-5 GHLCG-5.SS
20 B	1 1/4"	C6020 C6020 SS	60	45	55	19,4	29,3	31,2	11	19,3	27,5	2	4,80	GHLCG-6 GHLCG-6.SS
24 B	1 1/2"	C6020 C6020 SS	60	55	65	25,2	38,2	40,1	16	25,7	36,5	2	5,00	GHLCG-7 GHLCG-7.SS
28 B	1 3/4"	C6020 C6020 SS	70	70	80	30,8	46,9	48,9	17	28,3	41,5	2	6,20	GHLCG-8 GHLCG-8.SS
32 B	2"	C6020 C6020 SS	70	70	80	30,8	47,3	53,0	19	29,6	44,5	2	6,20	GHLCG-9 GHLCG-9.SS

D

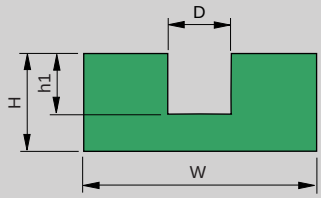

M Polietileno UHMW 1000 "DESLIDUR".
UHMW 1000 "DESLIDUR" Polyethylene.
Polyéthylène UHMW 1000 "DESLIDUR".
Profil aus Polyäthylen UHMW 1000 "DESLIDUR"

W	H	D	h1	L	Kg/m	COD.
30	15	7	7	2	0,40	GME 06
35	20	9	9	2	0,61	GME 08
45	25	11	11	2	1,00	GME 10
55	30	15	15	2	1,42	GME 13

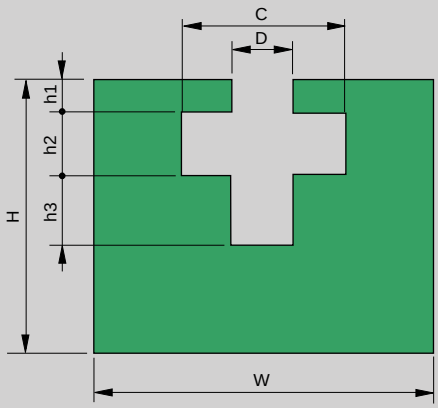

M Polietileno UHMW 1000 "DESLIDUR".
UHMW 1000 "DESLIDUR" Polyethylene.
Polyéthylène UHMW 1000 "DESLIDUR".
Profil aus Polyäthylen UHMW 1000 "DESLIDUR"

W	H	D	C	h1	h2	h3	L	Kg/m	COD.
45	35	7	23	4,5	7	8	2	1,40	GHE 06
50	40	9	31	5,0	9	10	2	1,74	GHE 08
50	45	11	35	8,5	11	12	2	1,70	GHE 10
60	50	15	47	10,5	15	16	2	2,14	GHE 13

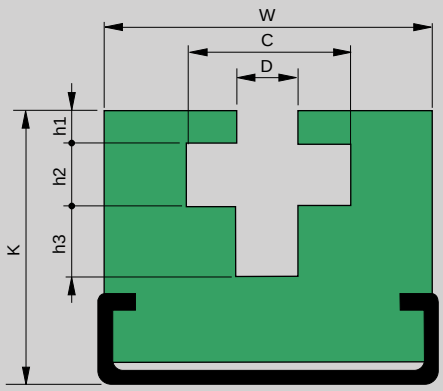

M Polietileno, UHMW 1000 " DESLIDUR", guía s / tabla.
Polyethylene UHMW 1000 "DESLIDUR" guide as in the table.
Polyéthylène UHMW 1000 "DESLIDUR", profile suivant table.
Profil aus Polyäthylen UHMW 1000 "DESLIDUR", C-Stahl siehe Tabelle.

GUIA / GUIDE PROFIL / STAHL	W	K	D	C	h1	h2	h3	L	Kg/m	COD.
C 3818 C 3818 SS	45	45	7	23	4,5	7	8	2	3,20	GHEL 06 GHEL 06.SS
C 3818 C 3818 SS	50	50	9	31	5,0	9	10	2	3,80	GHEL 08 GHEL 08.SS
C 3818 C 3818 SS	50	60	11	35	8,5	11	12	2	3,90	GHEL 10 GHEL 10.SS
C 6020 C 6020 SS	60	75	15	47	10,5	15	16	2	5,10	GHEL 13 GHEL 13.SS

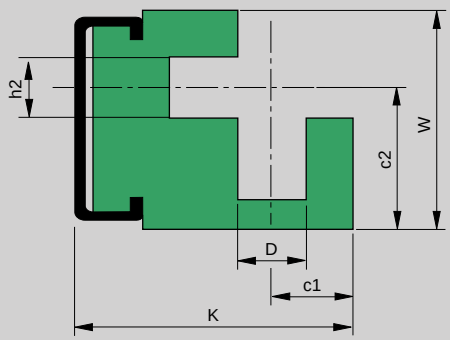

M Polietileno, UHMW 1000 " DESLIDUR", guía s / tabla.
Polyethylene UHMW 1000 "DESLIDUR" guide as in the table.
Polyéthylène UHMW 1000 "DESLIDUR", profile suivant table.
Profil aus Polyäthylen UHMW 1000 "DESLIDUR", C-Stahl siehe Tabelle.

GUIA / GUIDE PROFIL / STAHL	W	K	D	h2	c1	c2	L	Kg/m	COD.
C 2010 C 2010 SS	27	34	7	7	10,5	17,5	2	1,20	GHGE 06 GHGE 06.SS
C 2812 C 2812 SS	32	42	9	9	12,5	20,5	2	2,20	GHGE 08 GHGE 08.SS
C 3818 C 3818 SS	42,5	56	11	11	16,5	25,5	2	3,20	GHGE 10 GHGE 10.SS
C 6020 C 6020 SS	60	70	15	15	20,5	33,5	2	4,10	GHGE 13 GHGE 13.SS

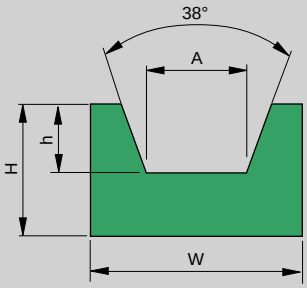

M
Polietileno UHMW 1000 "DESLIDUR".
UHMW 1000 "DESLIDUR" Polyethylene.
Polyéthylène UHMW 1000 "DESLIDUR".
Profil aus Polyäthylen UHMW 1000 "DESLIDUR"

W	H	h	A	L	Kg/m	COD.
20	10	3	6,5	2	0,20	CT 10 Z
20	12	5	8	2	0,23	CT 13 A
25	12	5	10	2	0,29	CT 15 E
30	15	8	10,5	2	0,43	CT 17 B
35	20	11	13,5	2	0,66	CT 22 C
40	25	13	19	2	0,94	CT 30 D

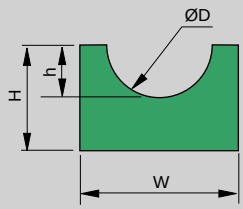

W	H	h	ØD	L	Kg/m	COD.
15	10	2	4	2	0,14	COR 04
15	10	2,5	5	2	0,14	COR 05
20	10	3	6	2	0,19	COR 06
20	10	4	8	2	0,17	COR 08
25	12	5	10	2	0,26	COR 10
25	12	6	12	2	0,24	COR 12
25	15	7,5	15	2	0,29	COR 15
30	20	10	20	2	0,44	COR 20

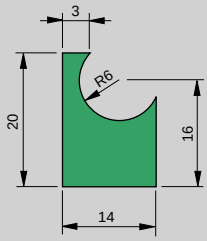

COLOR / COLOUR COULEUR / FARBE	L	Kg/m	COD.
Verde/Green/Vert/Grün	2	0,18	P 20090

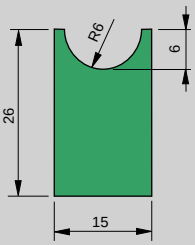

COLOR / COLOUR COULEUR / FARBE	L	Kg/m	COD.
Verde/Green/Vert/Grün	2	0,34	P 20095

D

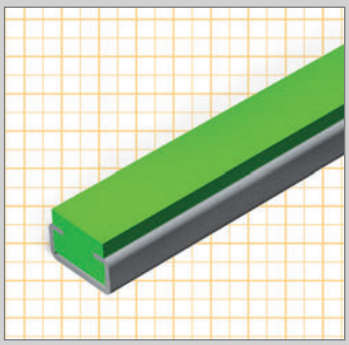

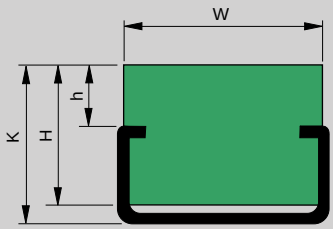

NEW

GUIA / GUIDE PROFIL / STAHL	W	K	H	h	L	Kg/m	COD.
C 2405	20	6	5	0,8	2	0,35	HCG 2006
C 2405 SS							HCG 2006.SS
C 2405	20	11	10	5,8	2	0,45	HCG 2011
C 2405 SS							HCG 2011.SS
C 2010	20	14	10	4	2	0,79	HCG 2014
C 2010 SS							HCG 2014.SS
C 2010	20	17	15	7	2	0,88	HCG 2017
C 2010 SS							HCG 2017.SS
C 2010	20	20	15	9,8	2	0,91	HCG 2020
C 2010 SS							HCG 2020.SS
C 2010	20	22	20	12	2	0,94	HCG 2022
C 2010 SS							HCG 2022.SS
C 2812	28	15	10	3	2	1,18	HCG 2815
C 2812 SS							HCG 2815.SS
C 2812	28	18	15	6	2	1,32	HCG 2818
C 2812 SS							HCG 2818.SS
C 2812	28	24	20	12	2	1,49	HCG 2824
C 2812 SS							HCG 2824.SS
C 3818	38	22	12	4	2	2,20	HCG 3822
C 3818 SS							HCG 3822.SS
C 3818	38	24	15	6	2	2,46	HCG 3824
C 3818 SS							HCG 3824.SS
C 3818	38	30	20	12	2	2,69	HCG 3830
C 3818 SS							HCG 3830.SS
C 6020	60	30	20	10	2	3,26	HCG 6030
C 6020 SS							HCG 6030.SS

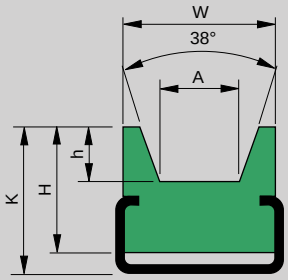

GUIA / GUIDE PROFIL / STAHL	W	H	h	K	A	L	Kg/m	COD.
C 2010 C 2010 SS	20	15	3	17	6,5	2	0,79	CTCG 10 Z CTCG 10 Z.SS
C 2010 C 2010 SS	20	15	5	17	8	2	0,78	CTCG 13 A CTCG 13 A.SS
C 2812 C 2812 SS	25	20	5	24	10	2	1,35	CTCG 15 E CTCG 15 E.SS
C 2812 C 2812 SS	30	20	8	24	10,5	2	1,44	CTCG 17 B CTCG 17 B.SS
C 3818 C 3818 SS	38	25	11	32	13,5	2	2,26	CTCG 22 C CTCG 22 C.SS
C 3818 C 3818 SS	40	30	13	35	19	2	2,57	CTCG 30 D CTCG 30 D.SS

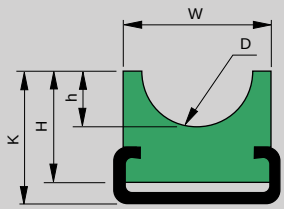

GUIA / GUIDE PROFIL / STAHL	W	H	h	K	D	L	Kg/m	COD.
C 2010 C 2010 SS	20	10	2	14	4	2	0,68	CORCG 04 CORCG 04.SS
C 2010 C 2010 SS	20	10	2,5	14	5	2	0,67	CORCG 05 CORCG 05.SS
C 2010 C 2010 SS	20	10	3	14	6	2	0,66	CORCG 06 CORCG 06.SS
C 2010 C 2010 SS	20	10	4	14	8	2	0,65	CORCG 08 CORCG 08.SS
C 2812 C 2812 SS	28	15	5	18	10	2	1,18	CORCG 10 CORCG 10.SS
C 2812 C 2812 SS	28	15	6	18	12	2	1,14	CORCG 12 CORCG 12.SS
C 2812 C 2812 SS	28	15	7,5	18	15	2	1,16	CORCG 15 CORCG 15.SS
C 2812 C 2812 SS	28	20	10	24	20	2	1,28	CORCG 20 CORCG 20.SS

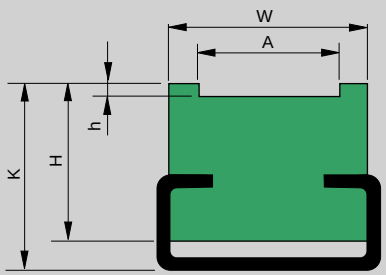

Tipo GCPCG

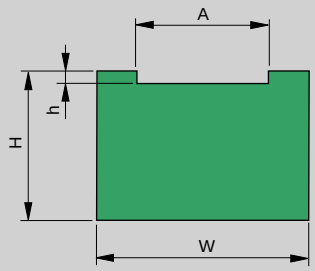

Tipo GCP

- Indicar dimensiones al realizar el pedido. / To make an order indicate dimensions. / Nous communiquer les dimensions pour execution de la commande.
- Bajo pedido se puede suministrar con guía inox. Stainless steel channel by order.
- Longitud standard / Standard Length / Longueur standard / Lieferlänge 2000 mm

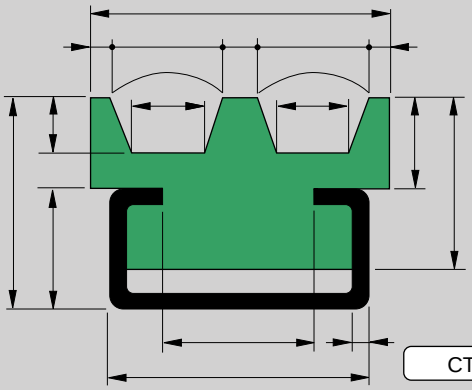

CTCGA

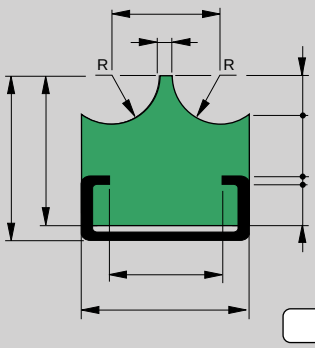

CORCGD

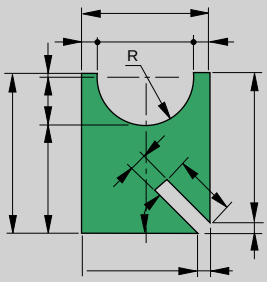

PLANCHAS Y BARRAS DESLIDUR / SHEETS AND RODS DESLIDUR
PLAQUES ET BARRES DESLDUR / PLATTEN UND RUNDSTÄBE AUS DESLIDUR

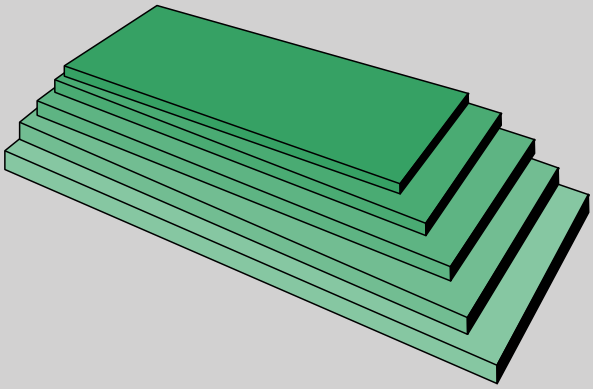

Plancha / Sheets / Plaque / Platten

Dimensiones / Dimension / Dimensions / Formate: 2000 x 1000 mm.
Expesor / Thickness / Épaisseu / Stärke: 5 / 110 mm.
Colores verde, blanco y negro / Green, white a nd black colours
Coulours, vert, blanc et noir / In den Farben grün, Weiß und schwuarz

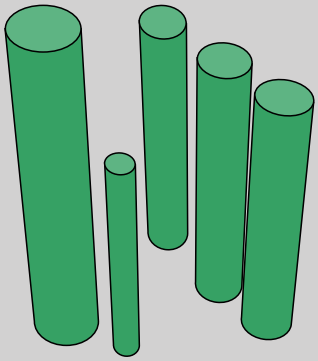

Barras / Rods / Barres / Barren

Dimensiones / Dimension / Dimensions / Formate ø 20 a 300 mm.
Longitud / Length / Longueur: 1000 mm.
Colores, blanco y negro / White and black colours
Coulours, blanc et noir / In den Farben, Weiß und schwuarz

Otros tipos de perfiles fabricados bajo demanda / Another different profiles made on request /
D'autres types de profils peuvent êtres fabriqués sur demande / WeitereProfile fertigen wir nach ihren Maßangaben

OTROS TIPOS DE PERFILES FABRICADOS BAJO DEMANDA / ANOTHER DIFFERENT PROFILES MADE OF REQUEST
DÁTRES TYPES DE PROFILS PEUVENT ÊTRES FABRIQUÉS SUR DEMANDE / WEITERE PROFILE FERTIGEN WIR NACH IHREN MAßANGABEN

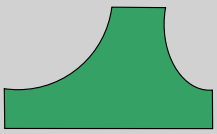
F. 1

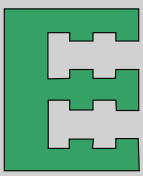
F. 2

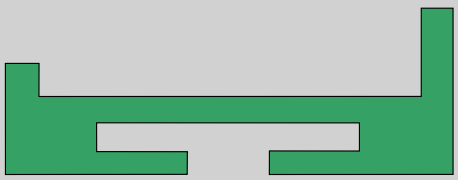
F. 3

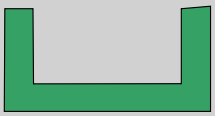
F. 4

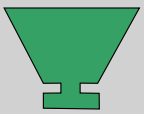
F. 5

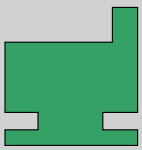
F. 6

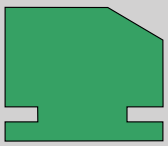
F. 7

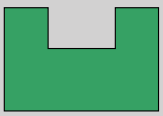
F. 8

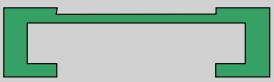
F. 9


F. 10

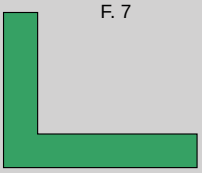
F. 11


F. 12

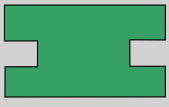
F. 13

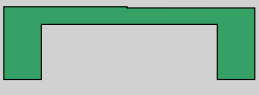
F. 14

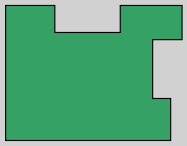
F. 15

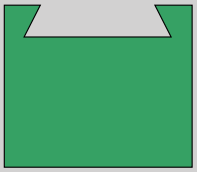
F. 16

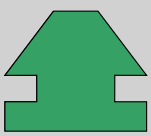
F. 17

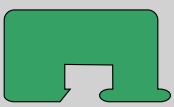
F. 18


F. 19

D

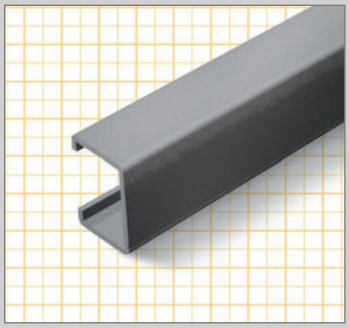

M Acero Inoxidable - Acero Zincado, s / tabla.
Stainless Steel - Galvannized Steel , as in the table.
Acier Inox. - Acier Zingué, suivant / table.
Edelstahl - Verzinkter Stahl, siehe tabelle.

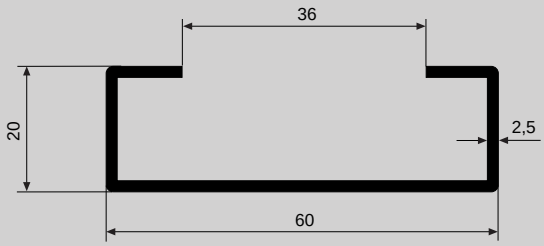

GUIA / GUIDE PROFIL / STAHL	L	Kg/m	COD
ZN	2	2,16	C 6020
SS	2	2,16	C 6020 SS

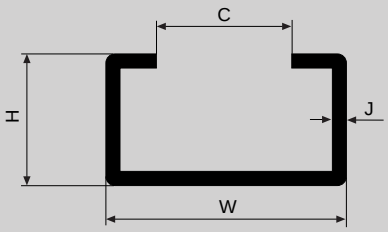

GUIA / GUIDE PROFIL / STAHL	W	H	C	J	L	Kg/m	COD
ZN	24	5,2	17,5	1	2	0,28	C 2405
SS					2	0,28	C 2405 SS
ZN	20	10	10	1,3	2	0,38	C 2010
SS					2	0,38	C 2010SS
ZN	28	12	14	2	2	0,86	C 2812
SS					2	0,86	C 2812 SS
ZN	28	16	14	2,5	2	1,16	C 2816
SS					2	1,16	C 2816 SS
ZN	38	18	22	2,5	2	1,43	C 3818
SS					2	1,43	C 3818 SS
ZN	30	24	20	1,5	2	0,94	C 3024
SS					2	0,94	C 3024 SS
ZN	45	40	31	2	2	2,05	C 4540
SS					2	2.05	C 4540 SS

La longitud normalizada de las guías Deslidur y los perfiles de acero es de 2 m. Otras longitudes se pueden suministrar bajo pedido. /
Standard length of Deslidur and steel profiles 2 m. other lengths available on request. /
La longueur standard des guides Deslidur et profils acier est de 2 mètres. D'atres longueurs peuvent être fournies sur demande /
Standard - Länge der Deslidur - und Stahl - Profile its 2 Meter. Sonderlängen auf Wunsch lieferbar.



RODAMIENTOS
BEARINGS
PALIERS
FLANSCHLAGER

SOPORTE CUADRADO UCF / SQUARE SUPPORT UCF
PALIER CARRÉ UCF STANDARD / FLANSCHLAGER 4-LOCH-BEFESTIGUNG SERIE UCF

M Soporte en PP especial, rodamiento acero, insertos en acero inoxidable. /
Support in special PP, steel bearing, bushings in stainless steel. /
Cage thermoplastique en PP spécial, roulements acier, inserts inox.
Gehäuse in PP besonderes. Stahl-lager, Buchsen und Schmiernippel in Edelstahl

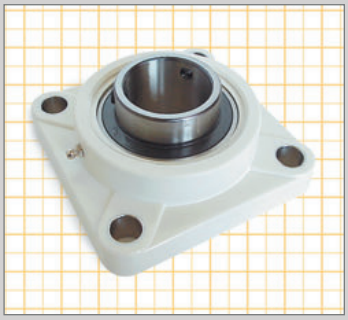
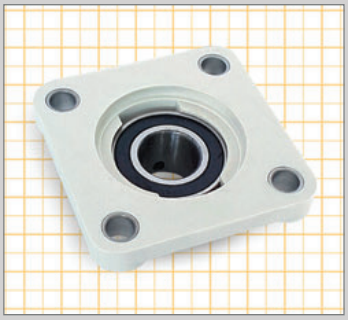
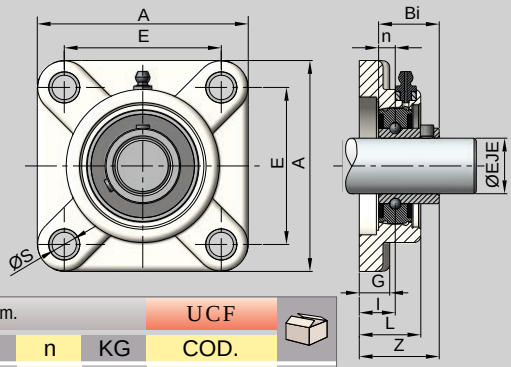

Dimensiones en mm. / Sizes in mm. / Measures en mm. / Abmessungen in mm. — UCF

ØEJE	A	E	G	L	ØS	Z	I	Bi	n	KG	COD.	
Ø20	86	63,5	14	27,8	11	35,5	18	24,7	7	0,30	312120	10
Ø25	95	70	14	28	11	36,25	17	27	7,5	0,35	312125	10
Ø30	107	83	14	31,5	11	40,45	19,2	30,3	8	0,50	312130	5
Ø35	118	92	17	34,8	13	44,75	21,5	32,9	8,5	0,75	312135	4
Ø40	130	102	17	37,5	14	47,25	23	35,5	9	0,95	312140	4

SOPORTE CUADRADO CON TAPA CERRADA UCF / SQUARE SUPPORT WITH CLOSED COVER UCF
PALIER CARRÉ UCF CAPOT FERMÉ / FLANSCHLAGER 4-LOCH-BEFESTIGUNG SERIE UCF
MIT SCHUTZKAPPE, GESCHLOSSEN

M Soporte en PP especial, rodamiento acero, insertos en acero inoxidable. /
Support in special PP, steel bearing, bushings in stainless steel. /
Cage thermoplastique en PP spécial, roulements acier, inserts inox.
Gehäuse in PP besonderes. Stahl-lager, Buchsen und Schmiernippel in Edelstahl

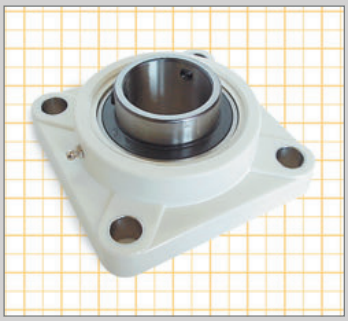
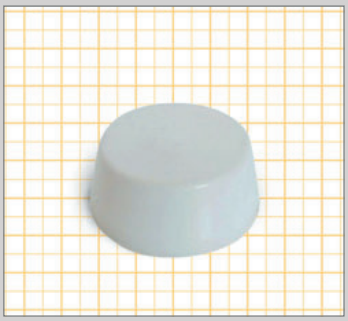
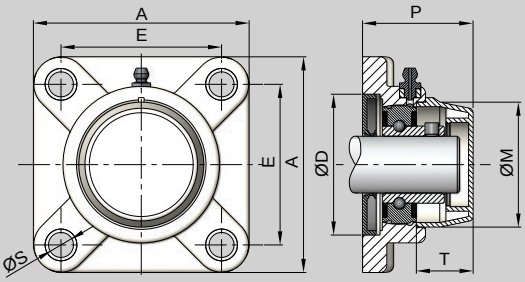

Dimensiones en mm. / Sizes in mm. / Measures en mm. / Abmessungen in mm. — UCF

ØEJE	A	E	G	P	L	ØS	Z	I	Bi	n	ØM	T	ØD	ØK	N	KG	COD.	
Ø20	86	63,5	14	48	27,8	11	35,5	18	24,7	7	49,8	23	52,2	-	-	0,35	312120C	10
Ø25	95	70	14	49,8	28	11	36,25	17	27	7,5	54,8	25	62,2	-	-	0,40	312125C	5
Ø30	107	83	14	58,3	31,5	11	40,45	19,2	30,3	8	63,8	30	72,2	-	-	0,55	312130C	5
Ø35	118	92	17	63,1	34,8	13	44,75	21,5	32,9	8,5	74,3	32	82,2	-	-	0,80	312135C	4
Ø40	130	102	17	71,1	37,5	14	47,25	23	35,5	9	83,8	37	88,2	-	-	1,00	312140C	4

SOPORTE CUADRADO CON TAPA ABIERTA UCF / SQUARE SUPPORT WITH OPEN COVER UCF
PALIER CARRÉ UCF CAPOT OUVERT / FLANSCHLAGER 4-LOCH-BEFESTIGUNG SERIE UCF MIT
SCHUTZKAPPE, OFFEN

M Soporte en PP especial, rodamiento acero, insertos en acero inoxidable. /
Support in special PP, steel bearing, bushings in stainless steel. /
Cage thermoplastique en PP spécial, roulements acier, inserts inox.
Gehäuse in PP besonderes. Stahl-lager, Buchsen und Schmiernippel in Edelstahl

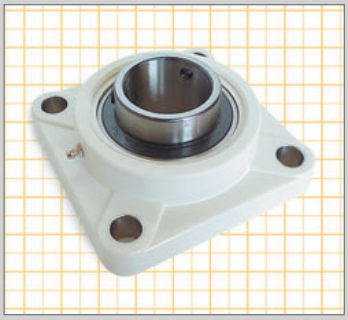
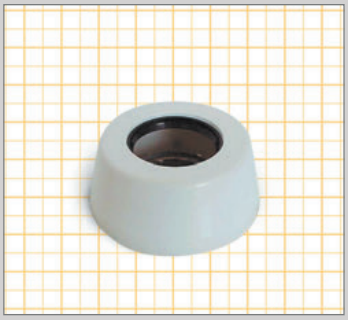
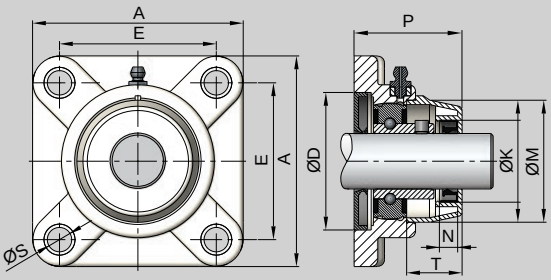

Dimensiones en mm. / Sizes in mm. / Measures en mm. / Abmessungen in mm. — UCF

ØEJE	A	E	G	P	L	ØS	Z	I	Bi	n	ØM	T	ØD	ØK	N	KG	COD.	
Ø20	86	63,5	14	48	27,8	11	35,5	18	24,7	7	49,8	23	52,2	33	7,3	0,35	312120A	10
Ø25	95	70	14	49,8	28	11	36,25	17	27	7,5	54,8	25	62,2	38	7,3	0,40	312125A	5
Ø30	107	83	14	58,3	31,5	11	40,45	19,2	30,3	8	63,8	30	72,2	43	7,3	0,55	312130A	5
Ø35	118	92	17	63,1	34,8	13	44,75	21,5	32,9	8,5	74,3	32	82,2	48	7,3	0,80	312135A	4
Ø40	130	102	17	71,1	37,5	14	47,25	23	35,5	9	83,8	37	88,2	53	7,3	1,00	312140A	4

SOPORTE OVALADO UFL / OVAL SUPPORT UFL / PALIER LOSANGE UFL STANDARD / FLANSCHLAGER 2-LOCH-BEFESTIGUNG SERIE UFL

M Soporte en PP especial, rodamiento acero, insertos en acero inoxidable. / Support in special PP, steel bearing, bushings in stainless steel. / Cage thermoplastique en PP spécial, roulements acier, inserts inox. / Gehäuse in PP besonderes. Stahl-lager, Buchsen und Schmiernippel in Edelstahl

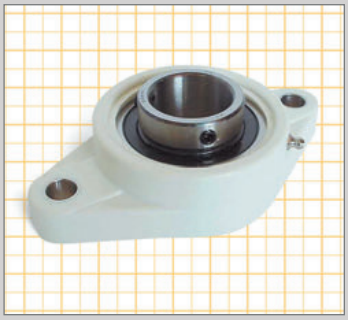

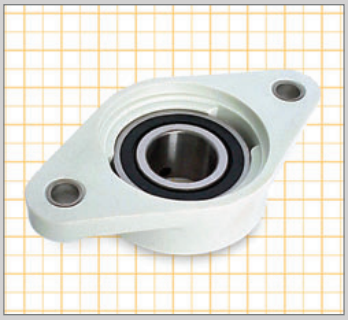

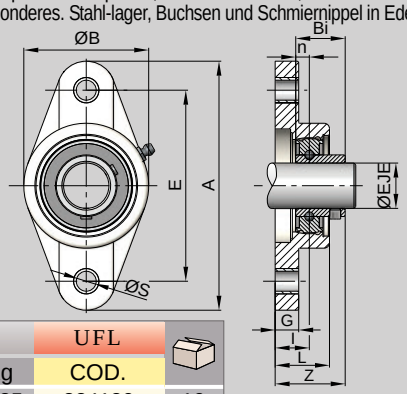

Dimensiones en mm. / Sizes in mm. / Measures en mm. / Abmessungen in mm. — UFL

ØEJE	A	E	G	L	ØS	Z	l	Bi	n	ØB	Kg	COD.	
Ø20	113,4	90	12,9	26,5	11	32,9	15,4	24,7	7	65,2	0,25	324120	10
Ø25	131,5	99	15,5	29,1	11	36,25	17	27	7,5	69,6	0,30	324125	10
Ø30	148,5	117	15,5	30,5	11	40,45	19	30,3	8	80,2	0,45	324130	5
Ø35	164,5	130	18,5	32,8	13	41,25	18	32,9	8,5	91,2	0,65	324135	5
Ø40	176,5	144	21,5	37,5	14	45,75	21,5	35,5	9	101,4	0,90	324140	4

SOPORTE OVALADO CON TAPA CERRADA UFL / OVAL SUPPORT WITH CLOSED COVER UFL / PALIER LOSANGE UFL CAPOT FERMÉ / FLANSCHLAGER 2-LOCH-BEFESTIGUNG SERIE UFL MIT SCHUTZKAPPE, GESCHLOSSEN

M Soporte en PP especial, rodamiento acero, insertos en acero inoxidable. / Support in special PP, steel bearing, bushings in stainless steel. / Cage thermoplastique en PP spécial, roulements acier, inserts inox. / Gehäuse in PP besonderes. Stahl-lager, Buchsen und Schmiernippel in Edelstahl

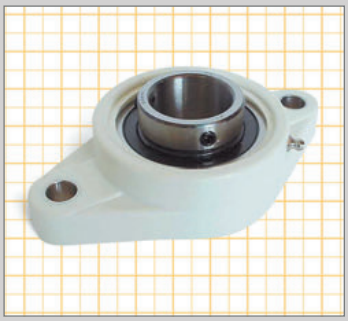

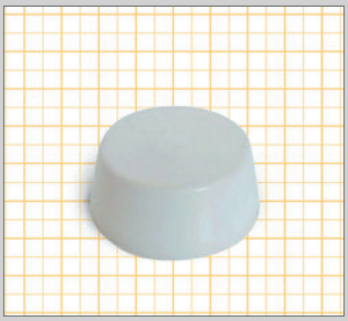

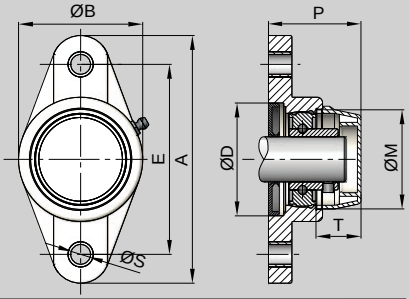

Dimensiones en mm. / Sizes in mm. / Measures en mm. / Abmessungen in mm. — UFL

ØEJE	A	E	G	P	L	ØS	Z	l	Bi	n	ØB	ØM	T	ØD	ØK	N	Kg	COD.	
Ø20	113,4	90	12,9	46,7	26,5	11	32,9	15,4	24,7	7	65,2	49,8	23	52,2	-	-	0,30	324120C	10
Ø25	131,5	99	15,5	50,8	29,1	11	36,25	17	27	7,5	69,6	54,8	25	62,2	-	-	0,35	324125C	5
Ø30	148,5	117	15,5	58,3	30,5	11	40,45	19	30,3	8	80,2	63,8	30	72,2	-	-	0,50	324130C	5
Ø35	164,5	130	18,5	61,1	32,8	13	41,25	18	32,9	8,5	91,2	74,3	32	82,2	-	-	0,70	324135C	5
Ø40	176,5	144	21,5	71,1	37,5	14	45,75	21,5	35,5	9	101,4	83,8	37	88,2	-	-	0,95	324140C	4

SOPORTE OVALADO CON TAPA ABIERTA UFL / OVAL SUPPORT WITH OPEN COVER UFL / PALIER LOSANGE UFL CAPOT OUVERT / FLANSCHLAGER 2-LOCH-BEFESTIGUNG SERIE UFL MIT SCHUTZKAPPE, OFFEN

M Soporte en PP especial, rodamiento acero, insertos en acero inoxidable. / Support in special PP, steel bearing, bushings in stainless steel. / Cage thermoplastique en PP spécial, roulements acier, inserts inox. / Gehäuse in PP besonderes. Stahl-lager, Buchsen und Schmiernippel in Edelstahl

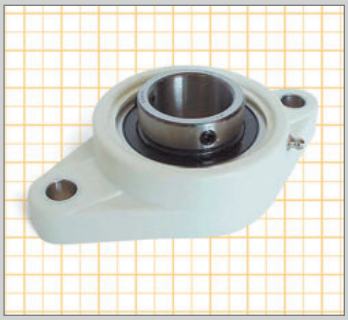

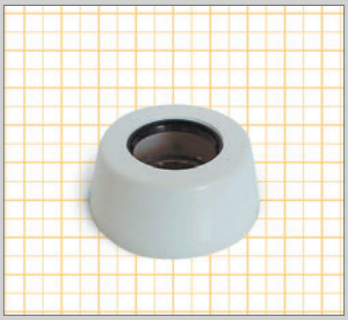

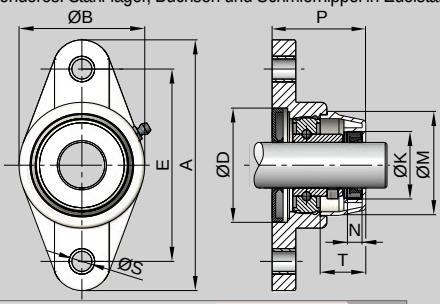

Dimensiones en mm. / Sizes in mm. / Measures en mm. / Abmessungen in mm. — UFL

ØEJE	A	E	G	P	L	ØS	Z	l	Bi	n	ØB	ØM	T	ØD	ØK	N	Kg	COD.	
Ø20	113,4	90	12,9	46,7	26,5	11	32,9	15,4	24,7	7	65,2	49,8	23	52,2	33	7,3	0,30	324120A	10
Ø25	131,5	99	15,5	50,8	29,1	11	36,25	17	27	7,5	69,6	54,8	25	62,2	38	7,3	0,35	324125A	5
Ø30	148,5	117	15,5	58,3	30,5	11	40,45	19	30,3	8	80,2	63,8	30	72,2	43	7,3	0,50	324130A	5
Ø35	164,5	130	18,5	61,1	32,8	13	41,25	18	32,9	8,5	91,2	74,3	32	82,2	48	7,3	0,70	324135A	5
Ø40	176,5	144	21,5	71,1	37,5	14	45,75	21,5	35,5	9	101,4	83,8	37	88,2	53	7,3	0,95	324140A	4

SOPORTE OMEGA UCP / OMEGA SUPPORT UCP
PALIER A SEMELLE UCP / STEHLAGER SERIE UCP

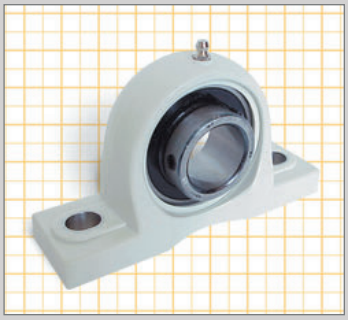
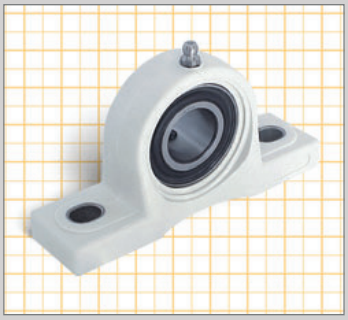

M Soporte en PP especial, rodamiento acero, insertos en acero inoxidable. /
Support in special PP, steel bearing, bushings in stainless steel. /
Cage thermoplastique en PP spécial, roulements acier, inserts inox.
Gehäuse in PP besonderes. Stahl-lager, Buchsen und Schmiernippel in Edelstahl

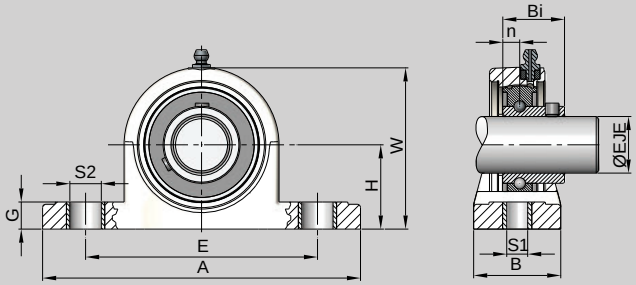

Dimensiones en mm. / Sizes in mm. / Measures en mm. / Abmessungen in mm.

ØEJE	H	A	E	B	S1	S2	G	W	Bi	n	KG	UCP COD.	
Ø20	33,3	127	95	38	11	14	14,5	65,5	24,7	7	0,30	336120	10
Ø25	36,5	140,5	105	38	11	14	14,5	71	27	7,5	0,35	336125	10
Ø30	42,9	163	119	46	14	18	19,5	84	30,3	8	0,55	336130	5
Ø35	47,6	168	127	48	14	18	19,5	94,5	32,9	8,5	0,80	336135	4
Ø40	49,2	184	137	54	14	18	19,5	99	35,5	9	1,00	336140	4

SOPORTE OMEGA CON TAPA CERRADA UCP / OMEGA SUPPORT WITH CLOSED COVER UCP
PALIER A SEMELLE UCP CAPOT FERMÉ / STEHLAGER SERIE UCP MIT SCHUTZKAPPE, GESCHLOSSEN

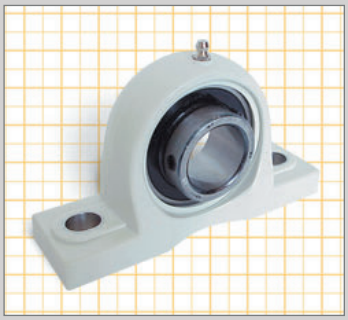
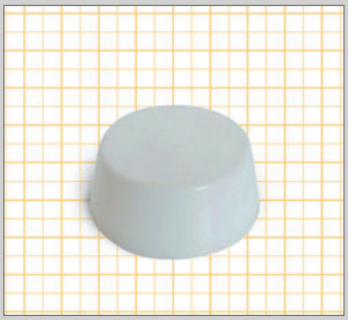

M Soporte en PP especial, rodamiento acero, insertos en acero inoxidable. /
Support in special PP, steel bearing, bushings in stainless steel. /
Cage thermoplastique en PP spécial, roulements acier, inserts inox.
Gehäuse in PP besonderes. Stahl-lager, Buchsen und Schmiernippel in Edelstahl

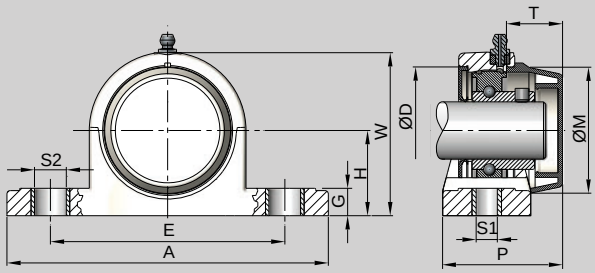

Dimensiones en mm. / Sizes in mm. / Measures en mm. / Abmessungen in mm.

ØEJE	P	H	A	E	B	S1	S2	G	W	Bi	n	ØM	T	ØD	ØK	N	KG	UCP COD.	
Ø20	52	33,3	127	95	38	11	14	14,5	65,5	24,7	7	49,8	23	52,2	-	-	0,35	336120C	10
Ø25	54,6	36,5	140,5	105	38	11	14	14,5	71	27	7,5	54,8	25	62,2	-	-	0,40	336125C	5
Ø30	64,2	42,9	163	119	46	14	18	19,5	84	30,3	8	63,8	30	72,2	-	-	0,60	336130C	5
Ø35	68,3	47,6	168	127	48	14	18	19,5	94,5	32,9	8,5	74,3	32	82,2	-	-	0,85	336135C	4
Ø40	78,5	49,2	184	137	54	14	18	19,5	99	35,5	9	83,8	37	88,2	-	-	1,05	336140C	4

SOPORTE OMEGA CON TAPA ABIERTA UCP / OMEGA SUPPORT WITH OPEN COVER UCP
PALIER A SEMELLE UCP CAPOT OUVERT / STEHLAER SERIE UCP MIT SCHUTZKAPPE, OFFEN

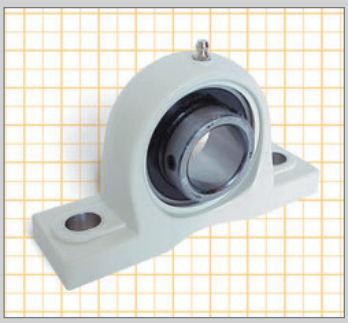
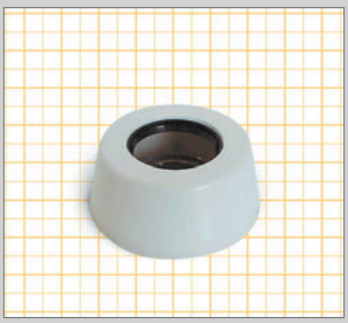

M Soporte en PP especial, rodamiento acero, insertos en acero inoxidable. /
Support in special PP, steel bearing, bushings in stainless steel. /
Cage thermoplastique en PP spécial, roulements acier, inserts inox.
Gehäuse in PP besonderes. Stahl-lager, Buchsen und Schmiernippel in Edelstahl

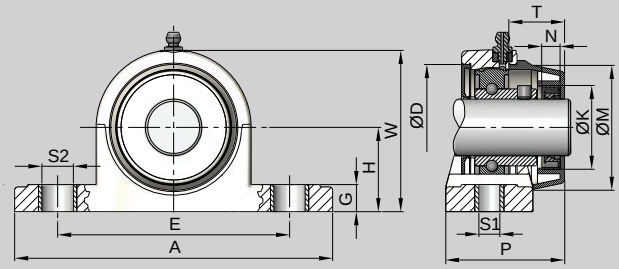

Dimensiones en mm. / Sizes in mm. / Measures en mm. / Abmessungen in mm.

ØEJE	P	H	A	E	B	S1	S2	G	W	Bi	n	ØM	T	ØD	ØK	N	KG	UCP COD.	
Ø20	52	33,3	127	95	38	11	14	14,5	65,5	24,7	7	49,8	23	52,2	33	7,3	0,35	336120A	10
Ø25	54,6	36,5	140,5	105	38	11	14	14,5	71	27	7,5	54,8	25	62,2	38	7,3	0,40	336125A	5
Ø30	64,2	42,9	163	119	46	14	18	19,5	84	30,3	8	63,8	30	72,2	43	7,3	0,60	336130A	5
Ø35	68,3	47,6	168	127	48	14	18	19,5	94,5	32,9	8,5	74,3	32	82,2	48	7,3	0,85	336135A	4
Ø40	78,5	49,2	184	137	54	14	18	19,5	99	35,5	9	83,8	37	88,2	53	7,3	1,05	336140A	4

SOPORTE OMEGA VERSIÓN DOBLE TAPA + RETEN UCP /
OMEGA SUPPORT VERSION WITH TWO COVERS AND SEAL UCP /
PALIER A SEMELLE AVEC DEUX CAPOTS ET JOINT D'ÉTANCHEITÉ VERSION UCP /
STEHLAGER SERIE MIT ZWEI ABDECKUNGEN & SIEGEL VERSION UCP

M Soporte en PP especial, rodamiento acero, insertos en acero inoxidable. /
Support in special PP, steel bearing, bushings in stainless steel. /
Cage thermoplastique en PP spécial, roulements acier, inserts inox.
Gehäuse in PP besonderes. Stahl-lager, Buchsen und Schmiernippel in Edelstahl



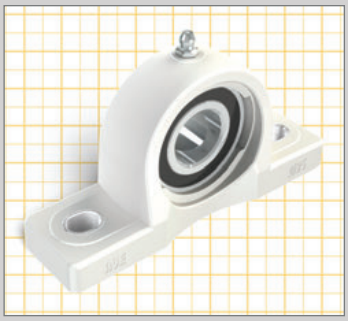

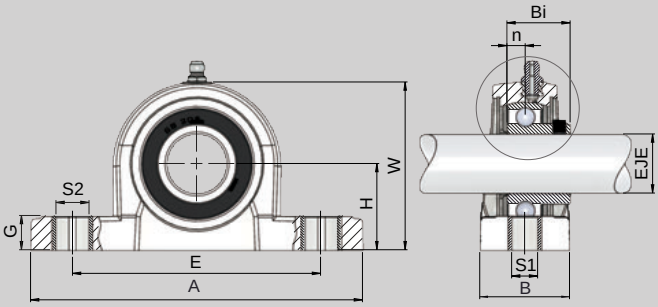

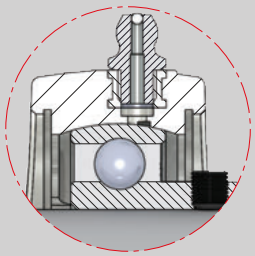

Dimensiones en mm. / Sizes in mm. / Measures en mm. / Abmessungen in mm.												UCP	
ØEJE	H	A	E	B	S1	S2	G	W	Bi	n	KG	COD.	
Ø20	33,3	127	95	38	11	14	14,5	65,5	24,7	7	0,30	3361DC20	10
Ø25	36,5	140,5	105	38	11	14	14,5	71	27	7,5	0,35	3361DC25	10
Ø30	42,9	163	119	46	14	18	19,5	84	30,3	8	0,55	3361DC30	5
Ø35	47,6	168	127	48	14	18	19,5	94,5	32,9	8,5	0,80	3361DC35	4
Ø40	49,2	184	137	54	14	18	19,5	99	35,5	9	1,00	3361DC40	4

EJEMPLO | Doble tapa, abierta/abierta / Two covers, open/open
EXAMPLE | Deux capots, auverte/ouverte / Zwei abdeckungen, offen/offen

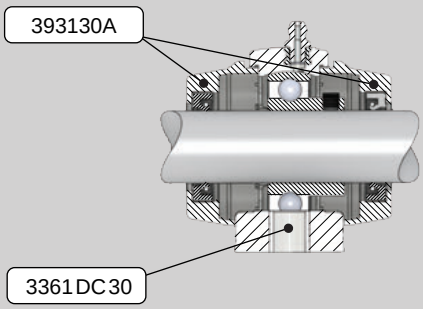

EJEMPLO | Doble tapa, abierta/cerrada / Two covers, open/closed
EXAMPLE | Deux capots, auverte/fermé / Zwei abdeckungen, offen/geschlossen

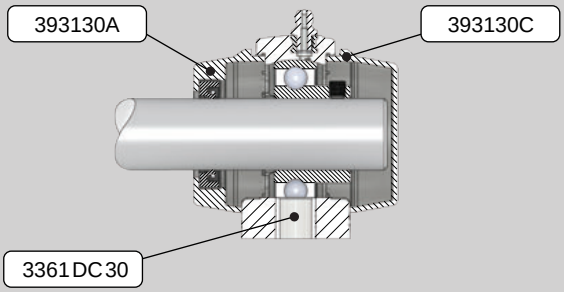

TAPA CERRADA / CLOSED COVER / CAPOT FERMÉ / SCHUTZKAPPE, GESCHLOSSEN

M Polipropileno. / Polypropylene. / Polypropylène. / Polypropylen.

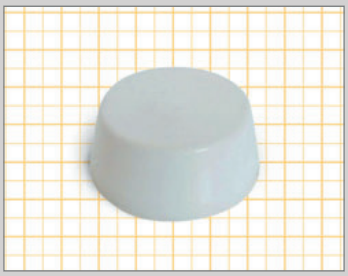

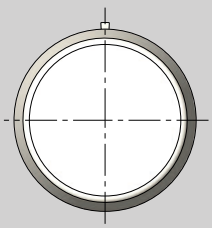

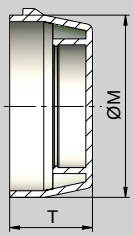

ØEJE	ØK	ØM	T	N	Kg	COD.	
Ø20	-	49,8	23	-	0,01	393120C	5
Ø25	-	54,8	25	-	0,01	393125C	
Ø30	-	63,8	30	-	0,01	393130C	
Ø35	-	74,3	32	-	0,01	393135C	
Ø40	-	83,8	37	-	0,01	393140C	

A utilizar con modelos: / Use with models: / Utiliser avec modèlles: / Modelle zu verwenden:

UCF, UFL, UCP, UCPA, UCHP, UCH, SQL

TAPA ABIERTA / OPEN COVER / CAPOT OUVERT / SCHUTZKAPPE, OFFEN

M Polipropileno. / Polypropylene. / Polypropylène. / Polypropylen.

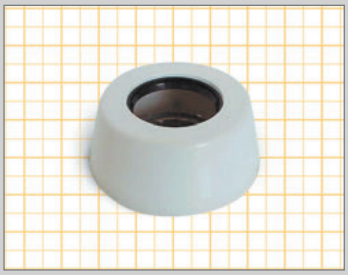

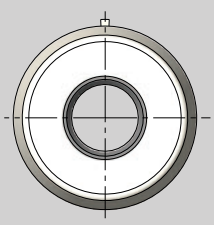

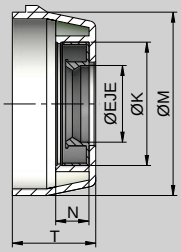

ØEJE	ØK	ØM	T	N	Kg	COD.	
Ø20	33	49,8	23	7,3	0,01	393120A	5
Ø25	38	54,8	25	7,3	0,01	393125A	
Ø30	43	63,8	30	7,3	0,01	393130A	
Ø35	48	74,3	32	7,3	0,01	393135A	
Ø40	53	83,8	37	7,3	0,01	393140A	

A utilizar con modelos: / Use with models: / Utiliser avec modèlles: / Modelle zu verwenden:

UCF, UFL, UCP, UCPA, UCHP, UCH, SQL

E

SOPORTE COMPACTO UCPA / COMPACT SUPPORT UCPA
PALIER A SEMELLE UCPA COMPACTE / STEHLAGER SERIE UCPA

M Soporte en PP especial, rodamiento acero, insertos en acero inoxidable. /
Support in special PP, steel bearing, bushings in stainless steel. /
Cage thermoplastique en PP spécial, roulements acier, inserts inox.
Gehäuse in PP besonderes. Stahl-lager, Buchsen und Schmiernippel in Edelstahl

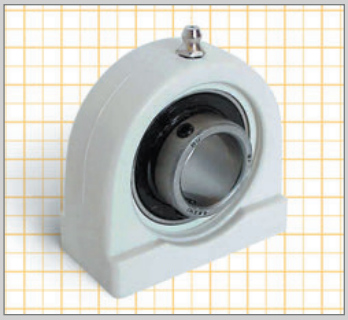
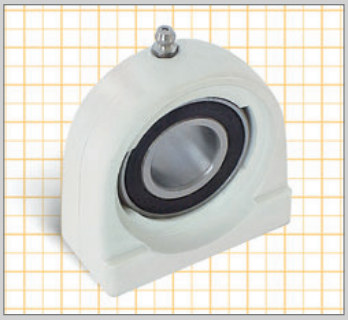
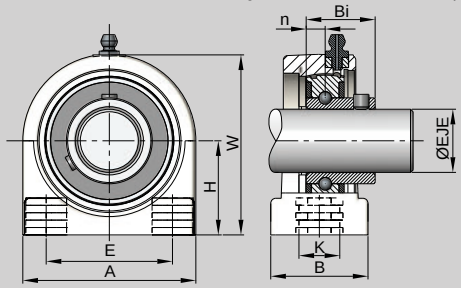

Dimensiones en mm. / Sizes in mm. / Measures en mm. / Abmessungen in mm.										UCPA	
ØEJE	H	A	E	B	K	W	Bi	n	Kg	COD.	
Ø20	33,3	72,8	50,8	34,5	M8	66	24,7	7	0,35	348120	10
Ø25	36,5	76,2	50,8	39,5	M10	73,5	27	7,5	0,40	348125	10
Ø30	42,9	101	76,2	42,5	M10	84	30,3	8	0,55	348130	5
Ø35	47,6	110	82,6	47,5	M10	95	32,9	8,5	0,80	348135	5
Ø40	49,2	120	88,9	48	M10	100,5	35,5	9	0,95	348140	4

SOPORTE COMPACTO CON TAPA CERRADA UCPA / COMPACT SUPPORT WITH CLOSED COVER UCPA
PALIER A SEMELLE UCPA COMPACTE CAPOT FERMÉ / STEHLAGER SERIE UCPA MIT SCHUTZKAPPE, GESCHLOSSEN

M Soporte en PP especial, rodamiento acero, insertos en acero inoxidable. /
Support in special PP, steel bearing, bushings in stainless steel. /
Cage thermoplastique en PP spécial, roulements acier, inserts inox.
Gehäuse in PP besonderes. Stahl-lager, Buchsen und Schmiernippel in Edelstahl

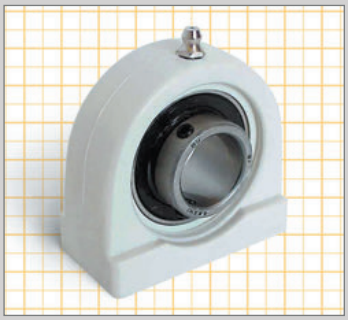
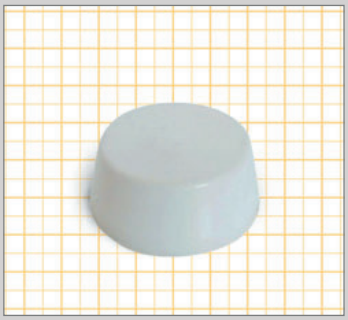
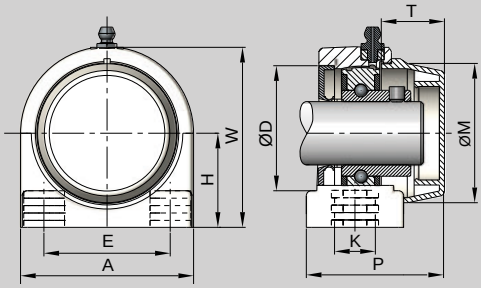

Dimensiones en mm. / Sizes in mm. / Measures en mm. / Abmessungen in mm.																UCPA	
ØEJE	P	H	A	E	B	K	W	Bi	n	ØM	T	ØD	ØK	N	Kg	COD.	
Ø20	50,25	33,3	72,8	50,8	34,5	M8	66	24,7	7	49,8	23	52,2	-	-	0,40	348120C	10
Ø25	55,75	36,5	76,2	50,8	39,5	M10	73,5	27	7,5	54,8	25	62,2	-	-	0,45	348125C	5
Ø30	62,75	42,9	101	76,2	42,5	M10	84	30,3	8	63,8	30	72,2	-	-	0,60	348130C	5
Ø35	68	47,6	110	82,6	47,5	M10	95	32,9	8,5	74,3	32	82,2	-	-	0,85	348135C	5
Ø40	75	49,2	120	88,9	48	M10	100,5	35,5	9	83,8	37	88,2	-	-	1,00	348140C	4

SOPORTE COMPACTO CON TAPA ABIERTA UCPA / COMPACT SUPPORT WITH OPEN COVER UCPA
PALIER A SEMELLE UCPA COMPACTE CAPOT OUVERT / STEHLAGER SERIE UCPA MIT SCHUTZKAPPE, OFFEN

M Soporte en PP especial, rodamiento acero, insertos en acero inoxidable. /
Support in special PP, steel bearing, bushings in stainless steel. /
Cage thermoplastique en PP spécial, roulements acier, inserts inox.
Gehäuse in PP besonderes. Stahl-lager, Buchsen und Schmiernippel in Edelstahl

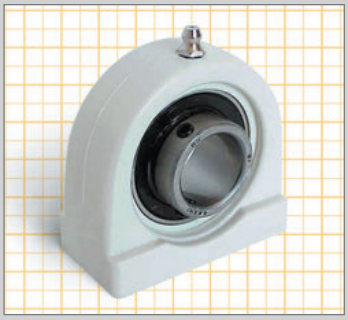
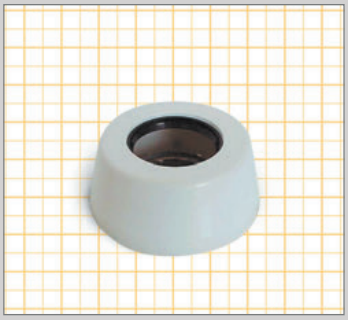
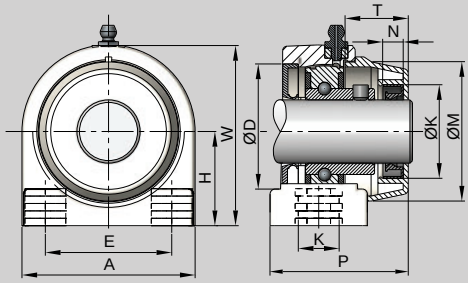

Dimensiones en mm. / Sizes in mm. / Measures en mm. / Abmessungen in mm.																UCPA	
ØEJE	P	H	A	E	B	K	W	Bi	n	ØM	T	ØD	ØK	N	Kg	COD.	
Ø20	50,25	33,3	72,8	50,8	34,5	M8	66	24,7	7	49,8	23	52,2	33	7,3	0,40	348120A	10
Ø25	55,75	36,5	76,2	50,8	39,5	M10	73,5	27	7,5	54,8	25	62,2	38	7,3	0,45	348125A	5
Ø30	62,75	42,9	101	76,2	42,5	M10	84	30,3	8	63,8	30	72,2	43	7,3	0,60	348130A	5
Ø35	68	47,6	110	82,6	47,5	M10	95	32,9	8,5	74,3	32	82,2	48	7,3	0,85	348135A	5
Ø40	75	49,2	120	88,9	48	M10	100,5	35,5	9	83,8	37	88,2	53	7,3	1,00	348140A	4

E

SOPORTE COMPACTO VERSIÓN DOBLE TAPA + RETEN UCPA /
COMPACT SUPPORT VERSION WITH TWO COVERS AND SEAL UCPA /
PALIER A SEMELLE VERSION AVEC DEUX CAPOTS ET JOINT D'ÉTANCHEITÉ UCPA COMPACTE /
STEHLAGER SERIE VERSION MIT ZWEI ABDECKUNGEN & SIEGEL UCPA



M Soporte en PP especial, rodamiento acero, insertos en acero inoxidable. /
Support in special PP, steel bearing, bushings in stainless steel. /
Cage thermoplastique en PP spécial, roulements acier, inserts inox.
Gehäuse in PP besonderes. Stahl-lager, Buchsen und Schmiernippel in Edelstahl

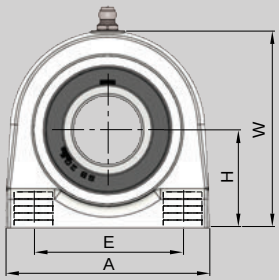

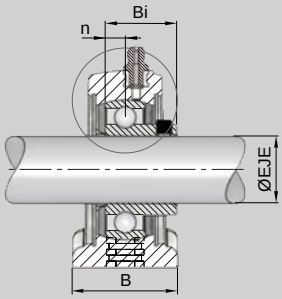

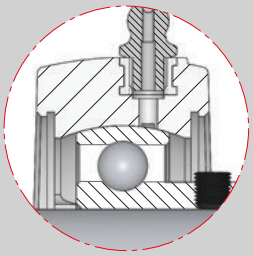

Dimensiones en mm. / Sizes in mm. / Measures en mm. / Abmessungen in mm.										UCPA	
ØEJE	H	A	E	B	K	W	Bi	n	Kg	COD.	
Ø20	33,3	72,8	50,8	34,5	M8	66	24,7	7	0,35	3481DC20	10
Ø25	36,5	76,2	50,8	39,5	M10	73,5	27	7,5	0,40	3481DC25	10
Ø30	42,9	101	76,2	42,5	M10	84	30,3	8	0,55	3481DC30	5
Ø35	47,6	110	82,6	47,5	M10	95	32,9	8,5	0,80	3481DC35	5
Ø40	49,2	120	88,9	48	M12	100,5	35,5	9	0,95	3481DC40	4

EJEMPLO | Doble tapa, abierta/abierta / Two covers, open/open
EXAMPLE | Deux capots, auverte/ouverte / Zwei abdeckungen, offen/offen

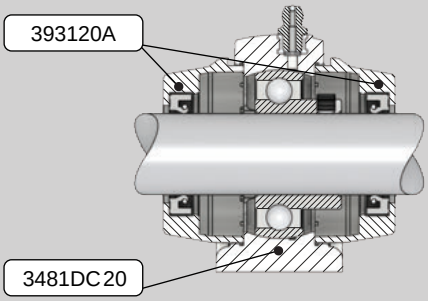

EJEMPLO | Doble tapa, abierta/cerrada / Two covers, open/closed
EXAMPLE | Deux capots, auverte/fermé / Zwei abdeckungen, offen/geschlossen

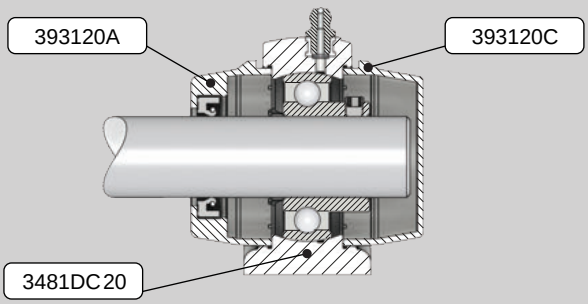

TAPA CERRADA / CLOSED COVER / CAPOT FERMÉ / SCHUTZKAPPE, GESCHLOSSEN

M Polipropileno. / Polypropylene. / Polypropylène. / Polypropylen.

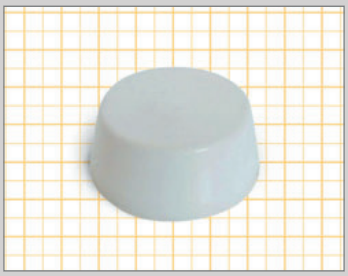

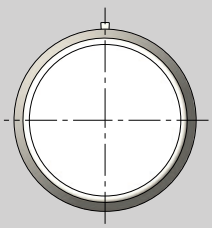

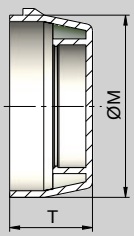

ØEJE	ØK	ØM	T	N	Kg	COD.	
Ø20	-	49,8	23	-	0,01	393120C	5
Ø25	-	54,8	25	-	0,01	393125C	
Ø30	-	63,8	30	-	0,01	393130C	
Ø35	-	74,3	32	-	0,01	393135C	
Ø40	-	83,8	37	-	0,01	393140C	

A utilizar con modelos: / Use with models: / Utiliser avec modèlles: / Modelle zu verwenden:

UCF, UFL, UCP, UCPA, UCHP, UCH, SQL

TAPA ABIERTA / OPEN COVER / CAPOT OUVERT / SCHUTZKAPPE, OFFEN

M Polipropileno. / Polypropylene. / Polypropylène. / Polypropylen.



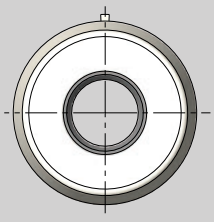

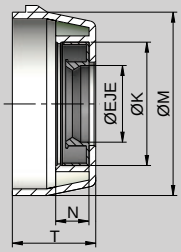

ØEJE	ØK	ØM	T	N	Kg	COD.	
Ø20	33	49,8	23	7,3	0,01	393120A	5
Ø25	38	54,8	25	7,3	0,01	393125A	
Ø30	43	63,8	30	7,3	0,01	393130A	
Ø35	48	74,3	32	7,3	0,01	393135A	
Ø40	53	83,8	37	7,3	0,01	393140A	

A utilizar con modelos: / Use with models: / Utiliser avec modèlles: / Modelle zu verwenden:

UCF, UFL, UCP, UCPA, UCHP, UCH, SQL

E

SOPORTE TENSOR CON GUÍA UCHP / TENSILE SUPPORT WITH GUIDE UCHP
PALIER TENDEUR UCHP AVEC RAINURE DE GUIDAGE /
SPANNLAGER MIT GERAD-FÜHRUNG SERIE UCHP


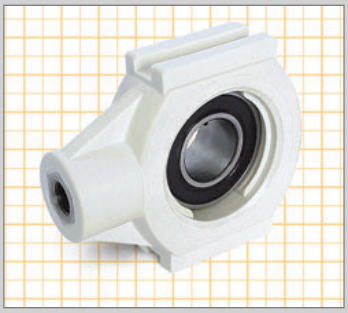

M Soporte en PP especial, rodamiento acero, insertos en acero inoxidable. /
Support in special PP, steel bearing, bushings in stainless steel. /
Cage thermoplastique en PP spécial, roulements acier, inserts inox.
Gehäuse in PP besonderes. Stahl-lager, Buchsen und Schmiernippel in Edelstahl

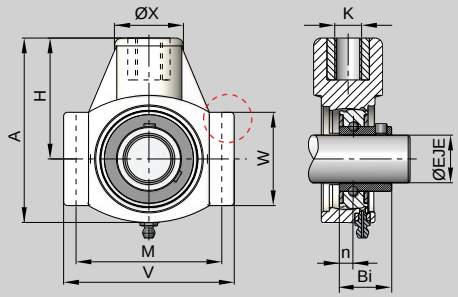

Dimensiones en mm. / Sizes in mm. / Measures en mm. / Abmessungen in mm.

UCHP

ØEJE	H	A	D	ØX	V	W	M	G	K	Bi	n	Kg	COD.	
Ø20	64	99	12	36	89	47	76	27,5	M16	24,7	7	0,35	351120	10
Ø25	64	99	12	36	89	47	76	27,5	M16	27	7,5	0,40	351125	10
Ø30	76	125	12	40	102,5	63	89	34,5	M16	30,3	8	0,55	351130	5
Ø35	76	125	12	40	102,5	63	89	34,5	M16	32,9	8,5	0,80	351135	5
Ø40	85	140	16	40	113	80	102	34,5	M16	35,5	9	0,90	351140	4

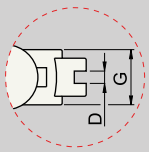

SOPORTE TENSOR CON GUÍA CON TAPA CERRADA UCHP
TENSILE SUPPORT WITH GUIDE AND CLOSED COVER UCHP
PALIER TENDEUR UCHP AVEC RAINURE DE GUIDAGE CAPOT FERMÉ
SPANNLAGER MIT GERAD-FÜHRUNG SERIE UCHP MIT SCHUTZKAPPE, GESCHLOSSEN


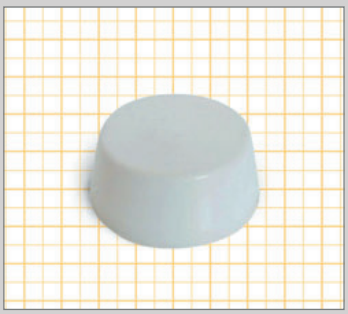

M Soporte en PP especial, rodamiento acero, insertos en acero inoxidable. /
Support in special PP, steel bearing, bushings in stainless steel. /
Cage thermoplastique en PP spécial, roulements acier, inserts inox.
Gehäuse in PP besonderes. Stahl-lager, Buchsen und Schmiernippel in Edelstahl

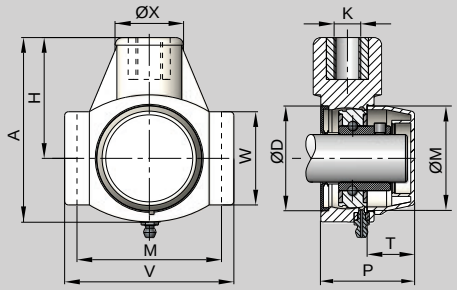

Dimensiones en mm. / Sizes in mm. / Measures en mm. / Abmessungen in mm.

UCHP

ØEJE	P	H	A	D	ØX	V	W	M	G	K	Bi	n	ØM	T	ØD	ØK	N	Kg	COD.	
Ø20	47,7	64	99	12	36	89	47	76	27,5	M16	24,7	7	49,8	23	52,2	-	-	0,40	351120C	10
Ø25	49,5	64	99	12	36	89	47	76	27,5	M16	27	7,5	54,8	25	62,2	-	-	0,45	351125C	5
Ø30	61,5	76	125	12	40	102,5	63	89	34,5	M16	30,3	8	63,8	30	72,2	-	-	0,60	351130C	5
Ø35	63,7	76	125	12	40	102,5	63	89	34,5	M16	32,9	8,5	74,3	32	82,2	-	-	0,85	351135C	5
Ø40	68,7	85	140	16	40	113	80	102	34,5	M16	35,5	9	83,8	37	88,2	-	-	0,95	351140C	4

SOPORTE TENSOR CON GUÍA CON TAPA ABIERTA UCHP
TENSILE SUPPORT WITH GUIDE AND OPEN COVER UCHP
PALIER TENDEUR UCHP AVEC RAINURE DE GUIDAGE CAPOT OUVERT
SPANNLAGER MIT GERAD-FÜHRUNG SERIE UCHP MIT SCHUTZKAPPE, OFFEN


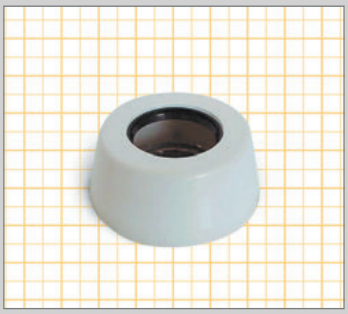

M Soporte en PP especial, rodamiento acero, insertos en acero inoxidable. /
Support in special PP, steel bearing, bushings in stainless steel. /
Cage thermoplastique en PP spécial, roulements acier, inserts inox.
Gehäuse in PP besonderes. Stahl-lager, Buchsen und Schmiernippel in Edelstahl

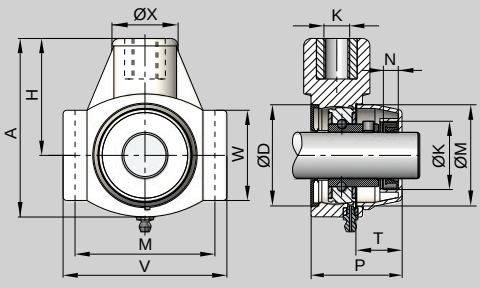

Dimensiones en mm. / Sizes in mm. / Measures en mm. / Abmessungen in mm.

UCHP

ØEJE	P	H	A	D	ØX	V	W	M	G	K	Bi	n	ØM	T	ØD	ØK	N	Kg	COD.	
Ø20	47,7	64	99	12	36	89	47	76	27,5	M16	24,7	7	49,8	23	52,2	33	7,3	0,40	351120A	10
Ø25	49,5	64	99	12	36	89	47	76	27,5	M16	27	7,5	54,8	25	62,2	38	7,3	0,45	351125A	5
Ø30	61,5	76	125	12	40	102,5	63	89	34,5	M16	30,3	8	63,8	30	72,2	43	7,3	0,60	351130A	5
Ø35	63,7	76	125	12	40	102,5	63	89	34,5	M16	32,9	8,5	74,3	32	82,2	48	7,3	0,85	351135A	5
Ø40	68,7	85	140	16	40	113	80	102	34,5	M16	35,5	9	83,8	37	88,2	53	7,3	0,95	351140A	4

SOPORTE TENSOR CON GUÍA VERSIÓN DOBLE TAPA + RETEN UCHP /
TENSILE SUPPORT WITH GUIDE VERSION WITH TWO COVERS AND SEAL UCHP /
PALIER TENDEUR UCHP AVEC RAINURE DE GUIDAGE VERSION AVEC DEUX CAPOTS ET JOINT D'ÉTANCHEITÉ /
SPANNLAGER MIT GERAD-FÜHRUNG VERSION MIT ZWEI ABDECKUNGEN & SIEGEL SERIE UCHP

M Soporte en PP especial, rodamiento acero, insertos en acero inoxidable. /
Support in special PP, steel bearing, bushings in stainless steel. /
Cage thermoplastique en PP spécial, roulements acier, inserts inox.
Gehäuse in PP besonderes. Stahl-lager, Buchsen und Schmiernippel in Edelstahl



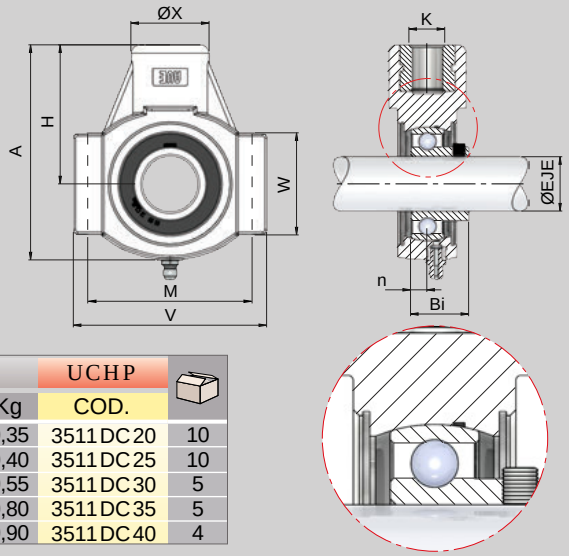

Dimensiones en mm. / Sizes in mm. / Measures en mm. / Abmessungen in mm. — UCHP

ØEJE	H	A	D	ØX	V	W	M	G	K	Bi	n	Kg	COD.	
Ø20	64	99	12	36	89	47	76	27,5	M16	24,7	7	0,35	3511DC20	10
Ø25	64	99	12	36	89	47	76	27,5	M16	27	7,5	0,40	3511DC25	10
Ø30	76	125	12	40	102,5	63	89	34,5	M16	30,3	8	0,55	3511DC30	5
Ø35	76	125	12	40	102,5	63	89	34,5	M16	32,9	8,5	0,80	3511DC35	5
Ø40	85	140	16	40	113	80	102	34,5	M16	35,5	9	0,90	3511DC40	4

EJEMPLO / EXAMPLE | Doble tapa, abierta/abierta / Two covers, open/open
Deux capots, auverte/ouverte / Zwei abdeckungen, offen/offen

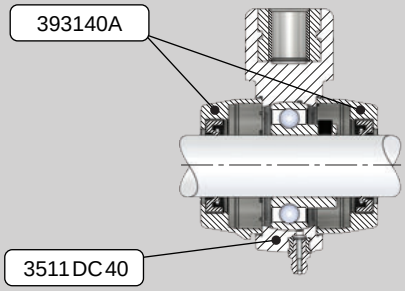

EJEMPLO / EXAMPLE | Doble tapa, abierta/cerrada / Two covers, open/closed
Deux capots, auverte/fermé / Zwei abdeckungen, offen/geschlossen

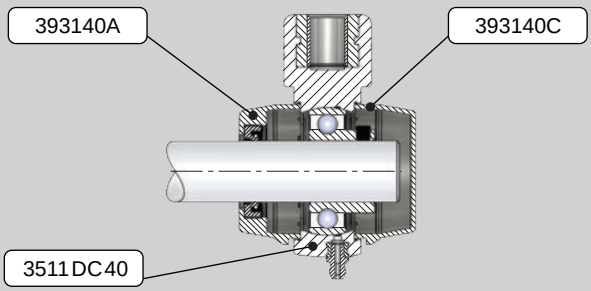

TAPA CERRADA / CLOSED COVER / CAPOT FERMÉ / SCHUTZKAPPE, GESCHLOSSEN

M Polipropileno. / Polypropylene. / Polypropylène. / Polypropylen.

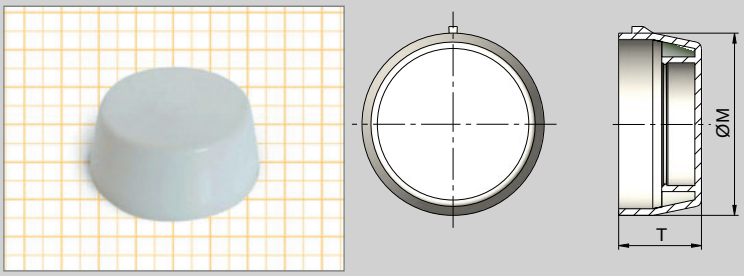

ØEJE	ØK	ØM	T	N	Kg	COD.	
Ø20	-	49,8	23	-	0,01	393120C	5
Ø25	-	54,8	25	-	0,01	393125C	
Ø30	-	63,8	30	-	0,01	393130C	
Ø35	-	74,3	32	-	0,01	393135C	
Ø40	-	83,8	37	-	0,01	393140C	

A utilizar con modelos: / Use with models: / Utiliser avec modèlles: / Modelle zu verwenden:
UCF, UFL, UCP, UCPA, UCHP, UCH, SQL

TAPA ABIERTA / OPEN COVER / CAPOT OUVERT / SCHUTZKAPPE, OFFEN

M Polipropileno. / Polypropylene. / Polypropylène. / Polypropylen.

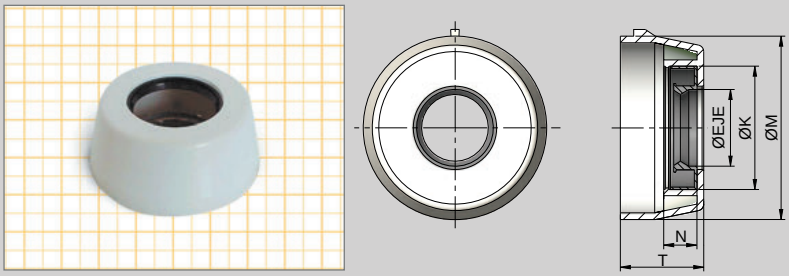

ØEJE	ØK	ØM	T	N	Kg	COD.	
Ø20	33	49,8	23	7,3	0,01	393120A	5
Ø25	38	54,8	25	7,3	0,01	393125A	
Ø30	43	63,8	30	7,3	0,01	393130A	
Ø35	48	74,3	32	7,3	0,01	393135A	
Ø40	53	83,8	37	7,3	0,01	393140A	

A utilizar con modelos: / Use with models: / Utiliser avec modèlles: / Modelle zu verwenden:
UCF, UFL, UCP, UCPA, UCHP, UCH, SQL

E

SOPORTE TENSOR SIN GUÍA UCH / TENSILE SUPPORT WITHOUT GUIDE UCH
PALIER TENDEUR UCH SANS RAINURE STANDARD / HÄNGELAGER OHNE GERAD-FÜHRUNG SERIE UCH



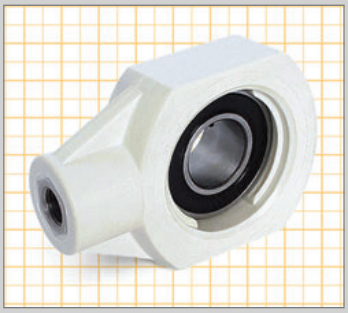

M Soporte en PP especial, rodamiento acero, insertos en acero inoxidable. /
Support in special PP, steel bearing, bushings in stainless steel. /
Cage thermoplastique en PP spécial, roulements acier, inserts inox.
Gehäuse in PP besonderes. Stahl-lager, Buchsen und Schmiernippel in Edelstahl

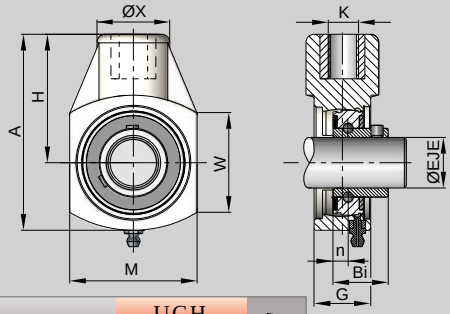

Dimensiones en mm. / Sizes in mm. / Measures en mm. / Abmessungen in mm.

ØEJE	H	A	ØX	M	W	G	K	Bi	n	Kg	UCH COD.	
Ø20	64	99	36	65	47	27,5	M16	24,7	7	0,35	362120	10
Ø25	64	99	36	74	47	27,5	M16	27	7,5	0,40	362125	10
Ø30	76	125	40	90	63	34,5	M16	30,3	8	0,55	362130	5
Ø35	76	125	40	90	63	34,5	M16	32,9	8,5	0,80	362135	5
Ø40	85	140	40	100	80	34,5	M16	35,5	9	0,95	362140	4

SOPORTE TENSOR SIN GUÍA CON TAPA CERRADA UCH
TENSILE SUPPORT WITHOUT GUIDE WITH CLOSED COVER UCH
PALIER TENDEUR UCH SANS RAINURE STANDARD CAPOT FERMÉ
HÄNGELAGER OHNE GERAD-FÜHRUNG SERIE UCH MIT SCHUTZKAPPE, GESCHLOSSEN



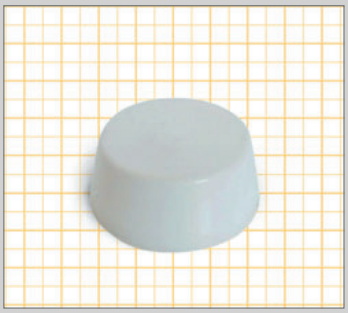

M Soporte en PP especial, rodamiento acero, insertos en acero inoxidable. /
Support in special PP, steel bearing, bushings in stainless steel. /
Cage thermoplastique en PP spécial, roulements acier, inserts inox.
Gehäuse in PP besonderes. Stahl-lager, Buchsen und Schmiernippel in Edelstahl

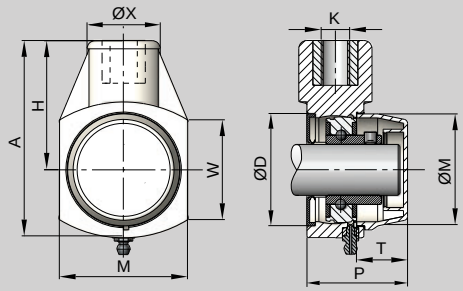

Dimensiones en mm. / Sizes in mm. / Measures en mm. / Abmessungen in mm.

ØEJE	P	H	A	ØX	M	W	G	K	Bi	n	ØM	T	ØD	ØK	N	Kg	UCH COD.	
Ø20	47,7	64	99	36	65	47	27,5	M16	24,7	7	49,8	23	52,2	-	-	0,40	362120C	10
Ø25	49,5	64	99	36	74	47	27,5	M16	27	7,5	54,8	25	62,2	-	-	0,45	362125C	5
Ø30	61,5	76	125	40	90	63	34,5	M16	30,3	8	63,8	30	72,2	-	-	0,60	362130C	5
Ø35	63,7	76	125	40	90	63	34,5	M16	32,9	8,5	74,3	32	82,2	-	-	0,80	362135C	5
Ø40	68,7	85	140	40	100	80	34,5	M16	35,5	9	83,8	37	88,2	-	-	1,00	362140C	4

SOPORTE TENSOR SIN GUÍA CON TAPA ABIERTA UCH
TENSILE SUPPORT WITHOUT GUIDE WITH OPEN COVER UCH
PALIER TENDEUR UCH SANS RAINURE STANDARD CAPOT OUVERT
HÄNGELAGER OHNE GERAD-FÜHRUNG SERIE UCH MIT SCHUTZKAPPE, OFFEN



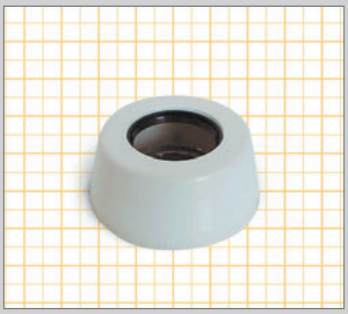

M Soporte en PP especial, rodamiento acero, insertos en acero inoxidable. /
Support in special PP, steel bearing, bushings in stainless steel. /
Cage thermoplastique en PP spécial, roulements acier, inserts inox.
Gehäuse in PP besonderes. Stahl-lager, Buchsen und Schmiernippel in Edelstahl

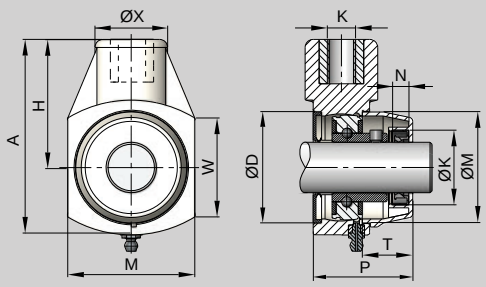

Dimensiones en mm. / Sizes in mm. / Measures en mm. / Abmessungen in mm.

ØEJE	P	H	A	ØX	M	W	G	K	Bi	n	ØM	T	ØD	ØK	N	Kg	UCH COD.	
Ø20	47,7	64	99	36	65	47	27,5	M16	24,7	7	49,8	23	52,2	33	7,3	0,40	362120A	10
Ø25	49,5	64	99	36	74	47	27,5	M16	27	7,5	54,8	25	62,2	38	7,3	0,45	362125A	5
Ø30	61,5	76	125	40	90	63	34,5	M16	30,3	8	63,8	30	72,2	43	7,3	0,60	362130A	5
Ø35	63,7	76	125	40	90	63	34,5	M16	32,9	8,5	74,3	32	82,2	48	7,3	0,80	362135A	5
Ø40	68,7	85	140	40	100	80	34,5	M16	35,5	9	83,8	37	88,2	53	7,3	1,00	362140A	4

SOPORTE TENSOR SIN GUÍA, VERSIÓN DOBLE TAPA + RETEN UCH /
TENSILE SUPPORT WITHOUT GUIDE VERSION WITH TWO COVERS AND SEAL UCH /
PALIER TENDEUR UCH SANS RAINURE STANDARD VERSION AVEC DEUX
CAPOTS ET JOINT D'ÉTANCHEITÉ /
HÄNGELAGER OHNE GERAD-FÜHRUNG VERSION MIT ZWEI ABDECKUNGEN & SIEGEL SERIE UCH

M Soporte en PP especial, rodamiento acero, insertos en acero inoxidable. /
Support in special PP, steel bearing, bushings in stainless steel. /
Cage thermoplastique en PP spécial, roulements acier, inserts inox.
Gehäuse in PP besonderes. Stahl-lager, Buchsen und Schmiernippel in Edelstahl



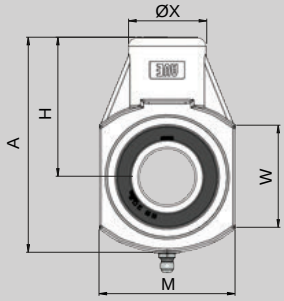

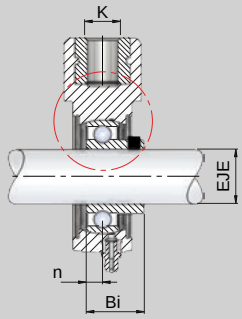

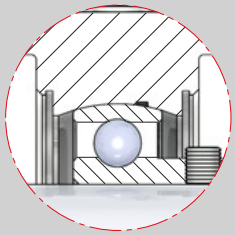

Dimensiones en mm. / Sizes in mm. / Measures en mm. / Abmessungen in mm. — UCH

ØEJE	H	A	D	ØX	V	W	M	G	K	Bi	n	Kg	COD.	
Ø20	64	99	12	36	89	47	76	27,5	M16	24,7	7	0,35	3621DC20	10
Ø25	64	99	12	36	89	47	76	27,5	M16	27	7,5	0,40	3621DC25	10
Ø30	76	125	12	40	102,5	63	89	34,5	M16	30,3	8	0,55	3621DC30	5
Ø35	76	125	12	40	102,5	63	89	34,5	M16	32,9	8,5	0,80	3621DC35	5
Ø40	85	140	16	40	113	80	102	34,5	M16	35,5	9	0,90	3621DC40	4

EJEMPLO / EXAMPLE | Doble tapa, abierta/abierta / Two covers, open/open
Deux capots, auverte/ouverte / Zwei abdeckungen, offen/offen

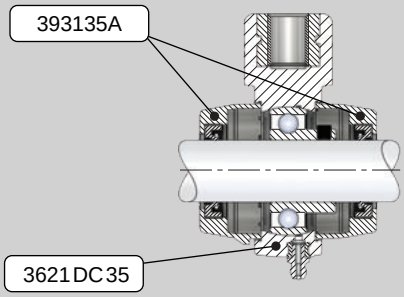

EJEMPLO / EXAMPLE | Doble tapa, abierta/cerrada / Two covers, open/closed
Deux capots, auverte/fermé / Zwei abdeckungen, offen/geschlossen

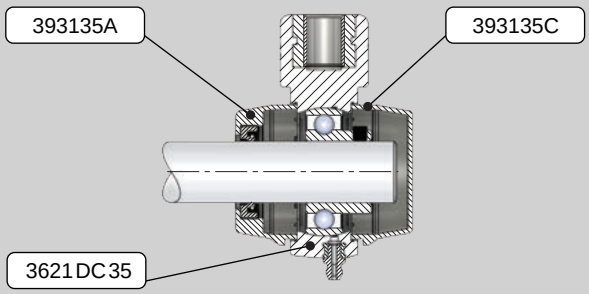

TAPA CERRADA / CLOSED COVER / CAPOT FERMÉ / SCHUTZKAPPE, GESCHLOSSEN

M Polipropileno. / Polypropylene. / Polypropylène. / Polypropylen.

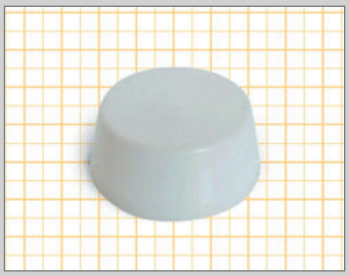

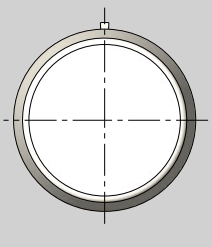

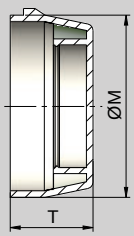

ØEJE	ØK	ØM	T	N	Kg	COD.	
Ø20	-	49,8	23	-	0,01	393120C	5
Ø25	-	54,8	25	-	0,01	393125C	
Ø30	-	63,8	30	-	0,01	393130C	
Ø35	-	74,3	32	-	0,01	393135C	
Ø40	-	83,8	37	-	0,01	393140C	

A utilizar con modelos: / Use with models: / Utiliser avec modèlles: / Modelle zu verwenden:

UCF, UFL, UCP, UCPA, UCHP, UCH, SQL

TAPA ABIERTA / OPEN COVER / CAPOT OUVERT / SCHUTZKAPPE, OFFEN

M Polipropileno. / Polypropylene. / Polypropylène. / Polypropylen.



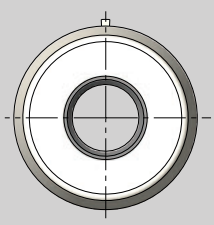

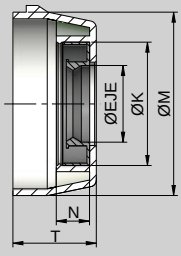

ØEJE	ØK	ØM	T	N	Kg	COD.	
Ø20	33	49,8	23	7,3	0,01	393120A	5
Ø25	38	54,8	25	7,3	0,01	393125A	
Ø30	43	63,8	30	7,3	0,01	393130A	
Ø35	48	74,3	32	7,3	0,01	393135A	
Ø40	53	83,8	37	7,3	0,01	393140A	

A utilizar con modelos: / Use with models: / Utiliser avec modèlles: / Modelle zu verwenden:

UCF, UFL, UCP, UCPA, UCHP, UCH, SQL

E

SOPORTE CABEZAL TENSOR SQL / HEAD TENSILE SUPPORT SQL
PALIER SQL STANDARD / FLANSCHLAGER SERIE SQL

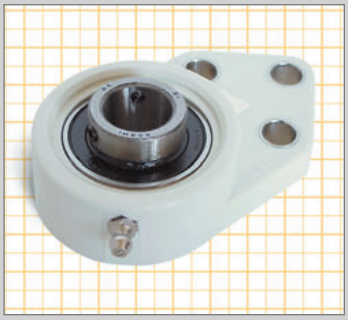

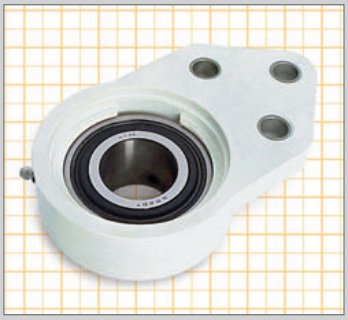

M
Soporte en PP especial, rodamiento acero, insertos en acero inoxidable. /
Support in special PP, steel bearing, bushings in stainless steel. /
Cage thermoplastique en PP spécial, roulements acier, inserts inox.
Gehäuse in PP besonderes. Stahl-lager, Buchsen und Schmiernippel in Edelstahl

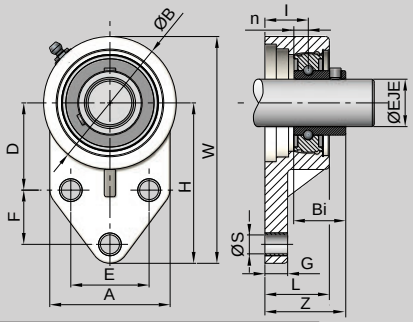

Dimensiones en mm. / Sizes in mm. / Measures en mm. / Abmessungen in mm.

ØEJE	H	A	E	ØB	ØS	Z	L	G	W	D	F	I	Bi	n	Kg	SQL COD.	
Ø20	76,3	62	38,1	63,5	11	32,9	26,5	11,5	108	42,9	22,2	15,4	24,7	7	0,25	383120	10
Ø25	85,6	63,5	41,3	70	11	40,8	34	11,5	120,6	46	28,6	21,5	27	7,5	0,30	383125	10
Ø30	97	76	47,6	83	11	40,55	32	14	138,5	52,4	31,8	19,3	30,3	8	0,45	383130	5
Ø35	109,5	89	50,8	95	14	44,95	36,5	17	157	60,3	31,8	21,7	32,9	8,5	0,65	383135	5

SOPORTE CABEZAL TENSOR CON TAPA CERRADA SQL
HEAD TENSILE SUPPORT WITH CLOSED COVER SQL
PALIER SQL STANDARD CAPOT FERMÉ
FLANSCHLAGER SERIE SQL MIT SCHUTZKAPPE, GESCHLOSSEN

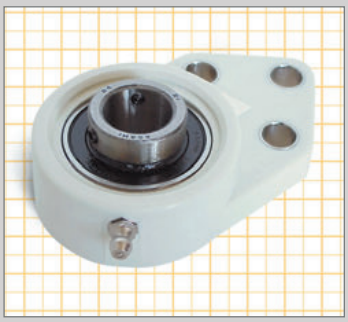

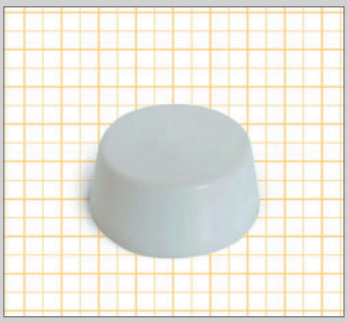

M
Soporte en PP especial, rodamiento acero, insertos en acero inoxidable. /
Support in special PP, steel bearing, bushings in stainless steel. /
Cage thermoplastique en PP spécial, roulements acier, inserts inox.
Gehäuse in PP besonderes. Stahl-lager, Buchsen und Schmiernippel in Edelstahl

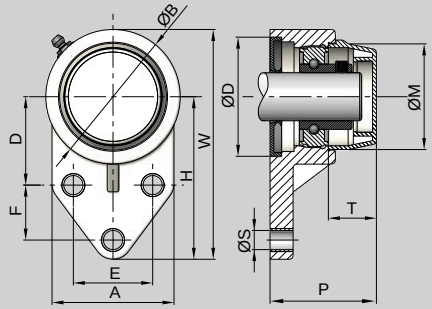

Dimensiones en mm. / Sizes in mm. / Measures en mm. / Abmessungen in mm.

ØEJE	H	P	A	E	ØB	ØS	Z	L	G	W	D	F	I	n	ØM	T	ØD	ØK	N	Kg	SQL COD.	
Ø20	76,3	46,7	62	38,1	63,5	11	32,9	26,5	11,5	108	42,9	22,2	15,4	7	49,8	23	52,2	-	-	0,30	383120C	10
Ø25	85,6	55,8	63,5	41,3	70	11	40,8	34	11,5	120,6	46	28,6	21,5	7,5	54,8	25	62,2	-	-	0,35	383125C	5
Ø30	97	58,8	76	47,6	83	11	40,55	32	14	138,5	52,4	31,8	19,3	8	63,8	30	72,2	-	-	0,50	383130C	5
Ø35	109,5	63,5	89	50,8	95	14	44,95	36,5	17	157	60,3	31,8	21,7	8,5	74,3	32	82,2	-	-	0,70	383135C	5

SOPORTE CABEZAL TENSOR CON TAPA ABIERTA SQL
HEAD TENSILE SUPPORT WITH OPEN COVER SQL
PALIER SQL STANDARD CAPOT OUVERT
FLANSCHLAGER SERIE SQL MIT SCHUTZKAPPE, OFFEN

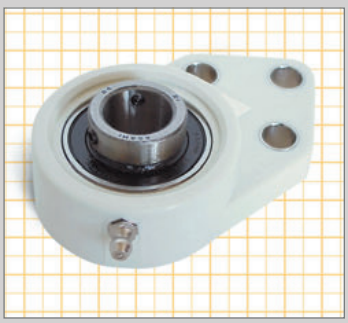

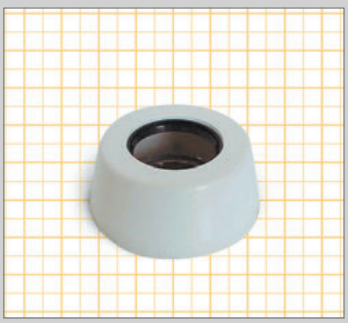

M
Soporte en PP especial, rodamiento acero, insertos en acero inoxidable. /
Support in special PP, steel bearing, bushings in stainless steel. /
Cage thermoplastique en PP spécial, roulements acier, inserts inox.
Gehäuse in PP besonderes. Stahl-lager, Buchsen und Schmiernippel in Edelstahl

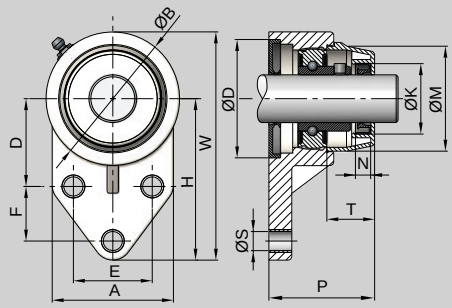

Dimensiones en mm. / Sizes in mm. / Measures en mm. / Abmessungen in mm.

ØEJE	H	P	A	E	ØB	ØS	Z	L	G	W	D	F	I	n	ØM	T	ØD	ØK	N	Kg	SQL COD.	
Ø20	76,3	46,7	62	38,1	63,5	11	32,9	26,5	11,5	108	42,9	22,2	15,4	7	49,8	23	52,2	33	7,3	0,30	383120A	10
Ø25	85,6	55,8	63,5	41,3	70	11	40,8	34	11,5	120,6	46	28,6	21,5	7,5	54,8	25	62,2	38	7,3	0,35	383125A	5
Ø30	97	58,8	76	47,6	83	11	40,55	32	14	138,5	52,4	31,8	19,3	8	63,8	30	72,2	43	7,3	0,50	383130A	5
Ø35	109,5	63,5	89	50,8	95	14	44,95	36,5	17	157	60,3	31,8	21,7	8,5	74,3	32	82,2	48	7,3	0,70	383135A	5

E

SOPORTE OVALADO MINI UFL-M / MINI OVAL SUPPORT UFL-M
PALIER LOSANGE MINI UFL-M / KLEIN-FLANSCHLAGER 2-LOCH-BEFESTIGUNG SERIE UFL-M

M Soporte en PP especial, rodamiento acero, insertos en acero inoxidable. /
Support in special PP, steel bearing, bushings in stainless steel. /
Cage thermoplastique en PP spécial, roulements acier, inserts inox.
Gehäuse in PP besonderes. Stahl-lager, Buchsen und Schmiernippel in Edelstahl

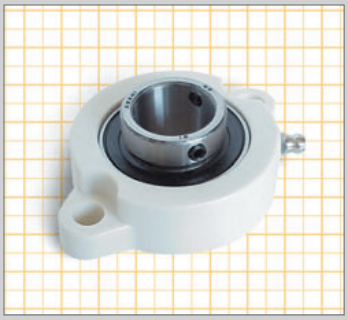



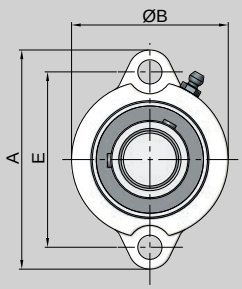

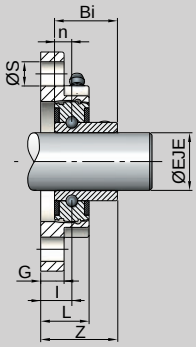

Modelo exclusivamente abierto / Exclusively open model /
Modèle exclusivement ouvert / Ausschließlich offene Modell.

Dimensiones en mm. / Dimensions in mm. / Dimensions en mm. / dimensionen aus mm.												UFL-M	
ØEJE	A	E	G	L	ØS	Z	I	ØB	Bi	n	Kg	COD.	
Ø20	90,4	71	11	20	10,2	28,7	11,2	63,1	24,7	7	0,30	375120	10
Ø25	95,4	76	11	21	10,5	30,8	11,5	68,8	27	7,5	0,35	375125	10

SOPORTE OVALADO MINI UFL-MC / MINI OVAL SUPPORT UFL-MC
PALIER LOSANGE MINI UFL-MC / KLEIN-FLANSCHLAGER 2-LOCH-BEFESTIGUNG SERIE UFL-MC

M Soporte en PP especial, rodamiento acero, insertos en acero inoxidable. /
Support in special PP, steel bearing, bushings in stainless steel. /
Cage thermoplastique en PP spécial, roulements acier, inserts inox.
Gehäuse in PP besonderes. Stahl-lager, Buchsen und Schmiernippel in Edelstahl

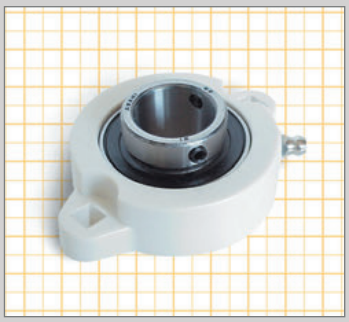

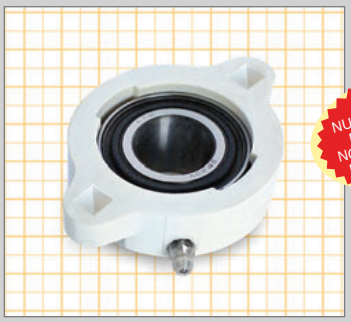

NUEVO PRODUCTO
NEW PRODUCT
NOUVEAU PRODUIT
NEUES PRODUKT

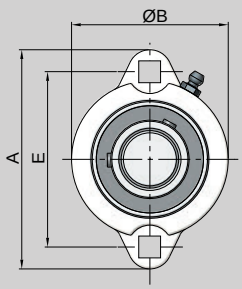

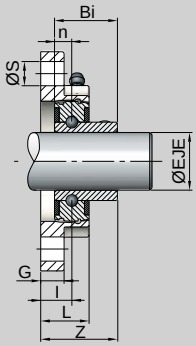

Modelo exclusivamente abierto / Exclusively open model /
Modèle exclusivement ouvert / Ausschließlich offene Modell.

Dimensiones en mm. / Dimensions in mm. / Dimensions en mm. / dimensionen aus mm.												UFL-MC	
ØEJE	A	E	G	L	ØS	Z	I	ØB	Bi	n	Kg	COD.	
Ø20	90,4	71	11	20	9x9	28,7	11,2	63,1	24,7	7	0,30	375120S	10
Ø25	95,4	76	11	21	9x9	30,8	11,5	68,8	27	7,5	0,35	375125S	10

E

SOPORTE OVALADO MINI UFL-MT / MINI OVAL SUPPORT UFL-MT
PALIER LOSANGE MINI UFL-MT / KLEIN-FLANSCHLAGER 2-LOCH-BEFESTIGUNG SERIE UFL-MT

M Soporte en PP especial, rodamiento acero, insertos en acero inoxidable. /
Support in special PP, steel bearing, bushings in stainless steel. /
Cage thermoplastique en PP spécial, roulements acier, inserts inox.
Gehäuse in PP besonderes. Stahl-lager, Buchsen und Schmiernippel in Edelstahl

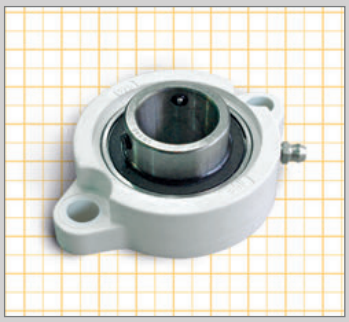



NUEVO PRODUCTO
NEW PRODUCT
NOUVEAU PRODUIT
NEUES PRODUKT

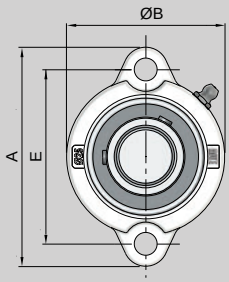

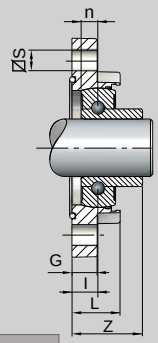

Este modelo permite el uso de tapas / Model allowing the use of covers /
Modèle permettant l'utilisation de capots / Modell erlaubt die Verwendung von Schutzkappen

Dimensiones en mm. / Dimensions in mm. / Dimensions en mm. / dimensionen aus mm.												UFL-M	
ØEJE	A	E	G	L	ØS	Z	I	ØB	Bi	n	Kg	COD.	
Ø20	90,4	71	11	20	9x9	28,7	11,2	63,1	24,7	7	0,30	375120M	10
Ø25	95,4	76	11	21	9x9	30,8	11,5	68,8	27	7,5	0,35	375125M	10

SOPORTE OVALADO MINI CON TAPA CERRADA UFL-MT /
MINI OVAL SUPPORT WITH CLOSED COVER UFL-MT
PALIER LOSANGE MINI CAPOT FERMÉ UFL-MT /
KLEIN-FLANSCHLAGER 2-LOCH-BEFESTIGUNG SERIE UFL-MT MIT SCHUTZKAPPE, GESCHLOSSEN

M Soporte en PP especial, rodamiento acero, insertos en acero inoxidable. /
Support in special PP, steel bearing, bushings in stainless steel. /
Cage thermoplastique en PP spécial, roulements acier, inserts inox.
Gehäuse in PP besonderes. Stahl-lager, Buchsen und Schmiernippel in Edelstahl

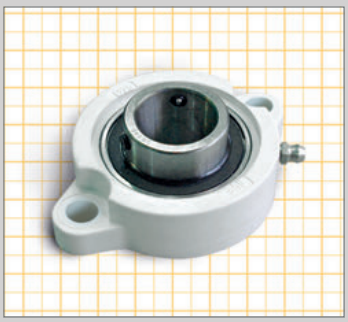

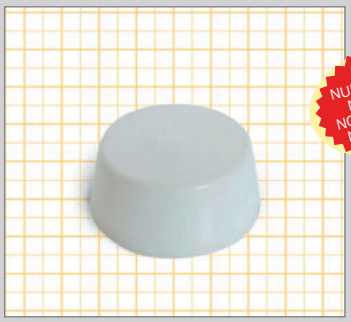

NUEVO PRODUCTO
NEW PRODUCT
NOUVEAU PRODUIT
NEUES PRODUKT

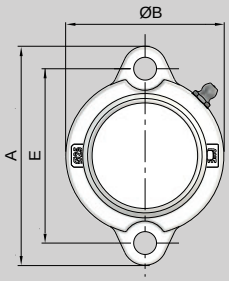

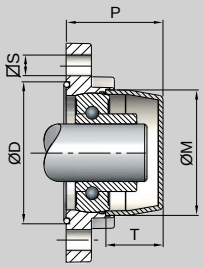

Dimensiones en mm. / Sizes in mm. / Measures en mm. / Abmessungen in mm.																	UFL-M	
ØEJE	A	E	G	P	L	ØS	Z	I	Bi	n	ØB	ØM	T	ØD	ØK	N	Kg	COD.	
Ø20	90,4	71	11	39,4	20	10,2	28,7	11,2	24,7	7	63,1	49,8	23	56,8	-	-	0,35	375120M.C	10
Ø25	95,4	76	11	42,2	21	10,5	30,8	11,5	27	7,5	68,8	54,8	25	61,8	-	-	0,40	375125M.C	10

SOPORTE OVALADO MINI CON TAPA ABIERTA UFL-MT /
MINI OVAL SUPPORT WITH OPEN COVER UFL-MT
PALIER LOSANGE MINI CAPOT OUVERT UFL-MT/
KLEIN-FLANSCHLAGER 2-LOCH-BEFESTIGUNG SERIE UFL-MT MIT SCHUTZKAPPE, OFFEN

M Soporte en PP especial, rodamiento acero, insertos en acero inoxidable. /
Support in special PP, steel bearing, bushings in stainless steel. /
Cage thermoplastique en PP spécial, roulements acier, inserts inox.
Gehäuse in PP besonderes. Stahl-lager, Buchsen und Schmiernippel in Edelstahl

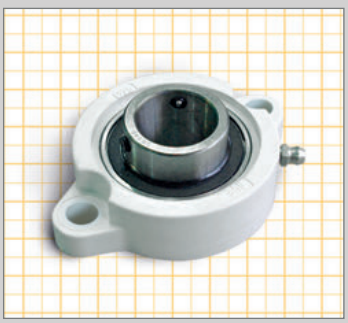



NUEVO PRODUCTO
NEW PRODUCT
NOUVEAU PRODUIT
NEUES PRODUKT

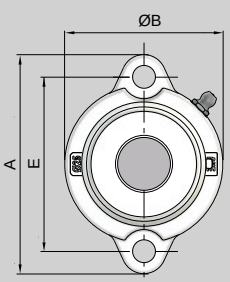

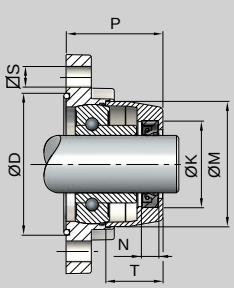

Dimensiones en mm. / Sizes in mm. / Measures en mm. / Abmessungen in mm.																	UFL-M	
ØEJE	A	E	G	P	L	ØS	Z	I	Bi	n	ØB	ØM	T	ØD	ØK	N	Kg	COD.	
Ø20	90,4	71	11	39,4	20	10,2	28,7	11,2	24,7	7	63,1	49,8	23	56,8	33	7,3	0,35	375120M.A	10
Ø25	95,4	76	11	42,2	21	10,5	30,8	11,5	27	7,5	68,8	54,8	25	61,8	38	7,3	0,40	375125M.A	10

E

SOPORTE OVALADO MINI UFL-MCT / MINI OVAL SUPPORT UFL-MCT
PALIER LOSANGE MINI UFL-MCT / KLEIN-FLANSCHLAGER 2-LOCH-BEFESTIGUNG SERIE UFL-MCT

M Soporte en PP especial, rodamiento acero, insertos en acero inoxidable. /
Support in special PP, steel bearing, bushings in stainless steel. /
Cage thermoplastique en PP spécial, roulements acier, inserts inox.
Gehäuse in PP besonderes. Stahl-lager, Buchsen und Schmiernippel in Edelstahl

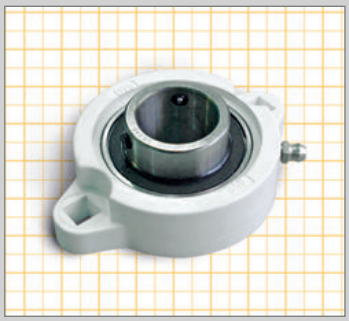
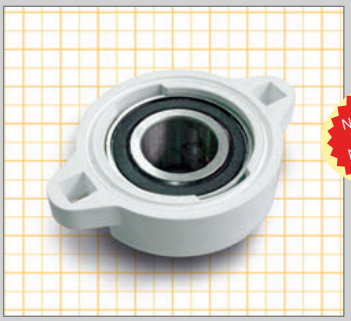

NUEVO PRODUCTO
NEW PRODUCT
NOUVEAU PRODUIT
NEUES PRODUKT

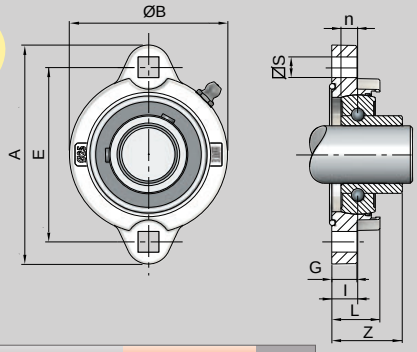

Este modelo permite el uso de tapas / Model allowing the use of covers /
Modèle permettant l'utilisation de capots / Modell erlaubt die Verwendung von Schutzkappen

Dimensiones en mm. / Dimensions in mm. / Dimensions en mm. / dimensionen aus mm.												UFL-MC	
ØEJE	A	E	G	L	ØS	Z	I	ØB	Bi	n	Kg	COD.	
Ø20	90,4	71	11	20	9x9	28,7	11,2	63,1	24,7	7	0,30	375120SMC	10
Ø25	95,4	76	11	21	9x9	30,8	11,5	68,8	27	7,5	0,35	375125SMC	10

SOPORTE OVALADO MINI CON TAPA CERRADA UFL-MCT /
MINI OVAL SUPPORT WITH CLOSED COVER UFL-MCT
PALIER LOSANGE MINI CAPOT FERMÉ UFL-MCT /
KLEIN-FLANSCHLAGER 2-LOCH-BEFESTIGUNG SERIE UFL-MCT MIT SCHUTZKAPPE, GESCHLOSSEN

M Soporte en PP especial, rodamiento acero, insertos en acero inoxidable. /
Support in special PP, steel bearing, bushings in stainless steel. /
Cage thermoplastique en PP spécial, roulements acier, inserts inox.
Gehäuse in PP besonderes. Stahl-lager, Buchsen und Schmiernippel in Edelstahl

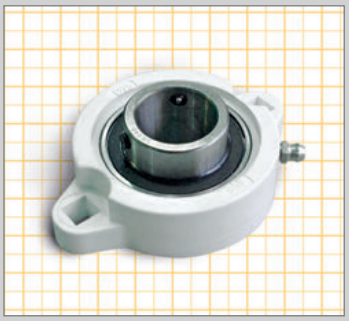
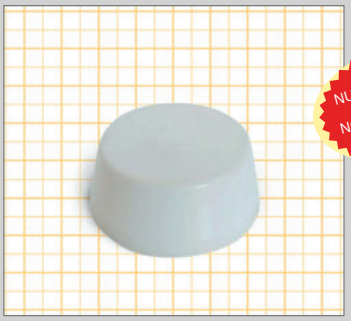

NUEVO PRODUCTO
NEW PRODUCT
NOUVEAU PRODUIT
NEUES PRODUKT

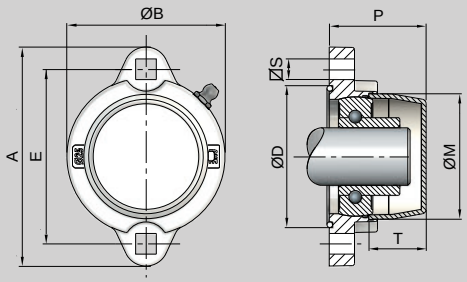

Dimensiones en mm. / Sizes in mm. / Measures en mm. / Abmessungen in mm.																		UFL-MC	
ØEJE	A	E	G	P	L	ØS	Z	I	Bi	n	ØB	ØM	T	ØD	ØK	N	Kg	COD.	
Ø20	90,4	71	11	39,4	20	9	28,7	11,2	24,7	7	63,1	49,8	23	56,8	-	-	0,35	375120SMC.C	10
Ø25	95,4	76	11	42,2	21	9	30,8	11,5	27	7,5	68,8	54,8	25	61,8	-	-	0,40	375125SMC.C	10

SOPORTE OVALADO MINI CON TAPA ABIERTA UFL-MCT /
MINI OVAL SUPPORT WITH OPEN COVER UFL-MCT
PALIER LOSANGE MINI CAPOT OUVERT UFL-MCT /
KLEIN-FLANSCHLAGER 2-LOCH-BEFESTIGUNG SERIE UFL-MCT MIT SCHUTZKAPPE, OFFEN

M Soporte en PP especial, rodamiento acero, insertos en acero inoxidable. /
Support in special PP, steel bearing, bushings in stainless steel. /
Cage thermoplastique en PP spécial, roulements acier, inserts inox.
Gehäuse in PP besonderes. Stahl-lager, Buchsen und Schmiernippel in Edelstahl

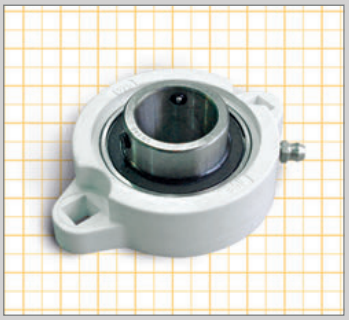


NUEVO PRODUCTO
NEW PRODUCT
NOUVEAU PRODUIT
NEUES PRODUKT

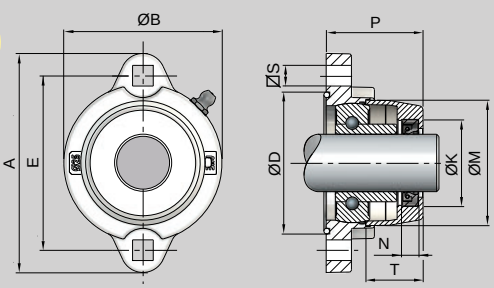

Dimensiones en mm. / Sizes in mm. / Measures en mm. / Abmessungen in mm.																		UFL-MC	
ØEJE	A	E	G	P	L	ØS	Z	I	Bi	n	ØB	ØM	T	ØD	ØK	N	Kg	COD.	
Ø20	90,4	71	11	39,4	20	9	28,7	11,2	24,7	7	63,1	49,8	23	56,8	33	7,3	0,35	375120SMC.A	10
Ø25	95,4	76	11	42,2	21	9	30,8	11,5	27	7,5	68,8	54,8	25	61,8	38	7,3	0,40	375125SMC.A	10

E

SOPORTE CUADRADO UCF / SQUARE SUPPORT UCF
PALIER CARRÉ UCF STANDARD / EDELSTAHL-FLANSCHLAGER 4-LOCH-BEFESTIGUNG SERIE UCF

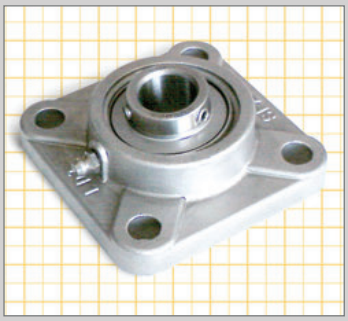

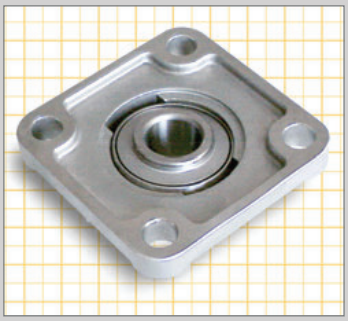

M Soporte y rodamiento Acero inoxidable. /
Support and bearing Stainless Steel. /
Cage inox. roulements inox.
Gehäuse, Buchsen und Schmiernippel in Edelstahl

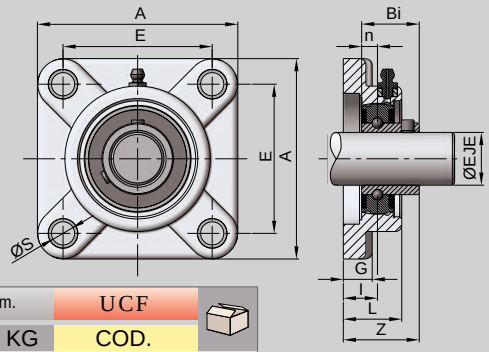

Dimensiones en mm. / Sizes in mm. / Measures en mm. / Abmessungen in mm.									UCF	
ØEJE	A	E	G	L	ØS	Z	I	KG	COD.	
Ø20	86	63,5	11	25	12	33,3	15	0,60	312120MTSS	10
Ø25	95	70	13	26,5	12	35,8	16	0,70	312125MTSS	10
Ø30	108	82,5	13	30	15	40,2	18	1,00	312130MTSS	5
Ø35	117	92	14	33	15	44,4	19	1,50	312135MTSS	4
Ø40	130	101,5	14	36	15	51,2	21	1,90	312140MTSS	4

SOPORTE OVALADO UFL / OVAL SUPPORT UFL
PALIER LOSANGE UFL STANDARD / EDELSTAHL-FLANSCHLAGER 2-LOCH-BEFESTIGUNG SERIE UFL

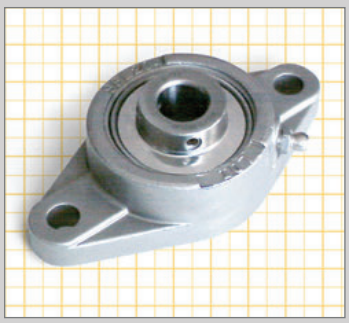

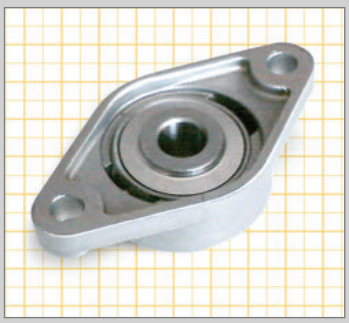

M Soporte y rodamiento Acero inoxidable. /
Support and bearing Stainless Steel. /
Cage inox. roulements inox.
Gehäuse, Buchsen und Schmiernippel in Edelstahl

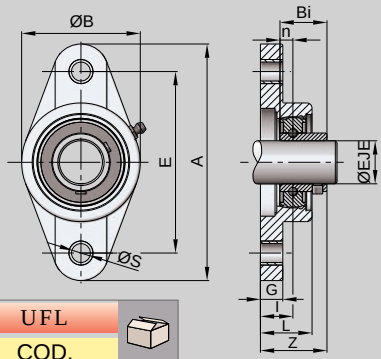

Dimensiones en mm. / Sizes in mm. / Measures en mm. / Abmessungen in mm.									UFL	
ØEJE	A	E	G	L	ØS	Z	I	ØB	Kg	COD.	
Ø20	112	90	11	25	12	33,2	15	60	0,45	324120MTSS	10
Ø25	124	99	13	26,5	12	35,8	16	68	0,55	324125MTSS	10
Ø30	141	116,5	13	30	15	40,2	18	80	0,80	324130MTSS	5
Ø35	155,5	130	14	33	15	44,4	19	90	1,20	324135MTSS	5
Ø40	171,5	143,5	14	36	15	51,2	21	100	1,60	324140MTSS	4

SOPORTE OMEGA UCP / OMEGA SUPPORT UCP
PALIER A SEMELLE UCP / EDELSTAHL-STEHLAGER SERIE UCP

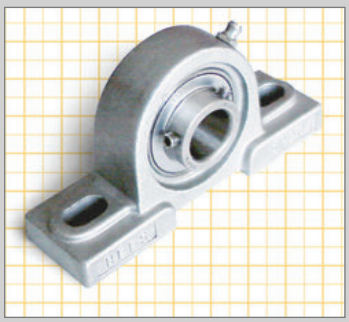

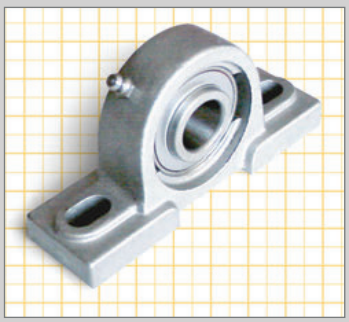

M Soporte y rodamiento Acero inoxidable. /
Support and bearing Stainless Steel. /
Cage inox. roulements inox.
Gehäuse, Buchsen und Schmiernippel in Edelstahl

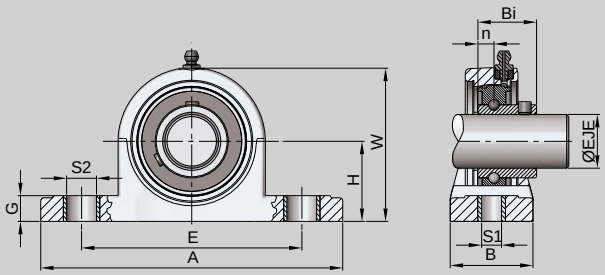

Dimensiones en mm. / Sizes in mm. / Measures en mm. / Abmessungen in mm.												UCP	
ØEJE	H	A	E	B	S1	S2	G	W	Bi	n	KG	COD.	
Ø20	33,3	127	95	38	12	19	15	65	31	12,7	0,75	336120MTSS	10
Ø25	36,5	140	105	38	12	19	16	70	34,1	14,3	0,85	336125MTSS	10
Ø30	42,9	165	121	48	15	21	18	83	38,1	15,9	1,40	336130MTSS	5
Ø35	47,6	167	127	48	15	21	19	94	42,9	17,5	2,00	336135MTSS	4
Ø40	49,2	184	137	54	15	23	19	100	49,2	19	2,50	336140MTSS	4

SOPORTE CUADRADO UCF/R / SQUARE SUPPORT UCF/R / PALIER CARRÉ UCF/R STANDARD / VIERLOCHBEFESTIGUNG LAGERGEHÄUSE SERIE UCF/R

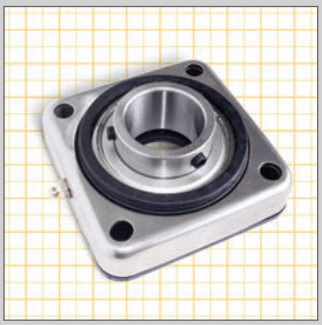

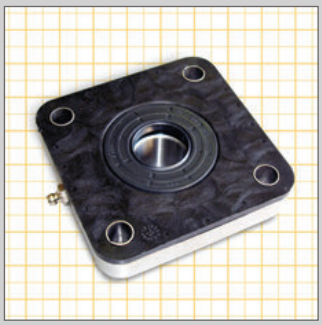

M
Soporte PP reforzado + cubierta acero inox. - Rodamiento Acero
Housing in reinforced PP covered in Stainless Steel - Bearing in Steel
Support de palier en polypropylène renforcé recouvert en acier inox, Roulement en acier
Lagergehäuse aus Polypropylen mit verstärktem Edelstahl überzogen, Lager in Stahl

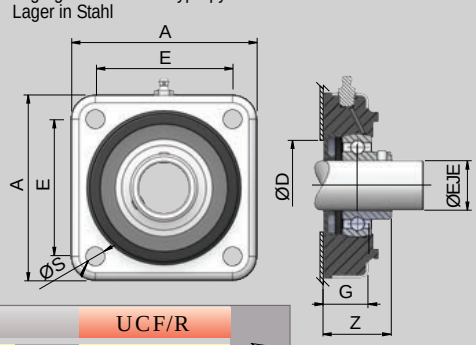

NUEVO PRODUCTO NEW PRODUCT NOUVEAU PRODUIT NEUES PRODUKT

Dimensiones en mm. / Sizes in mm. / Measures en mm. / Abmessungen in mm. — UCF/R

ØEJE	A	E	G	ØS	Z	P	U	ØD Max.	ØD Min.	KG	COD.	
Ø30	113	83	27	11	41	68	65	60	50	0,88	31R2730	4
Ø35	113	83	27	11	45	68	65	70	55	0,82	31R2735	4
Ø40	113	83	27	11	48,5	68	65	78	65	0,75	31R2740	4

SOPORTE CUADRADO CON TAPA CERRADA UCF/R / SQUARE BEARING HOUSING WITH CLOSED COVER UCF/R / SUPPORT DE PALIER CARRÉ AVEC CAPOT FERMÉ UCF/R / VIERLOCHBEFESTIGUNG LAGERGEHÄUSE SERIE UCF/R MIT GESCHLOSSEN SCHUTZKAPPE

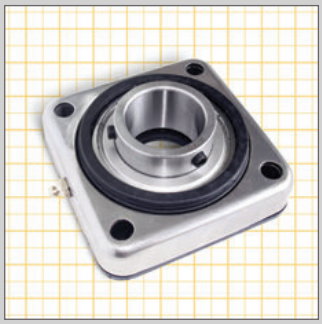



M
Tapa y soporte en PP reforzado+ cubierta acero inox - Rodamiento acero
Closed cover and housing in reinforced PP covered in Stainless Steel, Bearing in Steel
Capot fermé et support de palier en polypropylène renforcé recouvert en acier inox, Roulement en acier
Geschlossen Schutzkappe und Lagergehäuse aus Polypropylen mit verstärkte Edelstahl überzogen - Lager in Stahl

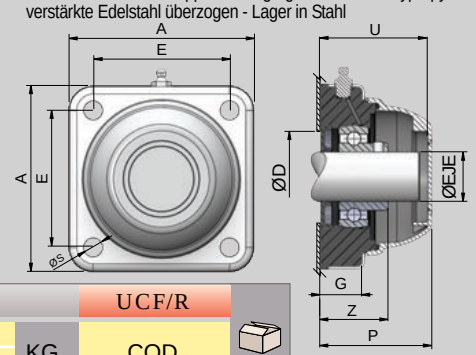

NUEVO PRODUCTO NEW PRODUCT NOUVEAU PRODUIT NEUES PRODUKT

Dimensiones en mm. / Sizes in mm. / Measures en mm. / Abmessungen in mm. — UCF/R

ØEJE	A	E	G	ØS	Z	P	U	ØD Max.	ØD Min.	KG	COD.	
Ø30	113	83	27	11	41	68	65	60	50	0,94	31R2730C	4
Ø35	113	83	27	11	45	68	65	70	55	0,87	31R2735C	4
Ø40	113	83	27	11	48,5	68	65	78	65	0,80	31R2740C	4

SOPORTE CUADRADO CON TAPA ABIERTA UCF/R / SQUARE BEARING HOUSING WITH OPEN COVER UCF/R / SUPPORT DE PALIER CARRÉ AVEC CAPOT OUVERT UCF/R / VIERLOCHBEFESTIGUNG LAGERGEHÄUSE SERIE UCF/R MIT GEÖFFNET SCHUTZKAPPE





M
Tapa y soporte en PP reforzado+ cubierta acero inox - Rodamiento acero
Closed cover and housing in reinforced PP covered in Stainless Steel, Bearing in Steel
Capot fermé et support de palier en polypropylène renforcé recouvert en acier inox, Roulement en acier
Schutzkappe und Lagergehäuse aus Polypropylen mit verstärkte Edelstahl überzogen - Lager in Stahl

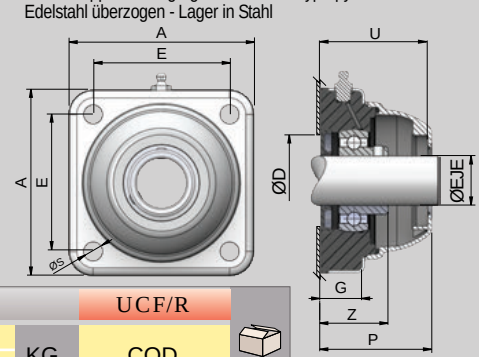

NUEVO PRODUCTO NEW PRODUCT NOUVEAU PRODUIT NEUES PRODUKT

Dimensiones en mm. / Sizes in mm. / Measures en mm. / Abmessungen in mm. — UCF/R

ØEJE	A	E	G	ØS	Z	P	U	ØD Max.	ØD Min.	KG	COD.	
Ø30	113	83	27	11	41	68	65	60	50	0,94	31R2730A	4
Ø35	113	83	27	11	45	68	65	70	55	0,87	31R2735A	4
Ø40	113	83	27	11	48,5	68	65	78	65	0,80	31R2740A	4

E



ALUMINIO
ALUMINIUM
ALUMINIUM
ALUMINIUM

PERFIL 40 X 40, ABIERTO A CUATRO CARAS. 77.020 / PROFILE 40 X 40, OPEN ON FOUR SIDES. 77.020 / PROFIL 40 X 40, OUVERT DES QUATRE CÔTÉS. 77.020 / PROFIL 40 X 40 OFFEN AUF VIER SEITE. 77.020

M Aluminio anodizado plata. Silver anodized aluminium. Aluminium anodisé. Eloxiertes Aluminium

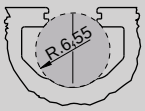

Serie 40 / Series 40

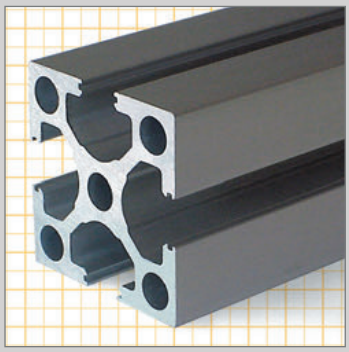

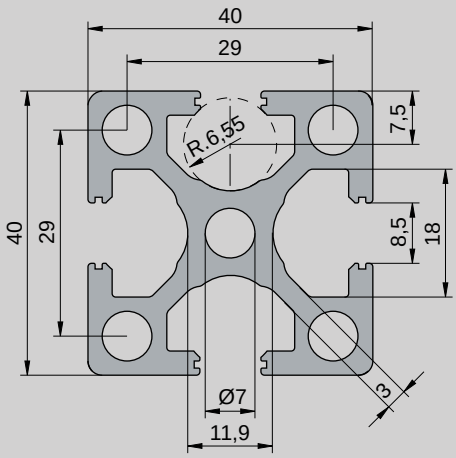

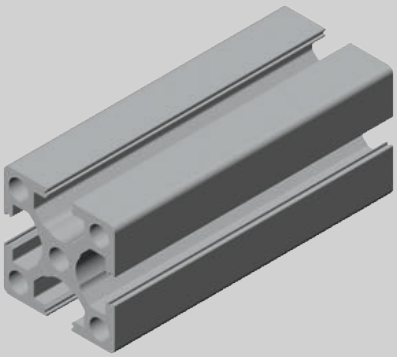



I_x = 10,17 cm^4	W_x = 5,08 cm^3
I_y = 10,17 cm^4	W_y = 5,08 cm^3

Longitud / Length Longueur / Länge	Kg/m	COD.
3 m	1,73	7702015
6 m		7702020

PERFIL 40 X 40, ABIERTO A TRES CARAS. 77.021 / PROFILE 40 X 40, OPEN ON THREE SIDES. 77.021 / PROFIL 40 X 40, EUVERT PAR TROIS CÔTÉS. 77.021 / PROFIL 40 X 40 OFFEN AUF DREI SEITE. 77.021

M Aluminio anodizado plata. Silver anodized aluminium. Aluminium anodisé. Eloxiertes Aluminium

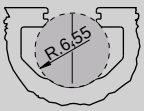

Serie 40 / Series 40

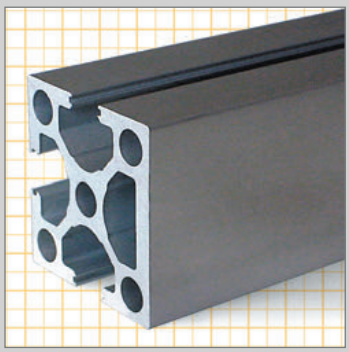

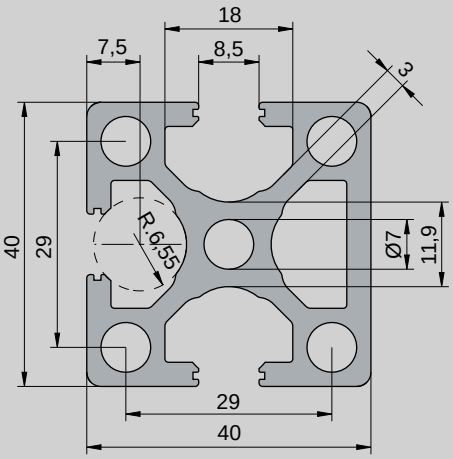

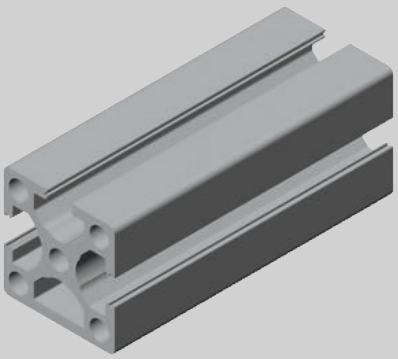



I_x = 11,17 cm^4	W_x = 5,58 cm^3
I_y = 10,19 cm^4	W_y = 5,09 cm^3

Longitud / Length Longueur / Länge	Kg/m	COD.
3 m	1,81	7702115
6 m		7702120

F

PERFIL 40 X 40, ABIERTO A DOS CARAS. 77.022 / PROFILE 40 X 40, OPEN ON TWO SIDES. 77.022 / PROFIL 40 X 40, OUVERT PAS DEUX CÔTÉS. 77.022 / PROFIL 40 X 40 OFFEN AUF ZWEI SEITE. 77.022

M Aluminio anodizado plata.
Silver anodized aluminium.
Aluminium anodisé.
Eloxiertes Aluminium

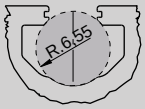

Serie 40 / Series 40

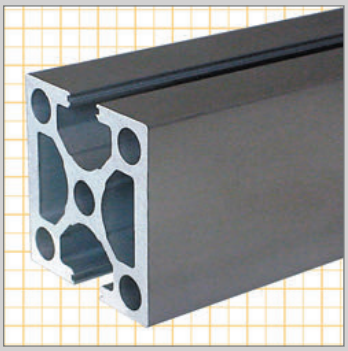

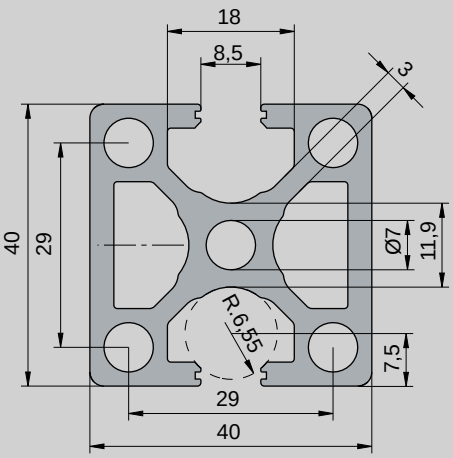

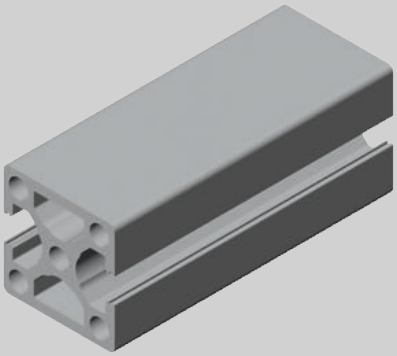

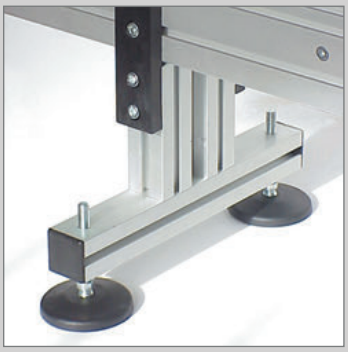

I_x = 12,27 cm^4	W_x = 6,13 cm^3
I_y = 10,21 cm^4	W_y = 5,10 cm^3

Longitud / Length Longueur / Länge	Kg/m	COD.
3 m	1,90	7702215
6 m		7702220

PERFIL BIERTO 40x40 ABIERTO A DOS CARAS. 77.023 / PROFILE 40 X 40, OPEN ON TWO SIDES AT 90º. 77.023 / PROFIL 40 X 40, OUVERT PAS DEUX CÔTÉS - 90º. 77.023 / PROFIL 40 X 40 OFFEN AUF ZWEI SEITE - 90º. 77.023

M Aluminio anodizado plata.
Silver anodized aluminium.
Aluminium anodisé.
Eloxiertes Aluminium

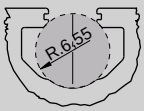

Serie 40 / Series 40

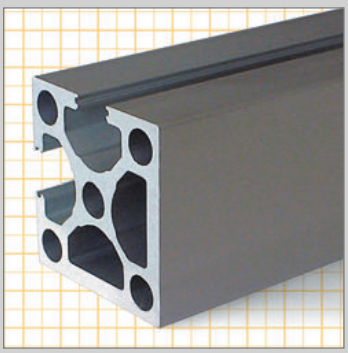

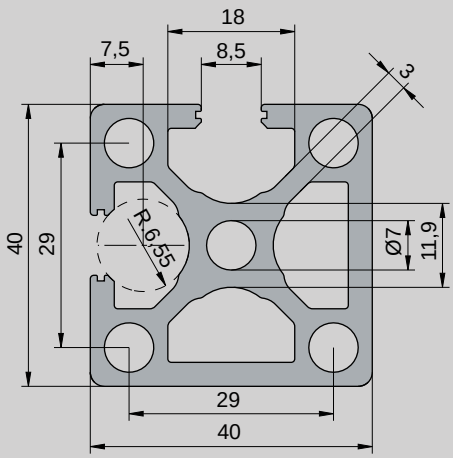

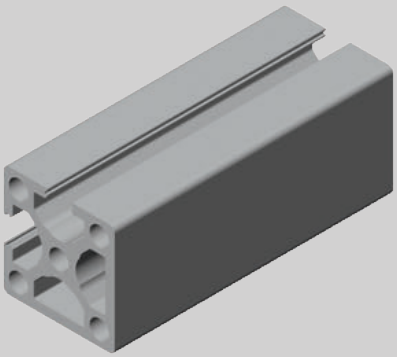



I_x = 11,20 cm^4	W_x = 5,60 cm^3
I_y = 11,20 cm^4	W_y = 5,60 cm^3

Longitud / Length Longueur / Länge	Kg/m	COD.
3 m	1,90	7702315
6 m		7702320

F

PERFIL ANGULAR 40X40. 77.090 / ANGULAR PROFILE 40X40. 77.090 /
PROFIL ANGULAIRE 40 X40 77.090 / ECKIG - PROFIL 40 X40. 77.090

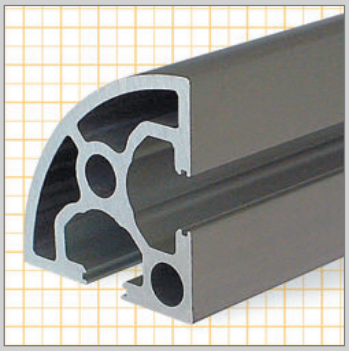

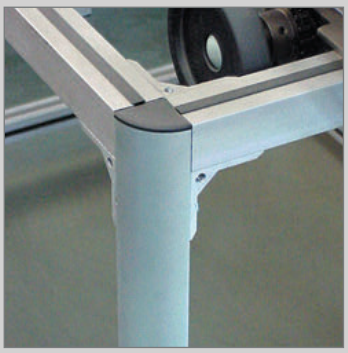

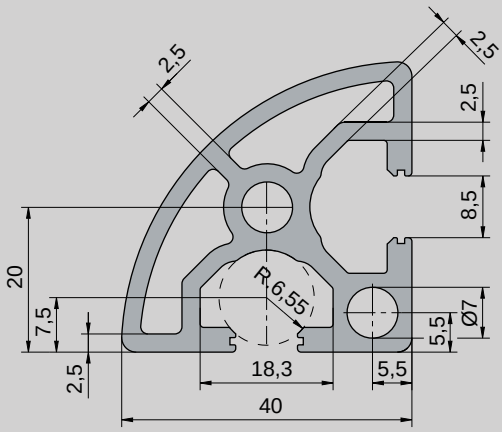

M Aluminio anodizado plata.
Silver anodized aluminium.
Aluminium anodisé.
Eloxiertes Aluminium

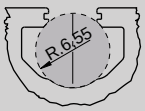

Serie 40 /
Series 40

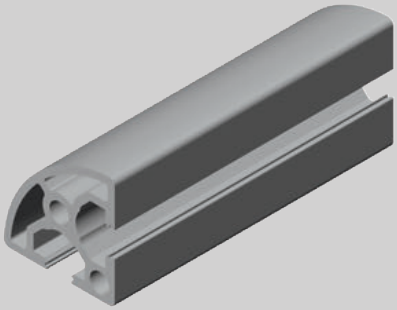

Longitud /Length Longueur /Länge	Kg/m	COD.
3 m	1,42	7709015
6 m		7709020

PERFIL 80X40 ABIERTO A CUATRO CARAS. 77.030 / PROFILE 80X40 OPEN ON FOUR SIDES. 77.030 /
PROFIL 80 X40 OUVERT DES QUATRE CÔTÉS 77.030 / PROFIL 80 X40 OFFEN AUF VIER SEITE. 77.030

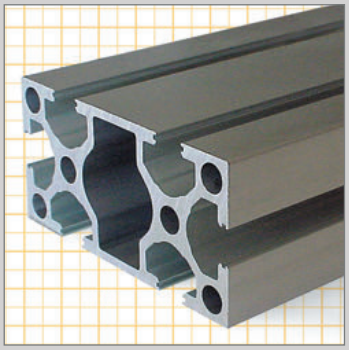



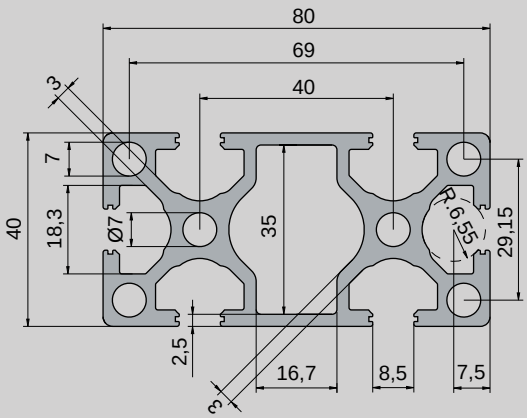

M Aluminio anodizado plata.
Silver anodized aluminium.
Aluminium anodisé.
Eloxiertes Aluminium

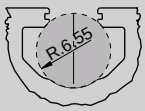

Serie 40 /
Series 40

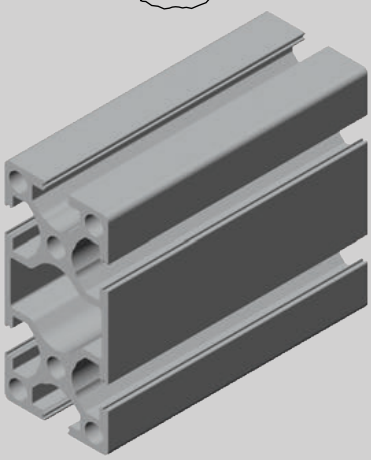

I_x = 70,49 cm^4	W_x = 17,62 cm^3
I_y = 18,11 cm^4	W_y = 9,05 cm^3

Longitud /Length Longueur /Länge	Kg/m	COD.
3 m	2,85	7703015
6 m		7703020

F

PERFIL 80X80 ABIERTO A CUATRO CARAS. 77.040 / PROFILE 80X80 OPEN ON FOUR SIDES. 77.040 /
PROFIL 80 X 80, OUVERT DES QUATRE CÔTÉS. 77.040 / PROFIL 80 X 80 OFFEN AUF VIER SEITE. 77.040

M Aluminio anodizado plata.
Silver anodized aluminium.
Aluminium anodisé.
Eloxiertes Aluminium

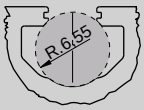

Serie 40 /
Series 40

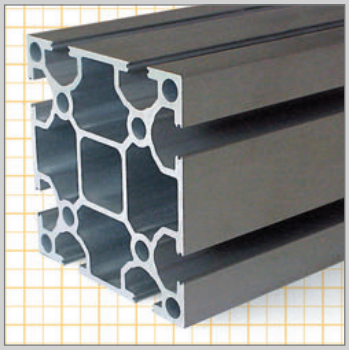

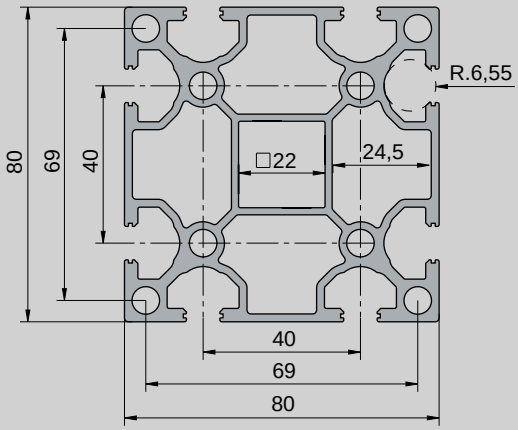

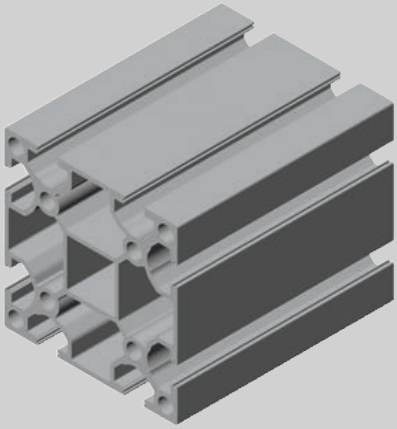



I_x = 112,17 cm^4	W_x = 28,04 cm^3
I_y = 112,17 cm^4	W_y = 28,04 cm^3

Longitud /Length Longueur /Länge	Kg/m	COD.
3 m	4,30	7704015
6 m		7704020

NOTAS / NOTES
NOTES / ANMERKUNGEN

F

ALGUNOS EJEMPLOS DE UTILIZACION / SOME EXAMPLES OF USES
QUELQUES EXEMPLES D'UTILISATION / EINIGE ANWENDUNGSBEISPIELE

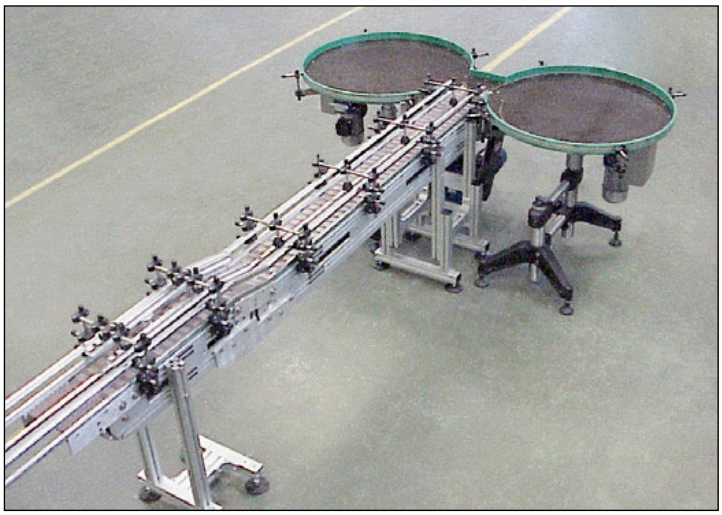

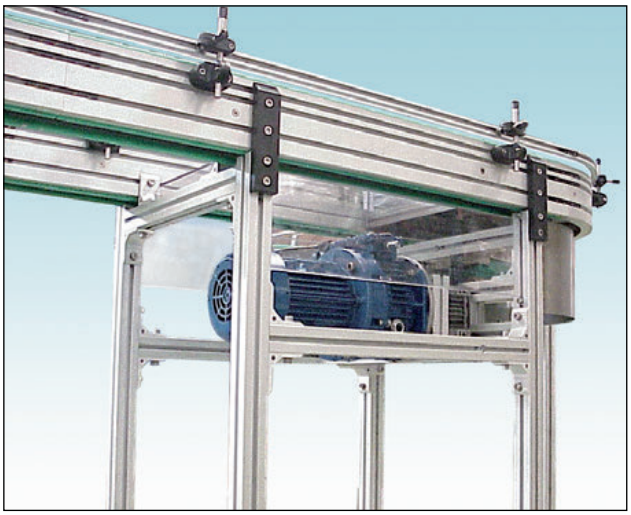

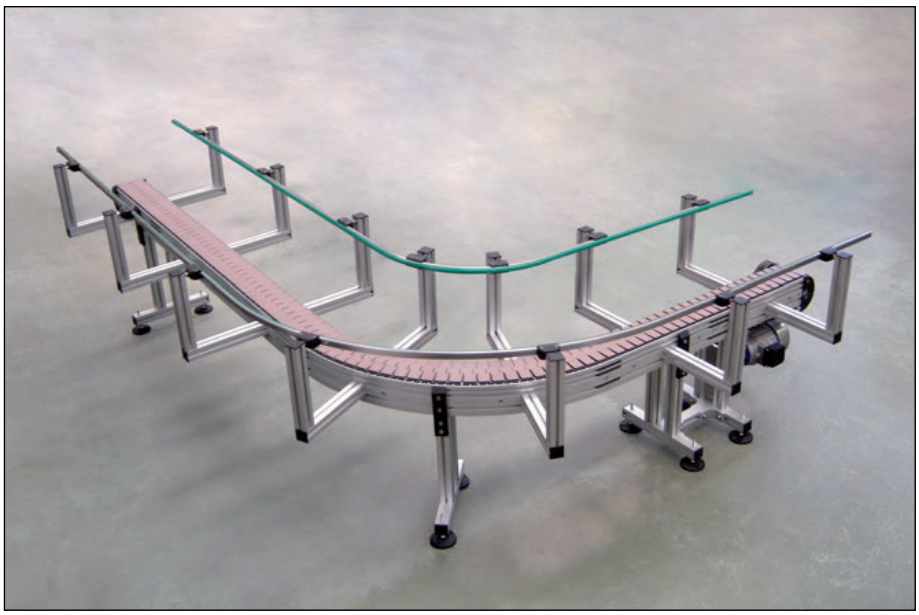



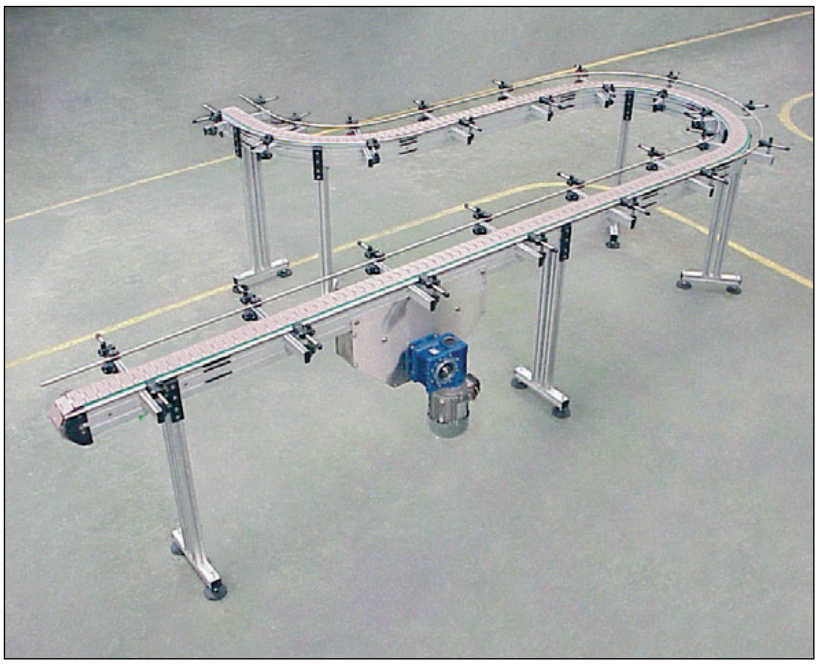

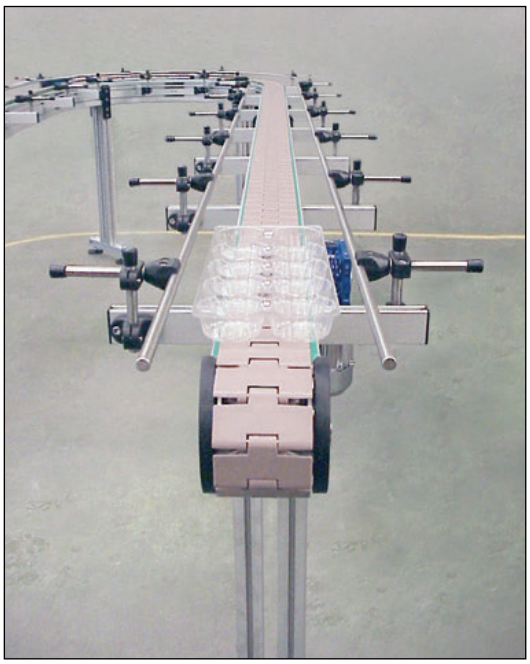

PERFIL 40 X 20, ABIERTO A DOS CARAS. 77.019 / PROFILE 40 X 20, OPEN ON TWO SIDES. 77.019 /
PROFIL 40 X 20, OUVERT PAS DEUX CÔTÉS. 77.019 / PROFIL 40 X 20 OFFEN AUF ZWEI SEITE. 77.019

M Aluminio anodizado plata.
Silver anodized aluminium.
Aluminium anodisé.
Eloxiertes Aluminium

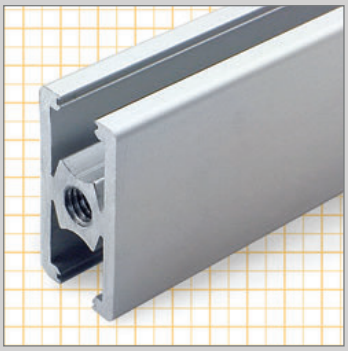

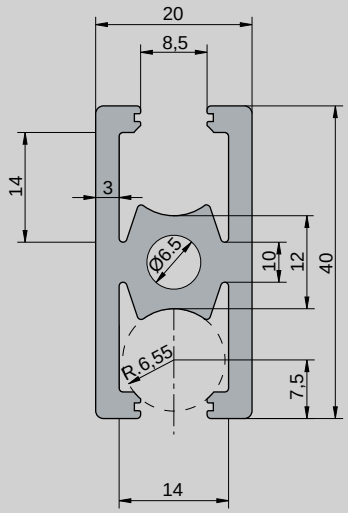

Serie 40 /
Series 40

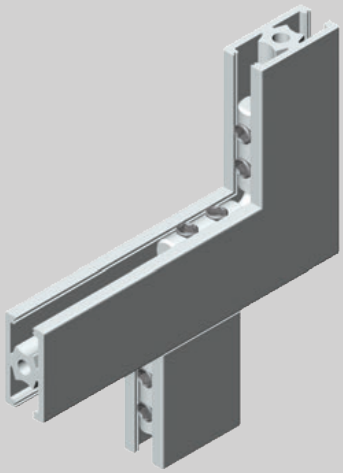



I_x = 4,49 cm^4	W_x = 2,24 cm^3
I_y = 1,89 cm^4	W_y = 1,89 cm^3

Longitud / Length Longueur / Länge	Kg/m	COD.
3 m	1,1	7701915
6 m		7701920



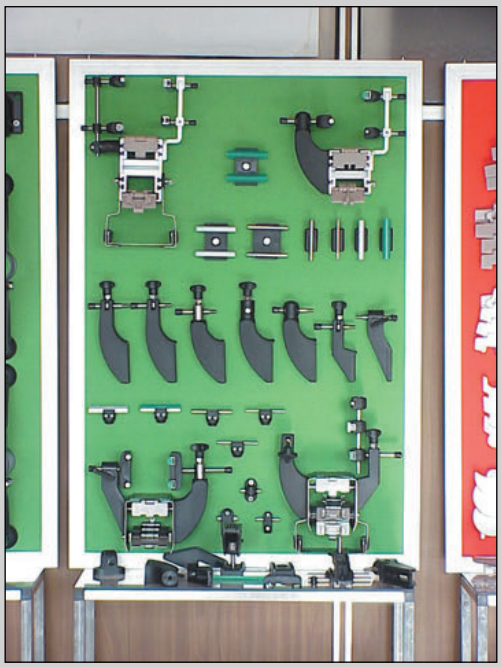

F

TAPETAS PARA PERFILES / COVERS FOR PROFILES /
COUVERCLES POUR PROFILS / PROFILDECKE

M Poliamida reforzada.
Reinforced polyamide.
Polyamide renforcé.
Verstärktes Polyamid.

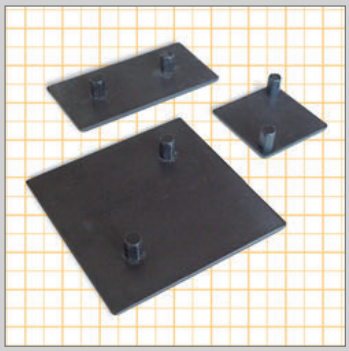

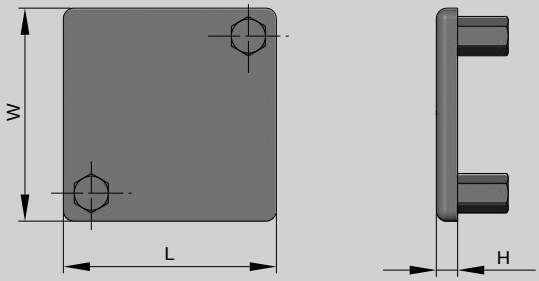

PARA PERFILES / FOR PROFILES POUR PROFILS / FÜR PROFILS	W	L	H	Kg	COD.	
77019	20	40	4	0,01	7808505	200
77020 - 77021 - 77022 - 77023	40	40	4	0,01	7808510	200
77030	40	80	4	0,02	7808515	100
77040	80	80	4	0,03	7808520	

TAPETAS PARA PERFILES / COVERS FOR PROFILES /
COUVERCLES POUR PROFILS / PROFILDECKE

M Poliamida reforzada.
Reinforced polyamide.
Polyamide renforcé.
Verstärktes Polyamid.

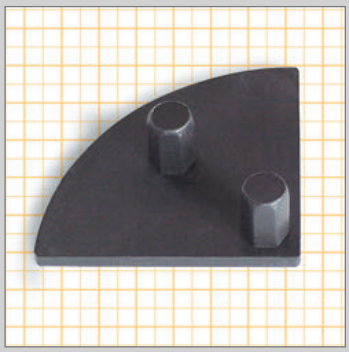

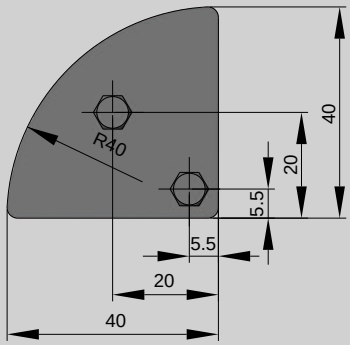

PARA PERFILES / FOR PROFILES POUR PROFILS / FÜR PROFILS	Kg	COD.	
77090	0,01	7808512	200

PERFIL EMBELLECEDOR / STRIP PROFILE /
PROFIL ENJOLIVEUR / VERSCHÖNERUNGS - PROFIL

M PVC. Rígido.
Rigid PVC.
PVC. Rigide.
Steif PVC.

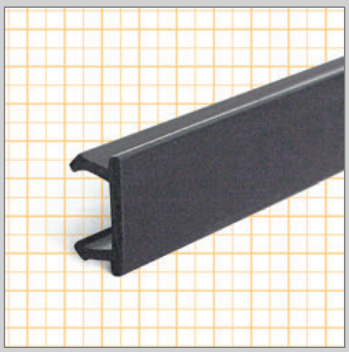

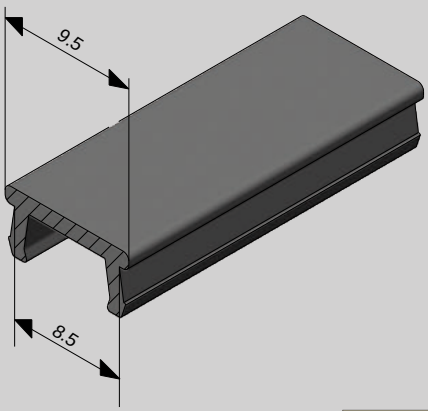

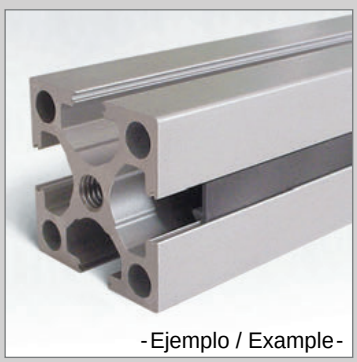
-Ejemplo / Example-

PARA PERFILES / FOR PROFILES POUR PROFILS / FÜR PROFILS	Kg/m	COD.
77020-77021-77022-77023-77090-77030 77040-77018-77150-77152-77550	0,03	7808611

F

UNIÓN INTERIOR CINCO LADOS / FIVE-SIDED INNER JUNCTION
RACCORDEMENT INTERNE CING CÔTÉS / FUNF - SEITE VERBINDUNGSTÜCK (EINGANG)

M Aluminio anodizado plata.
Silver anodized aluminium.
Aluminium anodisé.
Eloxiertes Aluminium.



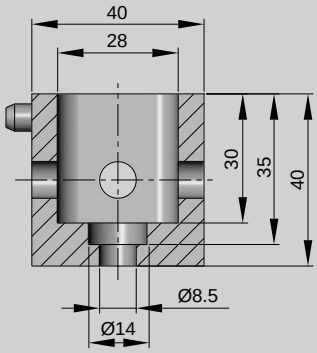

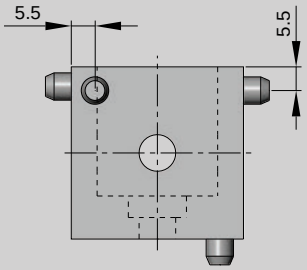

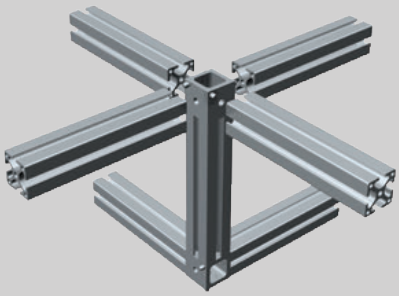

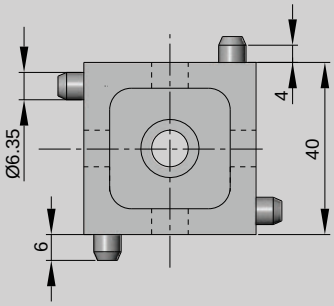

Kg	COD.	
0,12	7807015	25

UNIÓN EXTERIOR, TRES LADOS / THREE-SIDED OUTER JUNCTION
RACCORDEMENT EXTÉRIEUR TROIS CÔTÉS / DREI - SEITE VERBINDUNGSTÜCK (AUSGANG)

M Aluminio anodizado plata.
Silver anodized aluminium.
Aluminium anodisé.
Eloxiertes Aluminium.

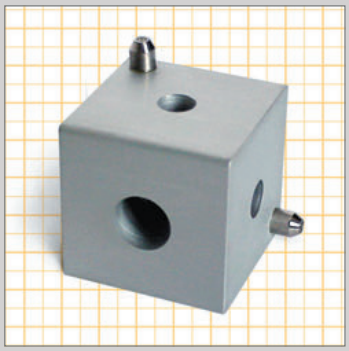

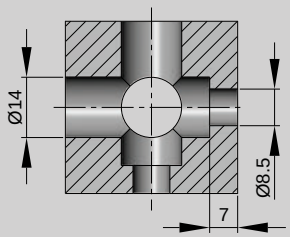

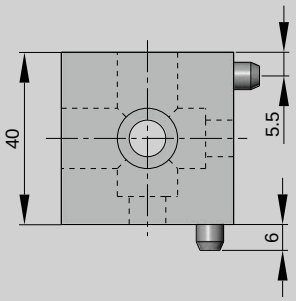

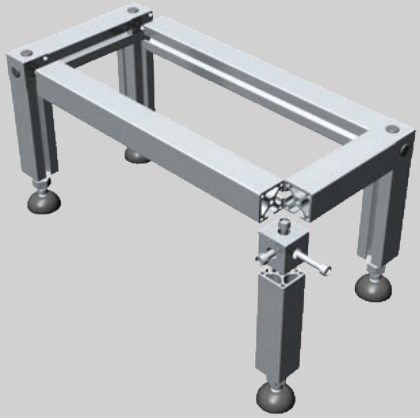

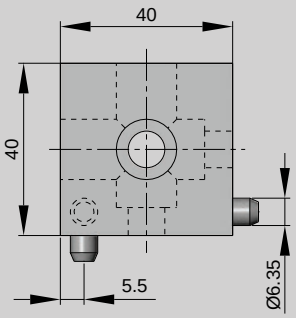

Kg	COD.	
0,16	7807515	25

F

FIJACIÓN FRONTAL SIMPLE / SIMPLE FRONT ATTACHMENT /
FIXATION FRONTALE SIMPLE / EINFACH STIRBINDUNG

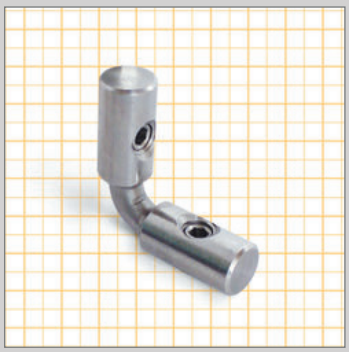

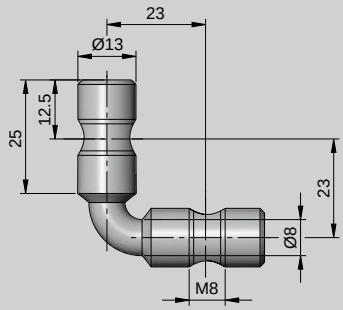

M Acero inoxidable. Stainless steel. Acier inoxidable. Edelstahl.

Kg	COD.	
0,06	7801020	100

FIJACIÓN FRONTAL DOBLE / DOUBLE FRONT ATTACHMENT /
FIXATION FRONTALE DOUBLE / DOPPEL STIRBINDUNG



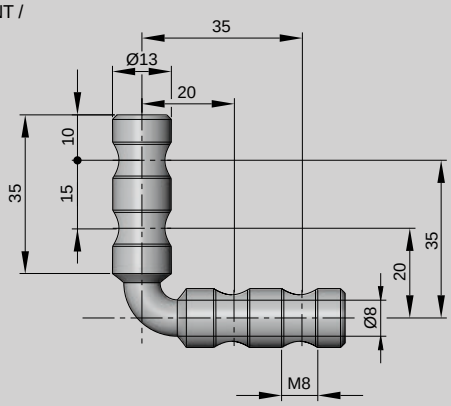

M Acero inoxidable. Stainless steel. Acier inoxidable. Edelstahl.

Kg	COD.	
0,07	7801520	100

FIJACIÓN LATERAL SIMPLE / SIMPLE SIDE ATTACHMENT /
FIXATION LATÉRALE SIMPLE / EINFACH SEITLICHBINDUNG

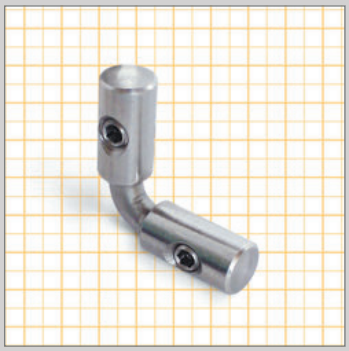

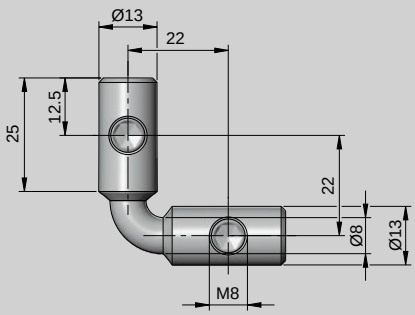

M Acero inoxidable. Stainless steel. Acier inoxidable. Edelstahl.

Kg	COD.	
0,05	7801120	100

FIJACIÓN LATERAL DOBLE / DOUBLE SIDE ATTACHMENT /
FIXATION LATÉRALE DOUBLE / DOPPEL SEITLICHBINDUNG

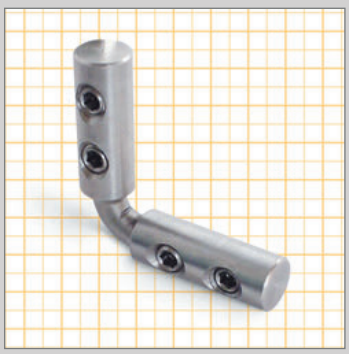

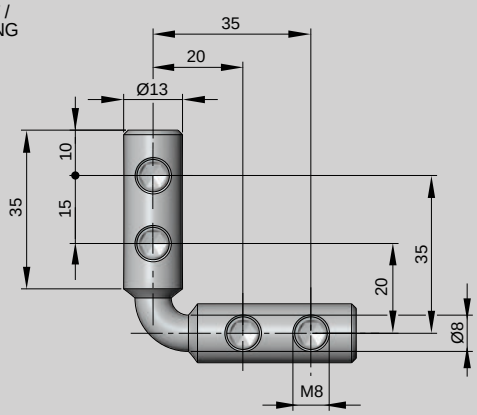

M Acero inoxidable. Stainless steel. Acier inoxidable. Edelstahl.

Kg	COD.	
0,07	7801620	100

F

FIJACIÓN FRONTAL SIMPLE / SIMPLE FRONT ATTACHMENT /
FIXATION FRONTALE SIMPLE / EINFACH STIRBINDUNG



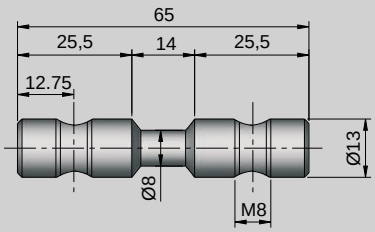

M
Acero inoxidable.
Stainless steel.
Acier inoxidable.
Edelstahl.

Kg	COD.	
0,06	7802120	100

FIJACIÓN FRONTAL DOBLE / DOUBLE FRONT ATTACHMENT /
FIXATION FRONTALE DOUBLE / DOPPEL STIRBINDUNG



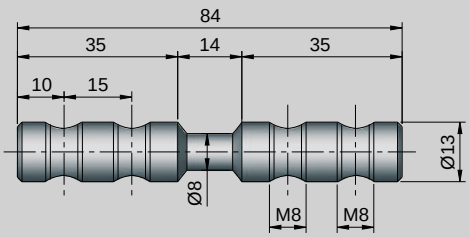

M
Acero inoxidable.
Stainless steel.
Acier inoxidable.
Edelstahl.

Kg	COD.	
0,07	7802020	100

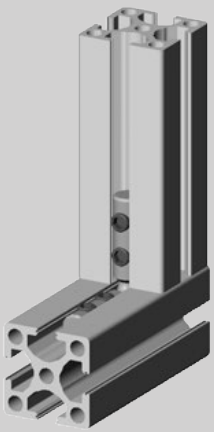

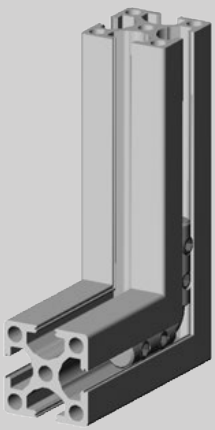



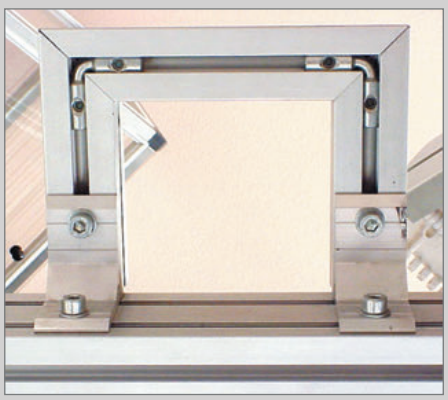

F

ESCUADRA / BRACKET / ÉQUERRE / WINKEL

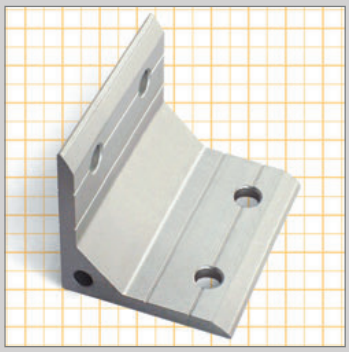

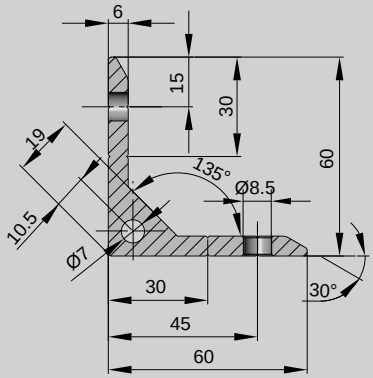

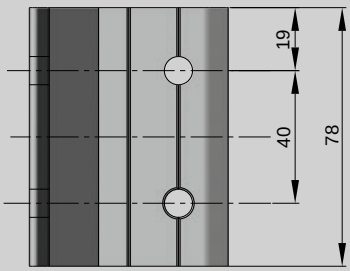

M Aluminio anodizado plata.
Silver anodized aluminium.
Aluminium anodisé.
Eloxiertes Aluminium.

Kg	COD.	
0,14	7811222	25

ESCUADRA / BRACKET / ÉQUERRE / WINKEL

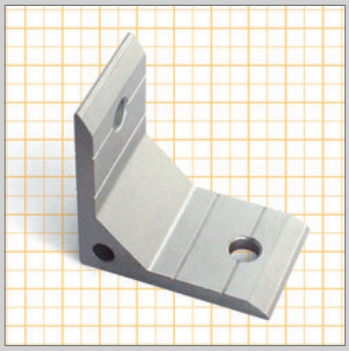

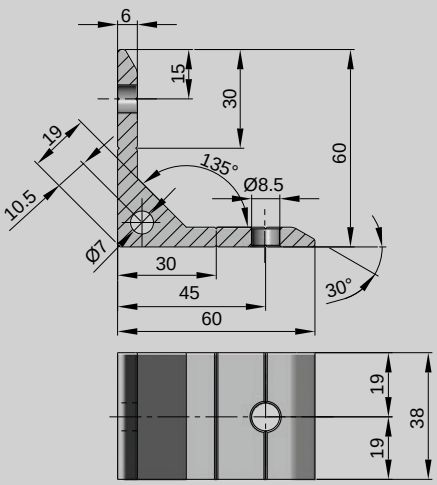

M Aluminio anodizado plata.
Silver anodized aluminium.
Aluminium anodisé.
Eloxiertes Aluminium.

Kg	COD.	
0,07	7811220	50

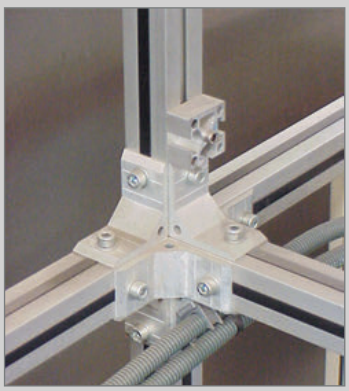





F

TUERCA PARA PERFIL / NUT FOR PROFILE / ÉCROU POUR PROFIL / SCHRAUBEN MUTTER FÜR PROFILE

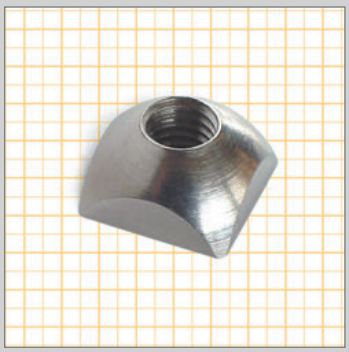

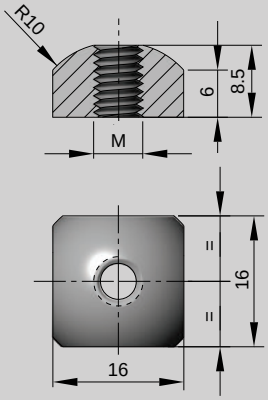

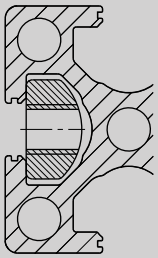

M
Latón.
Brass.
Laiton.
Messing.

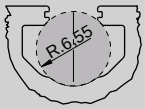

Serie 40
Series 40

M	Kg	COD.	
M6	0,010	7830824	500
M8	0,012	7830823	

TUERCA PARA PERFIL / NUT FOR PROFILE / ÉCROU POUR PROFIL / SCHRAUBEN MUTTER FÜR PROFILE

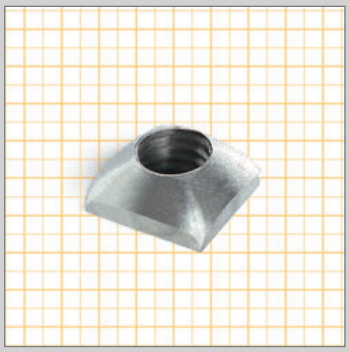

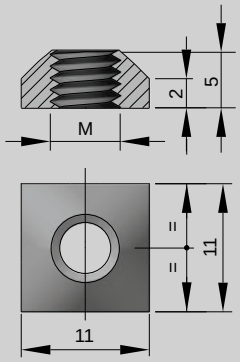

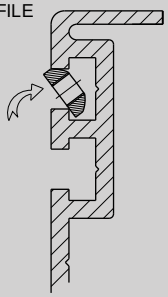

M
Acero.
Stee.
Acier.
Stahl.

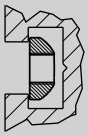

Serie
Perfil aluminio
85
105
115
150

Series
Aluminium profile
85
105
115
150

PARA LATERALES / TO SIDES POUR LATÉRALES / FÜR SEITLICH	M	Kg	COD.	
77150 - 77152 - 77550	M6	0,002	7830645	500
	M8	0,002	7830650	

TUERCA PARA PERFIL / NUT FOR PROFILE / ÉCROU POUR PROFIL / SCHRAUBEN MUTTER FÜR PROFILE

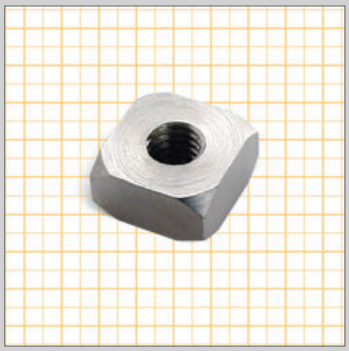

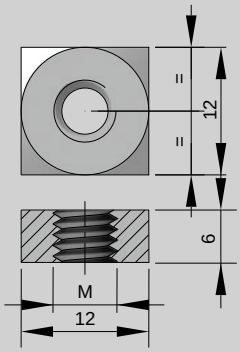

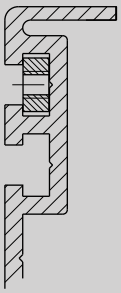

M
Latón.
Brass.
Laiton.
Messing.

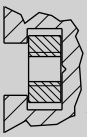

Serie
Perfil aluminio
85
105
115
150

Series
Aluminium profile
85
105
115
150

PARA LATERALES / TO SIDES POUR LATÉRALES / FÜR SEITLICH	M	Kg	COD.	
77150 - 77152 - 77550	M6	0,006	7830611	500
	M8	0,005	7830814	

TUERCA PARA PERFIL / NUT FOR PROFILE / ÉCROU POUR PROFIL / SCHRAUBEN MUTTER FÜR PROFILE

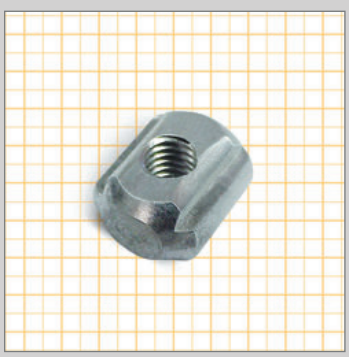

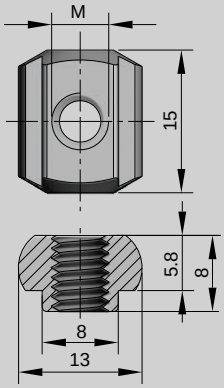

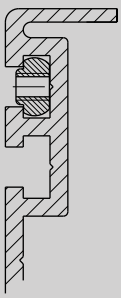

M
Aluminio.
Aluminium.
Aluminium.
Aluminium.

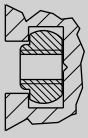

Serie
Perfil aluminio
85
105
115
150

Series
Aluminium profile
85
105
115
150

PARA LATERALES / TO SIDES POUR LATÉRALES / FÜR SEITLICH	M	Kg	COD.	
77150 - 77152 - 77550	M6	0,003	7830631	500

F

PERFIL ALUMINIO 74 / PROFILE ALUMINIUM 74 /
PROFIL ALUMINIUM 74 / ALUMINIUM PROFIL 74

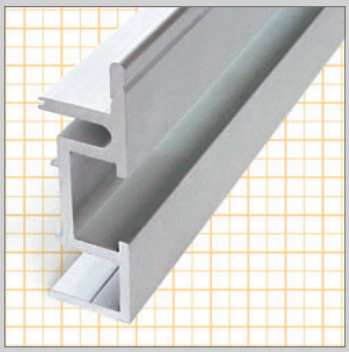

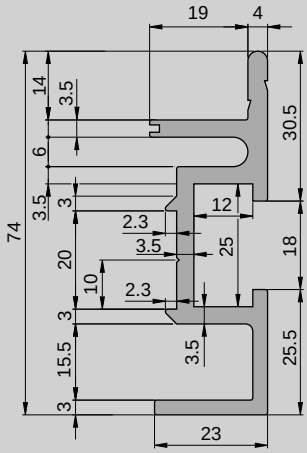

M Aluminio anodizado plata.
Silver anodized aluminium.
Aluminium anodisé.
Eloxiertes Aluminium.

Longitud /Length Longueur /Länge	Kg/m	COD.
3 m	2,2	7714015
6 m		7714020

SOPORTE PARA RODAMIENTO / BEARING SUPPORT / SUPPORT POUR PALIER / FLANSCHLAGER

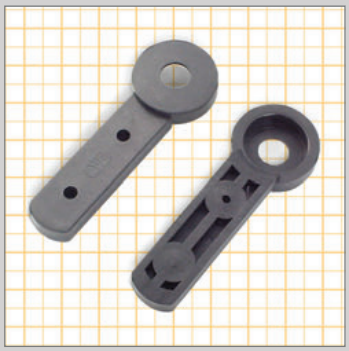

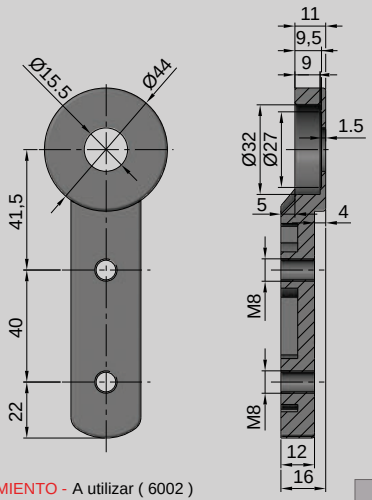

M Poliamida reforzada.
Reinforced Polyamide.
Polyamide renforcé.
Verstärktes Polyamid.



- SIN RODAMIENTO - A utilizar (6002)
- WITHOUT BEARINGS - To use (6002)
- SANS ROULEMENT - A utiliser (6002)
- OHNE WÄLZLAGER - Zu verwenden (6002)

PARA LATERALES / TO SIDES POUR LATÉRALES / FÜR SEITLICH	M	Kg	COD.	
77140	M8	0,04	TTB15A	20

SOPORTE PARA RODAMIENTO / BEARING SUPPORT / SUPPORT POUR PALIER / FLANSCHLAGER

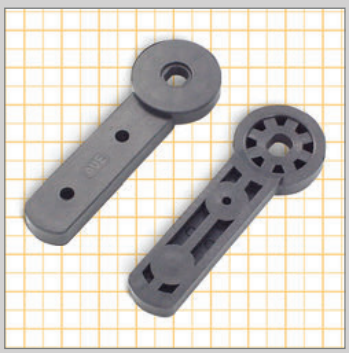

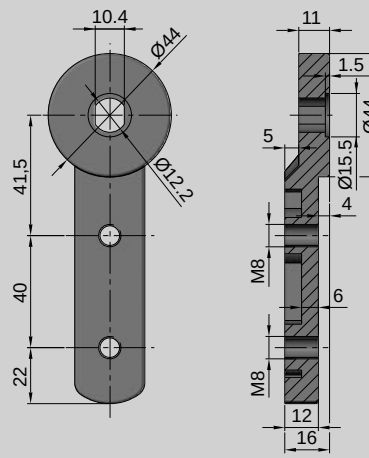

M Poliamida reforzada.
Reinforced Polyamide.
Polyamide renforcé.
Verstärktes Polyamid.

PARA LATERALES / TO SIDES POUR LATÉRALES / FÜR SEITLICH	M	Kg	COD.	
77140	M8	0,04	TTB15C	20

F

PERFIL ALUMINIO 85 / PROFILE ALUMINIUM 85 /
PROFIL ALUMINIUM 85 / ALUMINIUM PROFIL 85

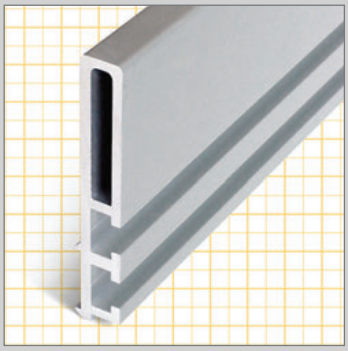

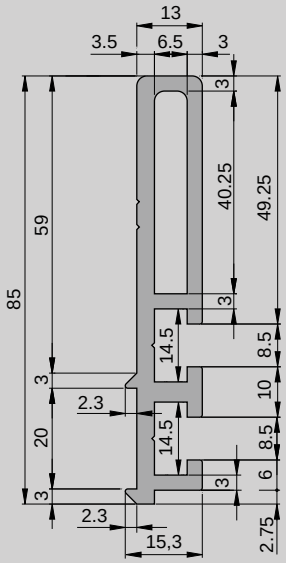

M Aluminio anodizado plata.
Silver anodized aluminium.
Aluminium anodisé.
Eloxiertes Aluminium.

Longitud /Length Longueur /Länge	Kg/m	COD.
3 m	1,40	7713015
6 m		7713020

TAPETA PARA PERFIL / COVER FOR PROFILE / COUVERCLE POUR PROFIL / PROFIL - DECKE

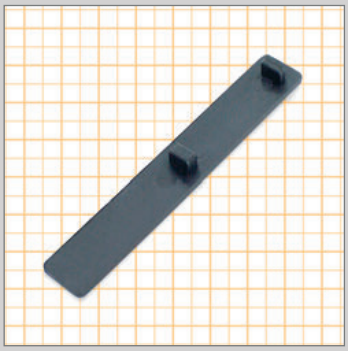

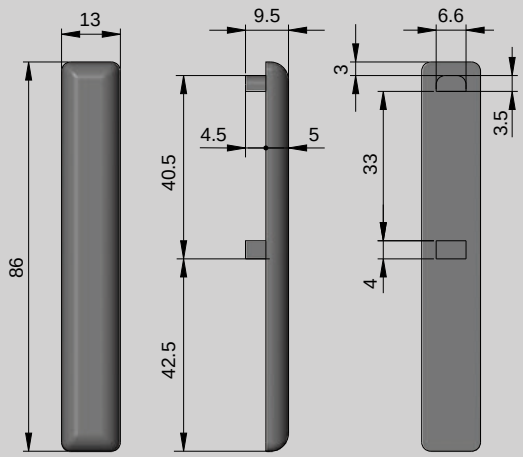

M Poliamida reforzada.
Reinforced Polyamide.
Polyamide renforcé.
Verstärktes Polyamid.

Kg	COD.	
0,01	7808560	200



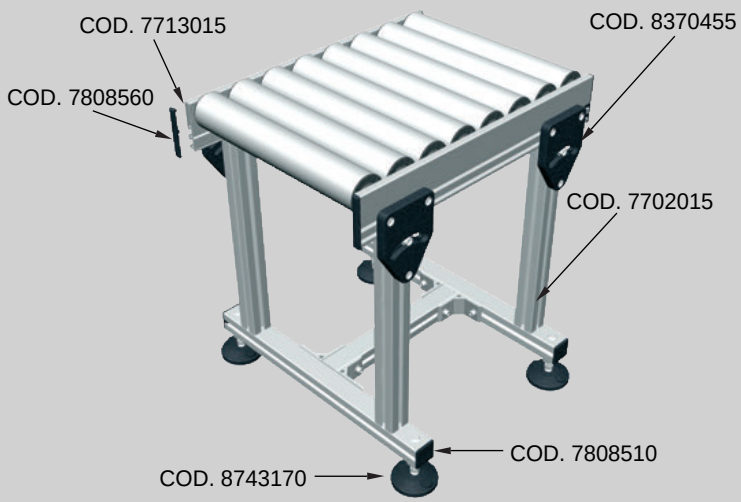

F

PERFIL ALUMINIO 105 / PROFILE ALUMINIUM 105 /
PROFIL ALUMINUM 105 / ALUMINIUM PROFIL 105

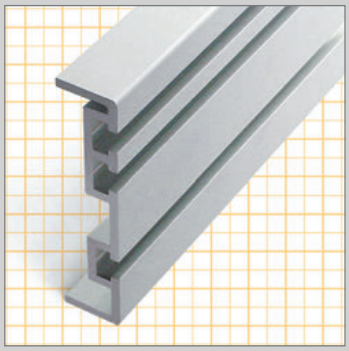

M
Aluminio anodizado plata.
Silver anodized aluminium.
Aluminium anodisé.
Eloxiertes Aluminium.

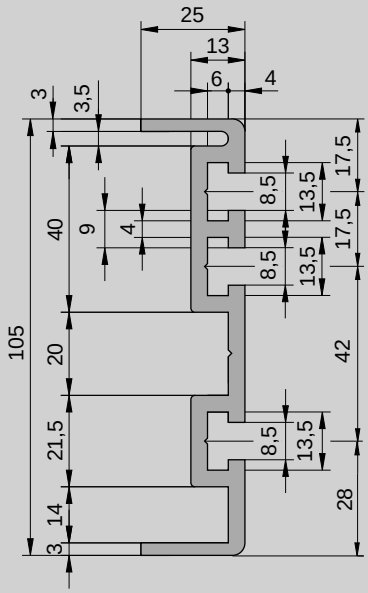

Longitud /Length Longueur /Länge	Kg/m	COD.
3 m	2,1	7715015
6 m		7715020

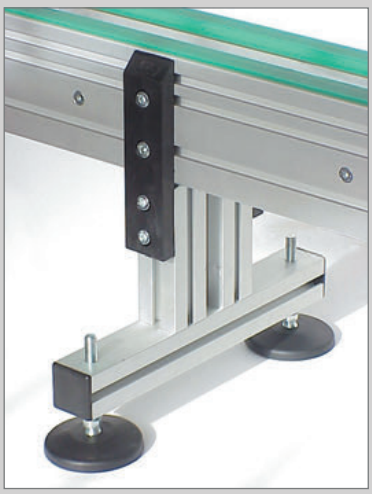

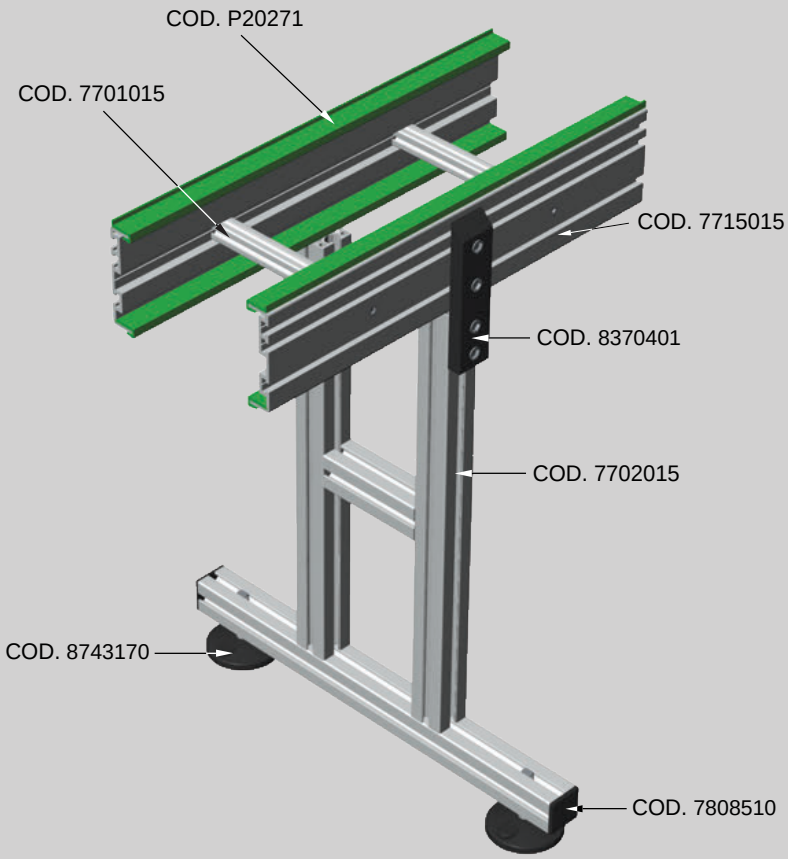

F

PERFIL ALUMINIO 115 / PROFILE ALUMINIUM 115 /
PROFIL ALUMINIUM 115 / ALUMINIUM PROFIL 115

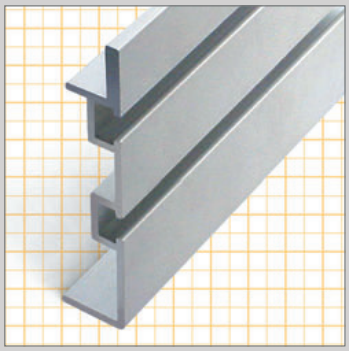

M Aluminio anodizado plata.
Silver anodized aluminium.
Aluminium anodisé.
Eloxiertes Aluminium.

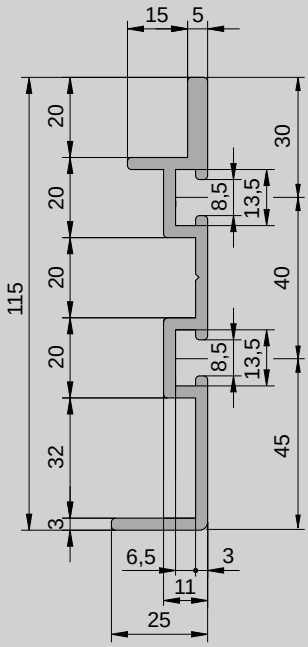

Longitud /Length Longueur /Länge	Kg/m	COD.
3 m	1,60	7715215
6 m		7715220

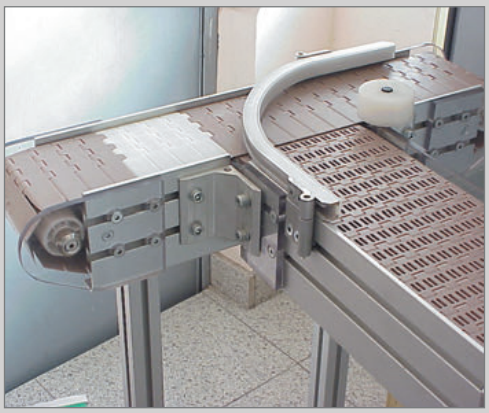

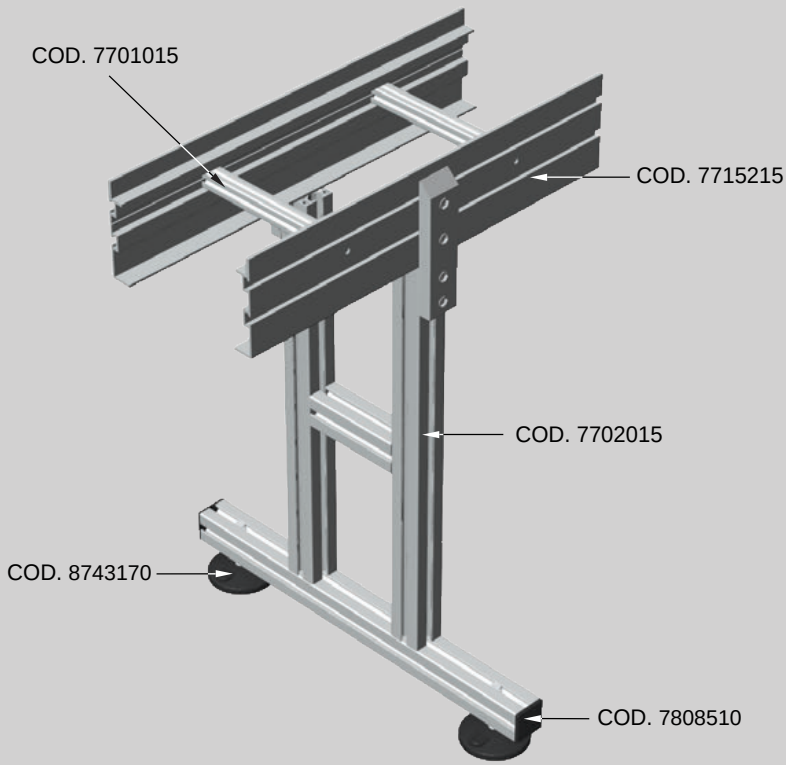

F

PERFIL ALUMINIO 150 / PROFILE ALUMINIUM 150 /
PROFIL ALUMINIUM 150 / ALUMINIUM PROFIL 150

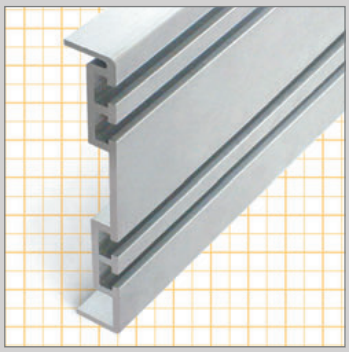

M Aluminio anodizado plata.
Silver anodized aluminium.
Aluminium anodisé.
Eloxiertes Aluminium.

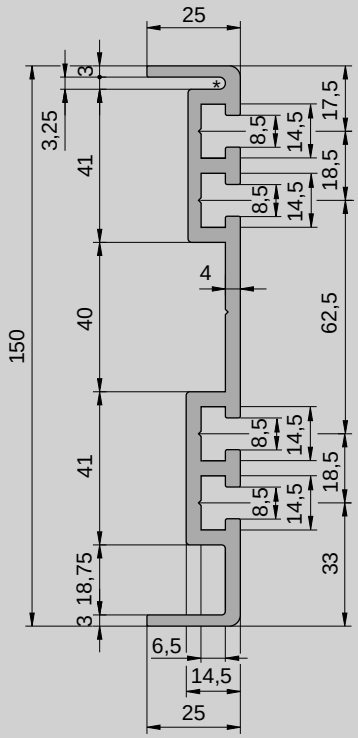

Longitud /Length Longueur /Länge	Kg/m	COD.
3 m	2,82	7755015
6 m		7755020

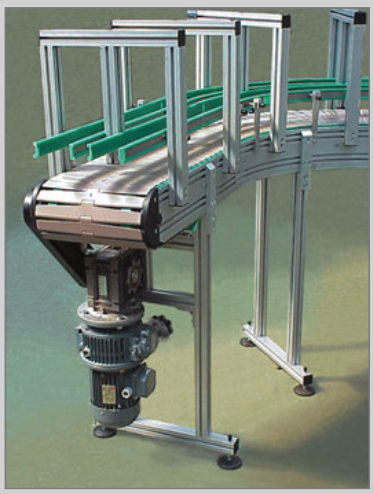

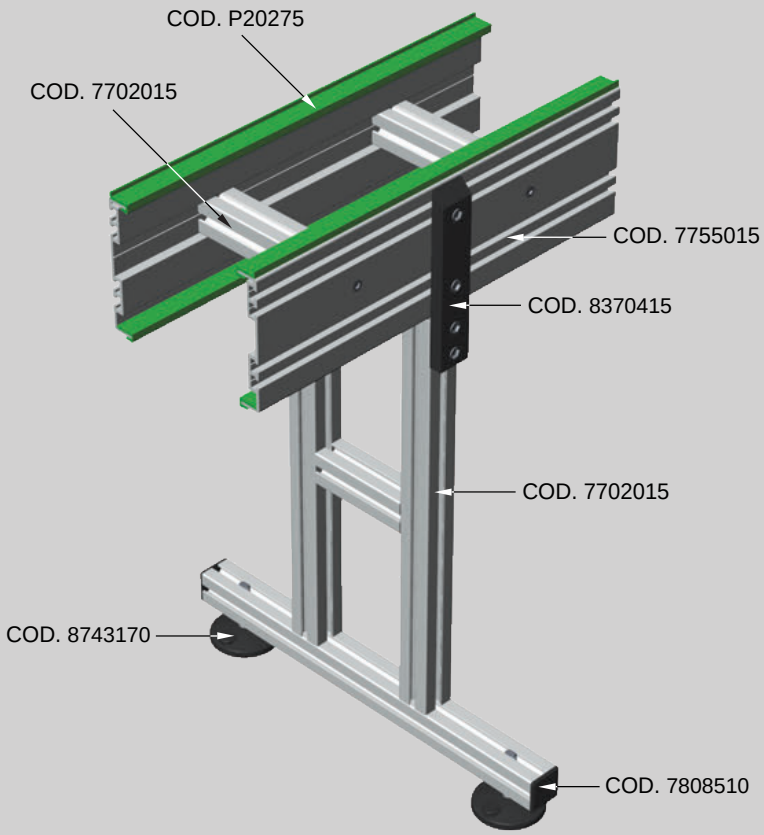

F

BRAZO SOPORTE / SUPPORT ARM / BRAS DE SUPPORT / ARMLAGER

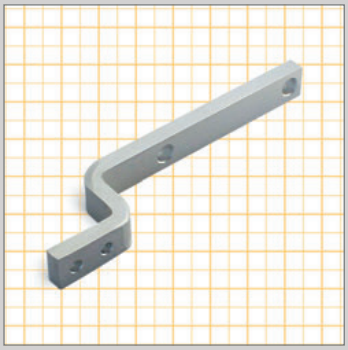

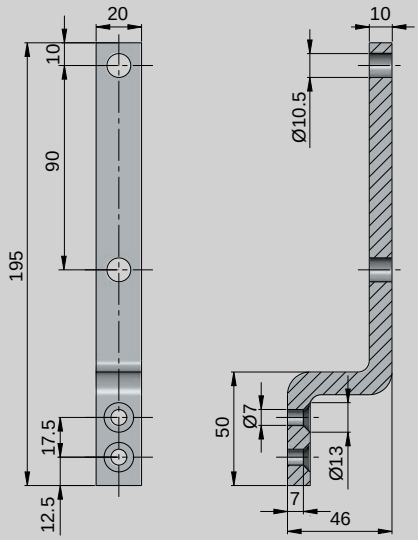

M Aluminio anodizado plata.
Silver anodized aluminium.
Aluminium anodisé.
Eloxiertes Aluminium.



Kg	COD.	
0,11	7825225	25

CABEZAL SOPORTE / SUPPORT HEAD / TÊTE DE SUPPORT / KOPFLAGER

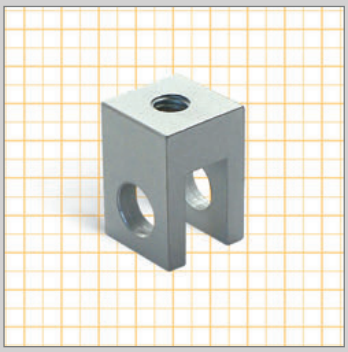

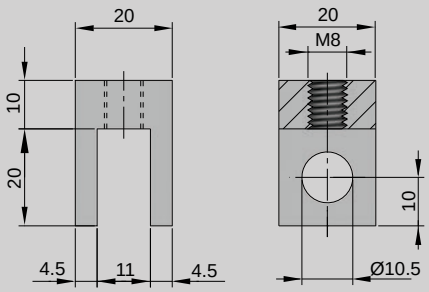

M Aluminio anodizado plata.
Silver anodized aluminium.
Aluminium anodisé.
Eloxiertes Aluminium.

Kg	COD.	
0,02	7821020	100

SOPORTE BARANDILLA / RAILING SUPPORT / RAMPE SUPPORT / GELÄNDERLAGER

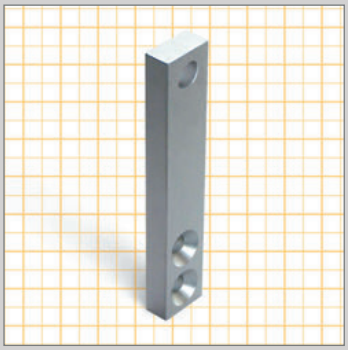

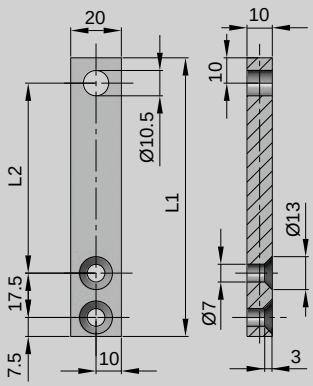

M Aluminio anodizado plata.
Silver anodized aluminium.
Aluminium anodisé.
Eloxiertes Aluminium.



L1	L2	Kg	COD.	
80	45	0,04	7825211	50
110	75	0,05	7825214	
140	105	0,07	7825217	

F

UNIÓN TRANSPORTADOR / CONVEYOR JOINT / JOINT POUR CONVOYEUR / VERBINDUNGSTÜCK FÜR FÖRDERER

M
Acero Zincado.
Zinc plated steel.
Acier zingué.
Verzinktem Stahl.

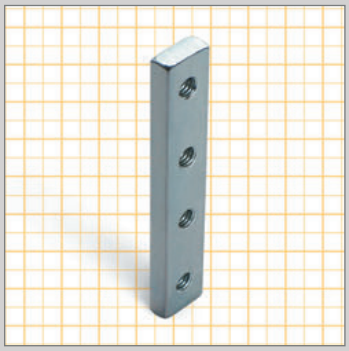

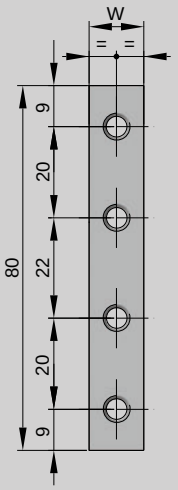





PARA LATERALES / TO SIDES POUR LATÉRALES / FÜR SEITLICH	W	M	Kg	COD.	
77150 - 77152	12	M6	0,04	7808212	200
77550	14	M6	0,05	7808214	

UNIÓN TRANSPORTADOR / CONVEYOR JOINT / JOINT POUR CONVOYEUR / VERBINDUNGSTÜCK FÜR FÖRDERER

M
Poliamida reforzada.
Reinforced Polyamide.
Polyamide renforcé.
Verstärktes Polyamid.



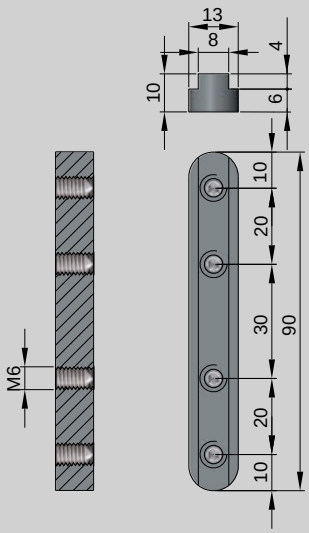

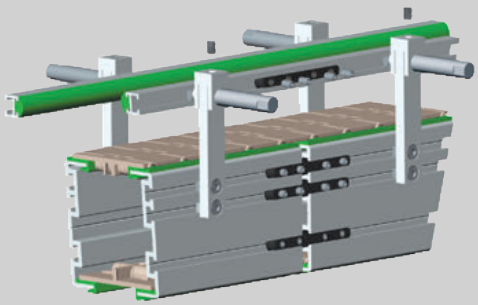

PARA LATERALES / TO SIDES POUR LATÉRALES / FÜR SEITLICH	M	Kg	COD.	
77150 - 77152 - 77550	M6	0,02	7808270	20

SOPORTE LATERAL / SIDE SUPPORT / POUR LATÉRALE / SEITLICHLAGER

M
Poliamida reforzada.
Reinforced Polyamide.
Polyamide renforcé.
Verstärktes Polyamid.



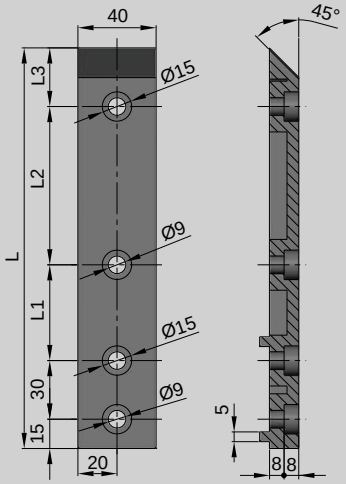



PARA LATERALES / TO SIDES POUR LATÉRALES / FÜR SEITLICH	L1	L2	L3	L	Kg	COD.	
77150	46	42	28	160	0,10	8370401	25
77550	49	81	31	205	0,12	8370415	15

F



M Poliamida reforzada.
Reinforced Polyamide.
Polyamide renforcé.
Verstärktes Polyamid.



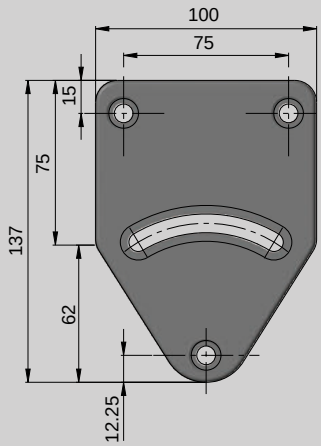

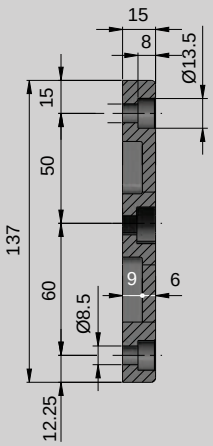

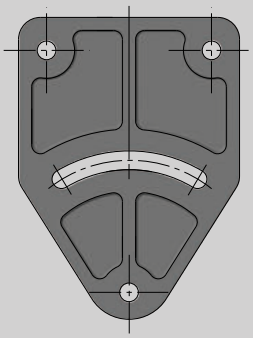

PARA LATERALES / TO SIDES POUR LATÉRALES / FÜR SEITLICH	Kg	COD.	
77150 / 77550	0,17	8370455	15

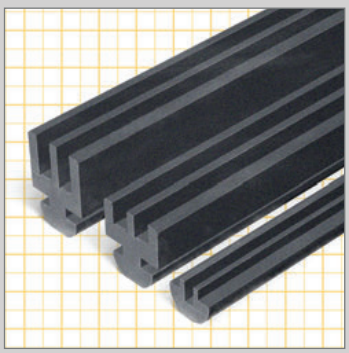

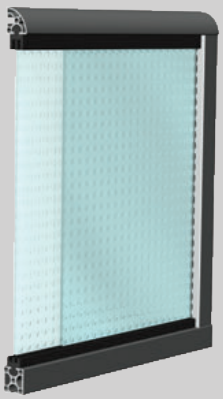

M Polietileno.
Polyethylene.
Polyéthylène.
Polyäthylen.

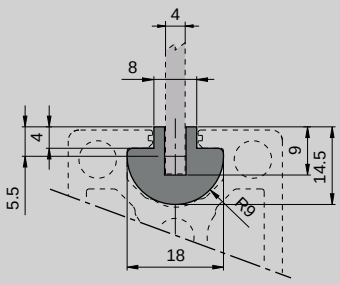

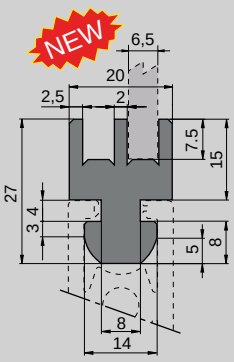

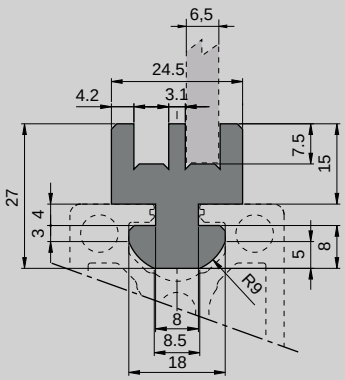

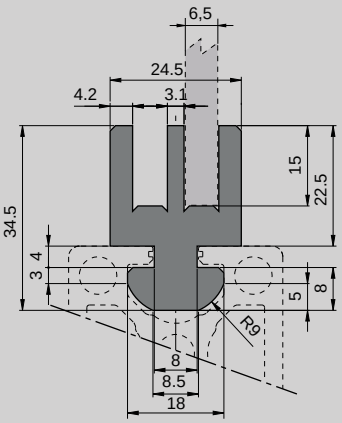

L	Kg/m	COD.
2	0,16	7640327

L	Kg/m	COD.
2	0,31	7640333

L	Kg/m	COD.
2	0,46	7640330

L	Kg/m	COD.
2	0,65	7640335

F

DEFENSA FRONTAL / HEAD COVERING / DÉFENSE FRONTALE / STIRNSCHUTZ

M Poliamida reforzada.
Reinforced Polyamide.
Polyamide renforcé.
Verstärktes Polyamid.



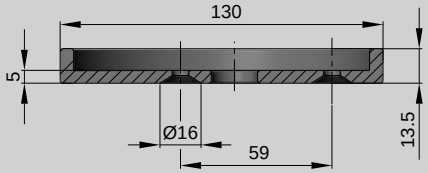

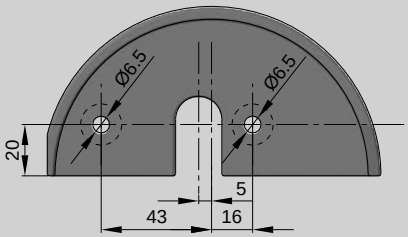

LADO DERECHO TRANSPORTADOR /
RIGHT SIDE CONVEYOR /
CONVOYEUR CÔTÉ DROIT /
FÖRDERER RECHTEHAND

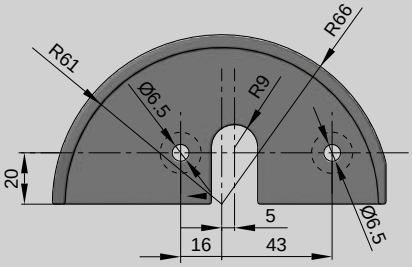

LADO IZQUIERDO TRANSPORTADOR /
LEFT SIDE CONVEYOR /
CONVOYEUR CÔTÉ GAUCHE /
FÖDERER LINKERHAND

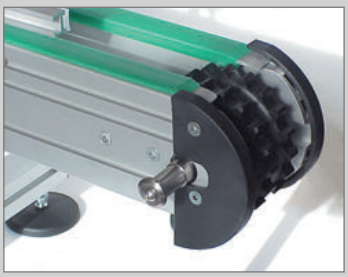

PARA LATERALES / TO SIDES	Kg	COD.	
77150	0,10	7808550	15

DEFENSA DE CADENA / CHAIN COVERING / COUVERCLE POUR CHAÎNE / DECKE FÜR KETTEN

M Poliamida reforzada.
Reinforced Polyamide.
Polyamide renforcé.
Verstärktes Polyamid.

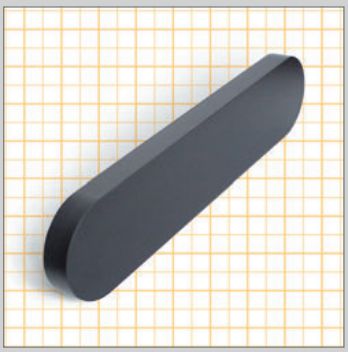

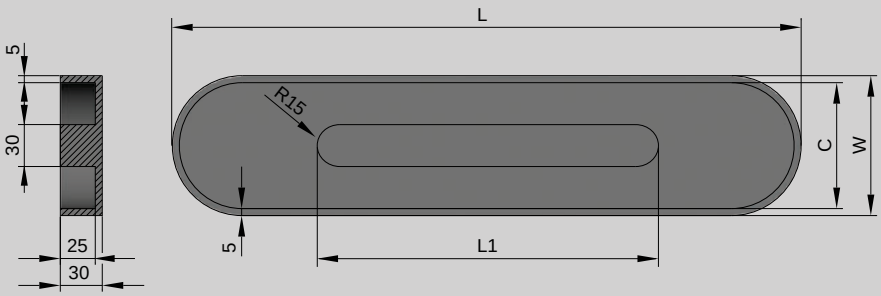

* Taladrar al montar
* To be bored when assembling
* Perçer pour assembler
* Für bauen, bohren durch



L	L1	C	W	Kg	COD.	
450	230	90	100	0,37	7808591	1
480	260	100	110	0,39	7808594	

F

CABEZAL DE REENVÍO - ALUMINIO 105 mm. / IDLER SYSTEM - ALUMINIUM 105 mm. /
TÊTE DE RENVOI - ALUMINIUM 105 mm. / RÜCKREISEN KÖPF - ALUMINIUM 105 mm.

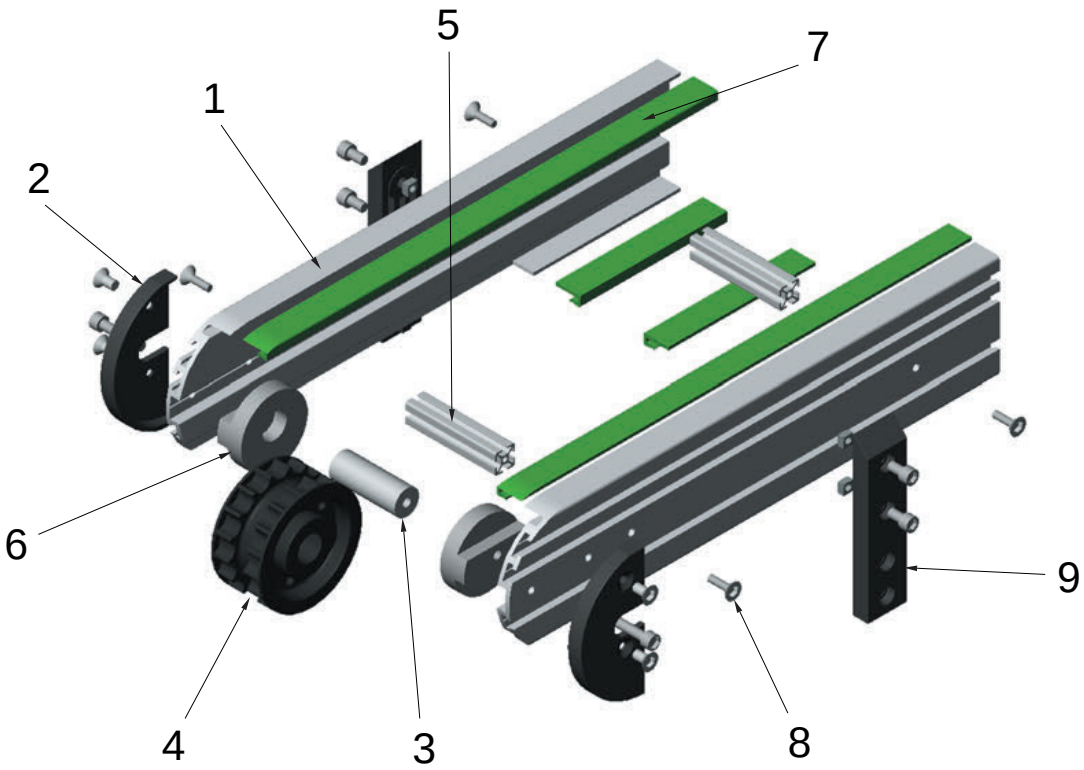

CABEZAL DE REENVÍO - ALUMINIO 105 mm. / IDLER SYSTEM - ALUMINIUM 105 mm. /
TÊTE DE RENVOI - ALUMINIUM 105 mm. / RÜCKREISEN KÖPF - ALUMINIUM 105 mm.

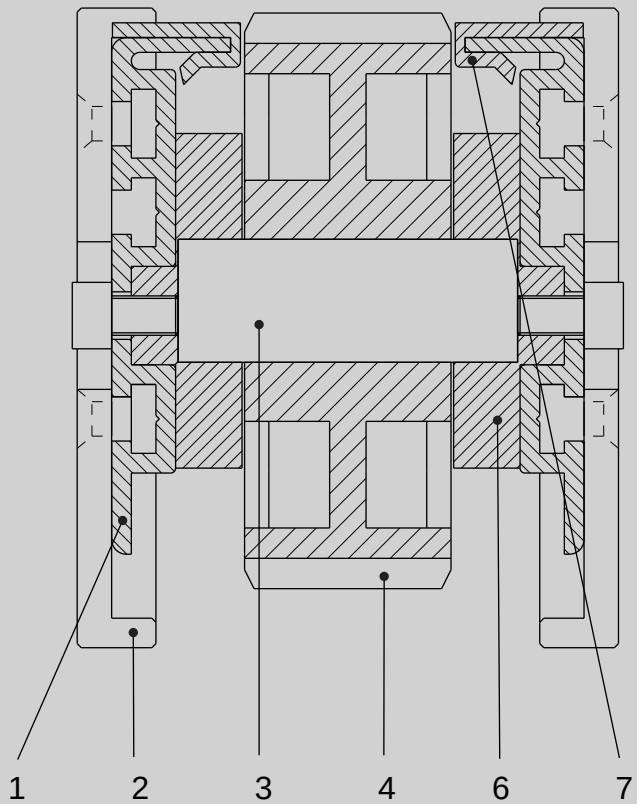

1 PERFIL ALUMINIO 105 mm. ANODIZADO 20 MICRAS.
ALUMINIUM PROFILE 105 mm. ANODIZED 20 MICRON.
PROFIL ALUMINIUM 105 mm. ANODISÉ 20 MICRON.
PROFIL ALUMINIUM 105 mm. ELOXIERTES 20 MIKRON.

2 DEFENSA FRONTAL. / HEAD COVERING.
DÉFENSE FRONTALE / STIRNSCHUTZ.

3 EJE DE REENVÍO. / IDLER SPINDLE.
TIGE DE RENVOI / UMLENKSPINDEL.

4 RUEDA DE REENVÍO. / IDLER WHEEL.
ROUE DE RENVOI. / UMLENKRAD.

5 PERFIL DE ALUMINIO 20X20. / ALUMINIUM PROFILE 20X20.
PROFIL ALUMINIUM 20X20. / PROFIL ALUMINIUM 20X20.

6 SOPORTE PARA EJE. / SUPPORT FOR SPINDLE.
SUPPORT POUR TIGE. / SPINDEL-LAGER.

7 PERFIL "DESLIDUR" UHMW - PE.
PROFILE "DESLIDUR" UHMW - PE.
PROFIL "DESLIDUR" UHMW - PE.
PROFIL "DESLIDUR" UHMW - PE.

8 TORNILLERÍA. / FASTENERS.
VISSERIE. / VERSCHRAUBUNG.

9 SOPORTE LATERAL. / SIDE SUPPORT.
SUPPORT LATÉRAL. / SEITLICHLAGER.

CABEZAL DE TRACCIÓN - ALUMINIO 105 mm. / DRIVE SYSTEM - ALUMINIUM 105 mm. /
TÊTE DE TRACTION - ALUMINIUM 105 mm. / ZUGFÖRDERUNG - KÖPF - ALUMINIUM 105 mm.

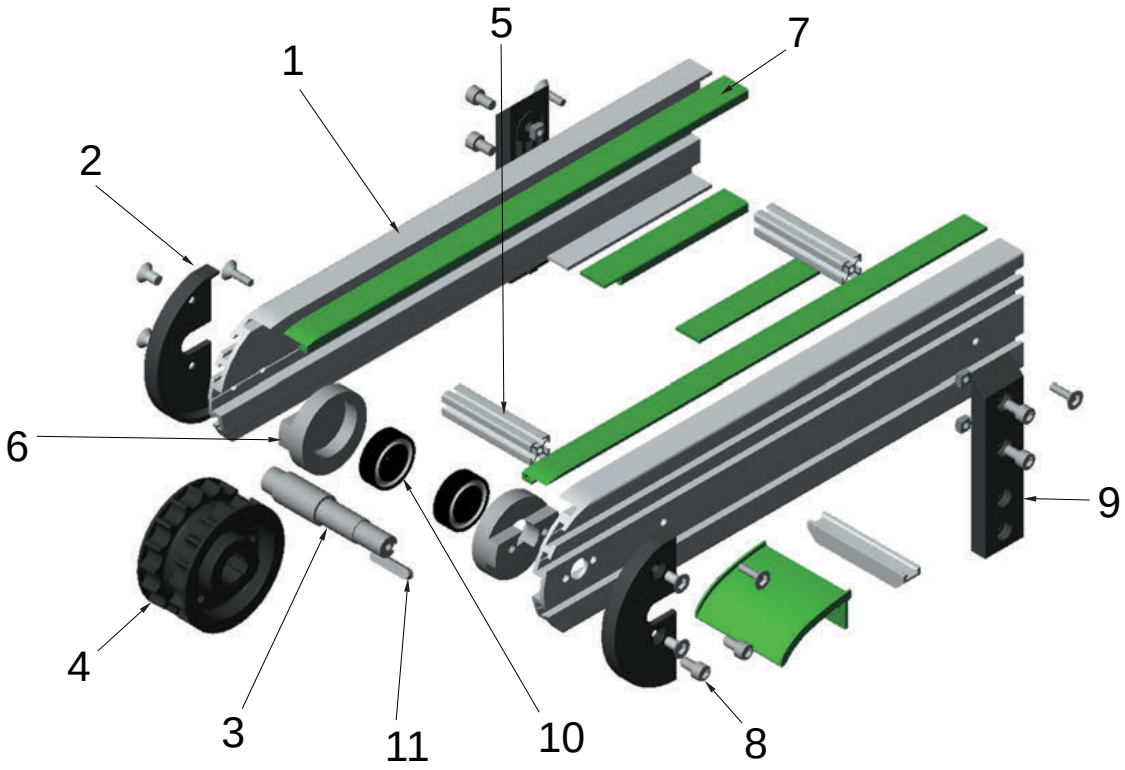

CABEZAL DE TRACCIÓN - ALUMINIO 105 mm. / DRIVE SYSTEM - ALUMINIUM 105 mm.
TÊTE DE TRACTION - ALUMINIUM 105 m;m. / ZUGFÖRDERUNG - KÖPF - ALUMINIUM 105

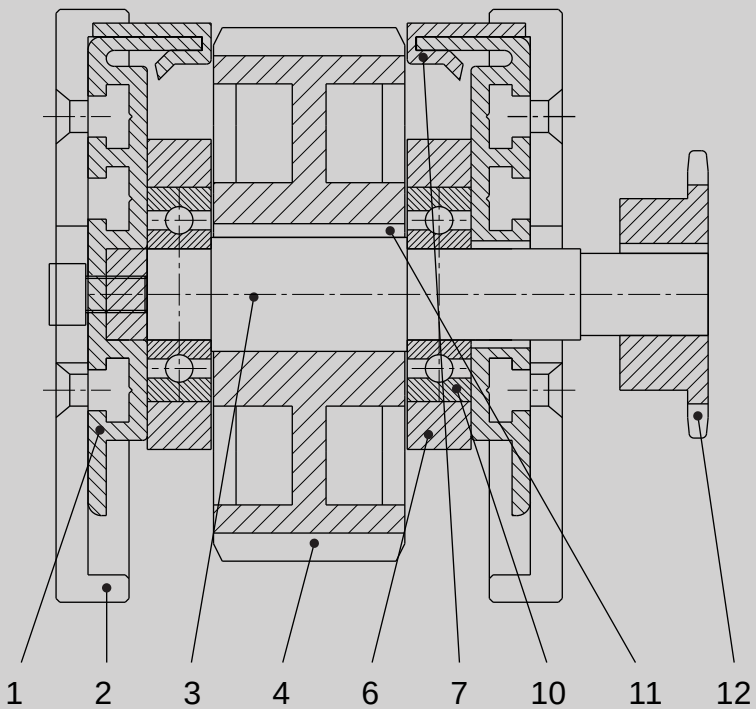

1 PERFIL ALUMINIO 105 mm. ANODIZADO 20 MICRAS.
ALUMINIUM PROFILE 105 mm. ANODIZED 20 MICRON.
PROFIL ALUMINIUM 105 mm. ANODISÉ 20 MICRON.
PROFIL ALUMINIUM 105 mm. ELOXIERTES 20 MIKRON.

2 DEFENSA FRONTAL. / HEAD COVERING.
DÉFENSE FRONTALE. / STIRNSCHUTZ.

3 EJE DE TRACCIÓN. / SPINDLE.
TIGE DE TRACTION. / ANTRIEBS-SPINDEL.

4 RUEDA DE TRACCION. / DRIVE SPROCKET.
ROUE DE TRACTION. / ANTRIEBSRAD.

5 PERFIL DE ALUMINIO 20X20. / ALUMINIUM PROFILE 20X20.
PROFIL ALUMINIUM 20X20. / PROFIL ALUMINIUM 20X20.

6 SOPORTE PARA EJE Y RODAMIENTO. /
SUPPORT FOR SPINDLE AND BEARING. /
SUPPORT POUR TIGE ET PALIER. /
SPINDEL UND FLANSCHLAGER.

7 PERFIL "DESLIDUR" UHMW - PE.
PROFILE "DESLIDUR" UHMW - PE.
PROFIL "DESLIDUR" UHMW - PE.
PROFIL "DESLIDUR" UHMW - PE.

8 TORNILLERíA. / FASTENERS.
VISSERIE. / VERSCHRAUBUNG.

9 SOPORTE LATERAL. / SIDE SUPPORT.
SUPPORT LATÉRAL / SEITLICHLAGER.

10 RODAMIENTO. / BEARING.
PALIER / FLANSCHLAGER.

11 CHAVETA. / COTTER PIN.
CLAVETTE. / KEIL.

12 PIÑON DE TRANSMISION. / DRIVE SPROCKET.
ROUE DE TRACTION. / ANTRIEBSRAD.

CABEZAL DE REENVÍO - ALUMINIO 150 mm. / IDLER SYSTEM - ALUMINIUM 150 mm. /
TÊTE DE RENVOI - ALUMINIUM 150 mm. / RÜCKREISEN KÖPF - ALUMINIUM 150 mm.

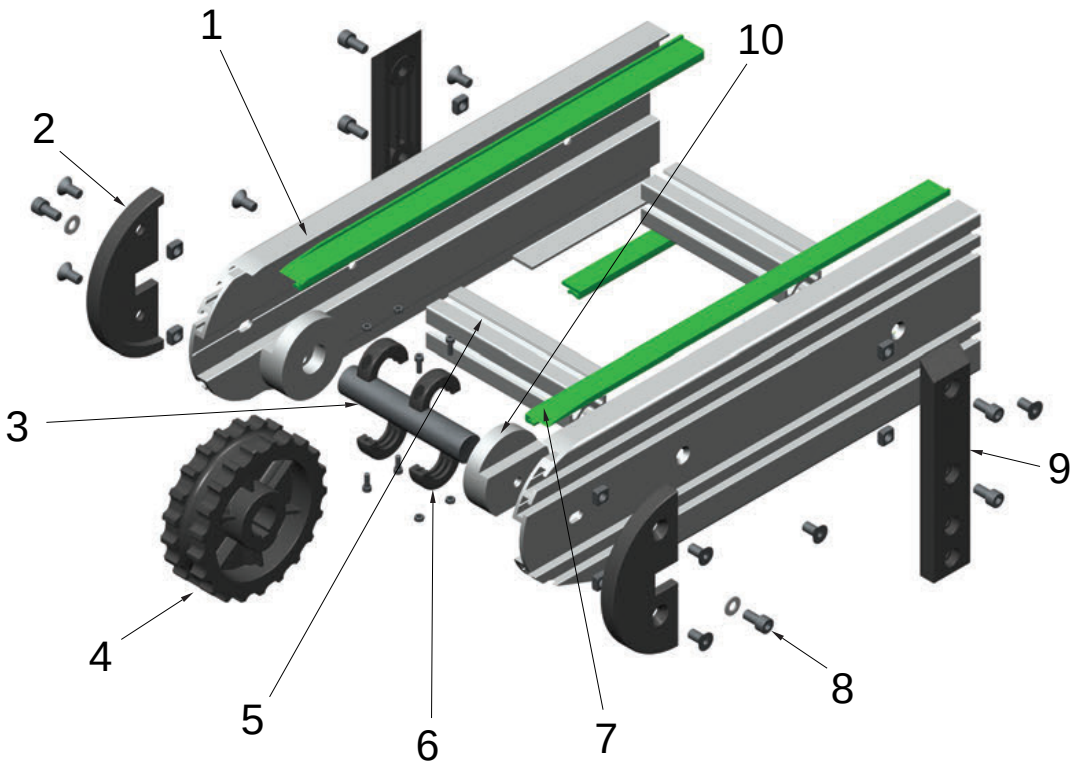

CABEZAL DE REENVÍO - ALUMINIO 150 mm. / IDLER SYSTEM - ALUMINIUM 150 mm. /
TÊTE DE RENVOI - ALUMINIUM 150 mm. / RÜCKREISEN KÖPF - ALUMINIUM 150 mm. .

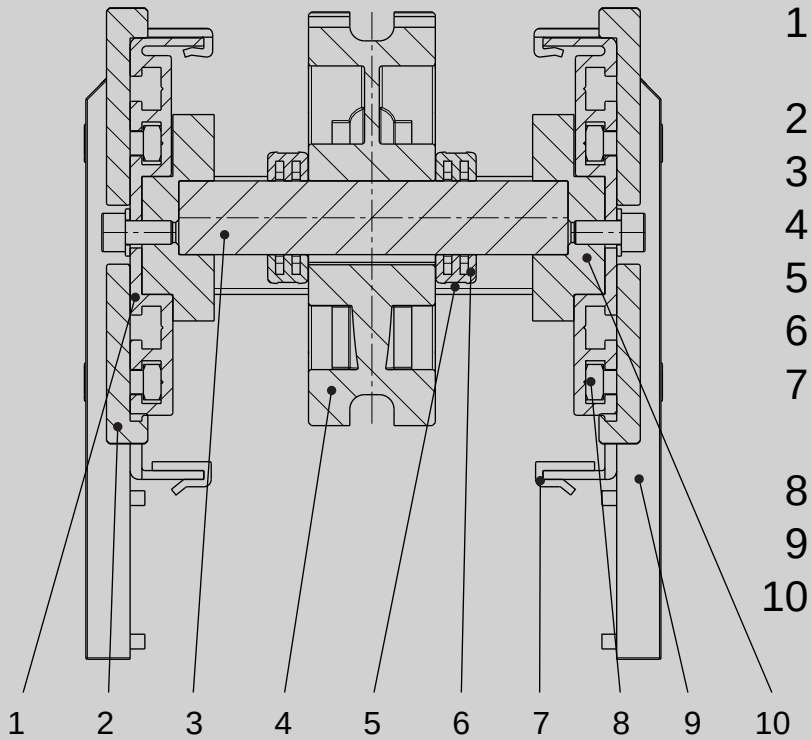

1 PERFIL ALUMINIO 150 mm. ANODIZADO 20 MICRAS.
ALUMINIUM PROFILE 150 mm. ANODIZED 20 MICON.
PROFIL ALUMINIUM 150 mm. ANODISÉ 20 MICRON.
PROFIL ALUMINIUM 150 mm. ELOXIERTES 20 MIKRON.

2 DEFENSA FRONTAL. / HEAD COVERING.
DÉFENSE FRONTALE. / STIRNSCHUTZ.

3 EJE DE REENVÍO. / IDLER SPINDLE.
TIGE DE RENVOI. / UMLENKSPINDEL.

4 RUEDA DE REENVÍO. / IDLER WHEEL.
ROUE DE RENVOI. / UMLENKRAD.

5 PERFIL DE ALUMINIO 20X20. / ALUMINIUM PROFILE 20X20.
PROFIL ALUMINIUM 20X20. / PROFIL ALUMINIUM 20X20.

6 ANILLO ASEGURADOR. / SPLIT COLLAR.
ANNEAU DE SECURITÉ. / GETEILTE STELLRINGE.

7 PERFIL "DESLIDUR" UHMW - PE.
PROFILE "DESLIDUR" UHMW - PE.
PROFIL "DESLIDUR" UHMW - PE.
PROFIL "DESLIDUR" UHMW - PE.

8 TORNILLERÍA. / FASTENERS.
VISSERIE. / VERSCHRAUBUNG.

9 SOPORTE LATERAL. / SIDE SUPPORT.
SUPPORT LATÉRAL. / SEITLICHLAGER.

10 SOPORTE PARA EJE. / SUPPORT FOR SPINDLE.
SUPPOR POUR TIGE. / SPINDEL - LAGER.

CABEZAL DE TRACCIÓN - ALUMINIO 150 mm. / DRIVE SYSTEM - ALUMINIUM 150 mm. /
TÊTE DE TRACTION - ALUMINIUM 150 mm. / ZUGFÖRDERUNG - KÖPF - ALUMINIUM 150 mm.

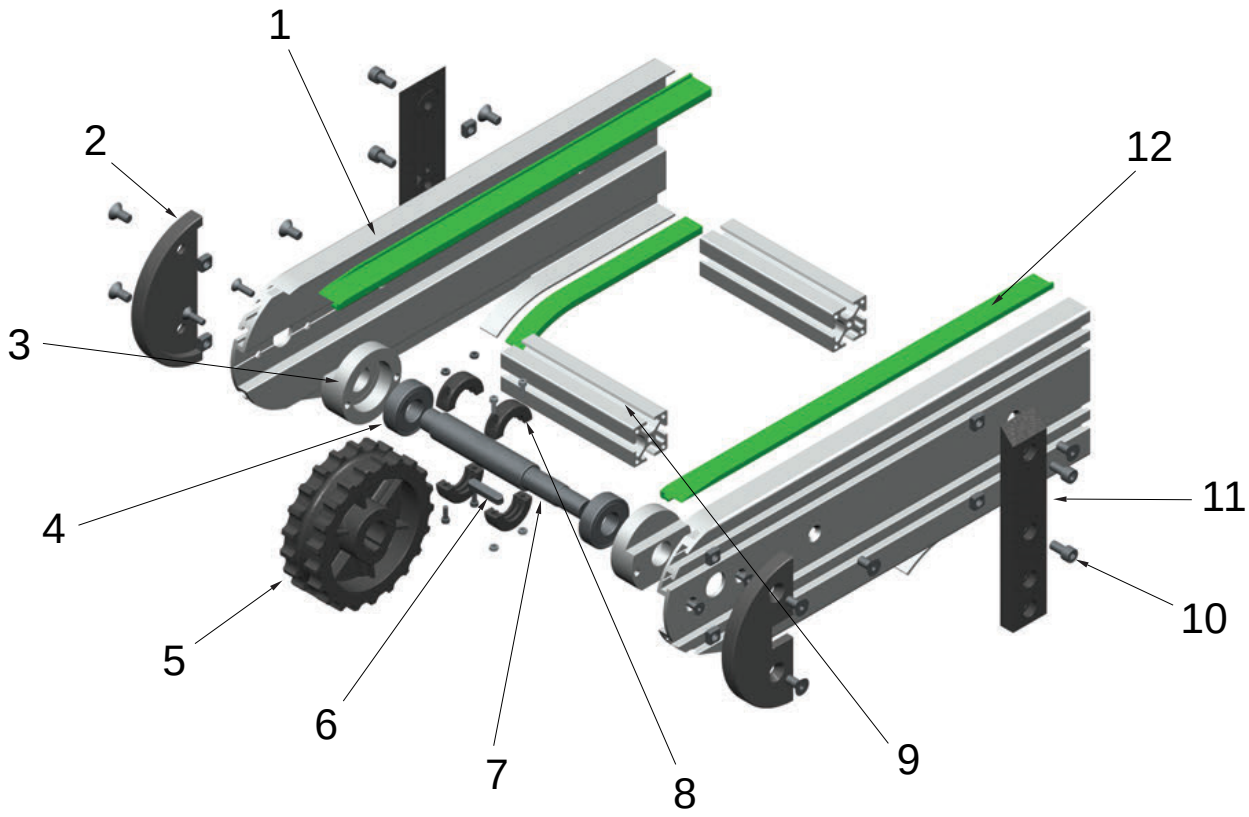

CABEZAL DE TRACCIÓN - ALUMINIO 150 mm. / DRIVE SYSTEM - ALUMINIUM 150 mm. /
TÊTE DE TRACTION - ALUMINIUM 150 mm. / ZUGFÖRDERUNG - KÖPF - ALUMINIUM 150 mm.

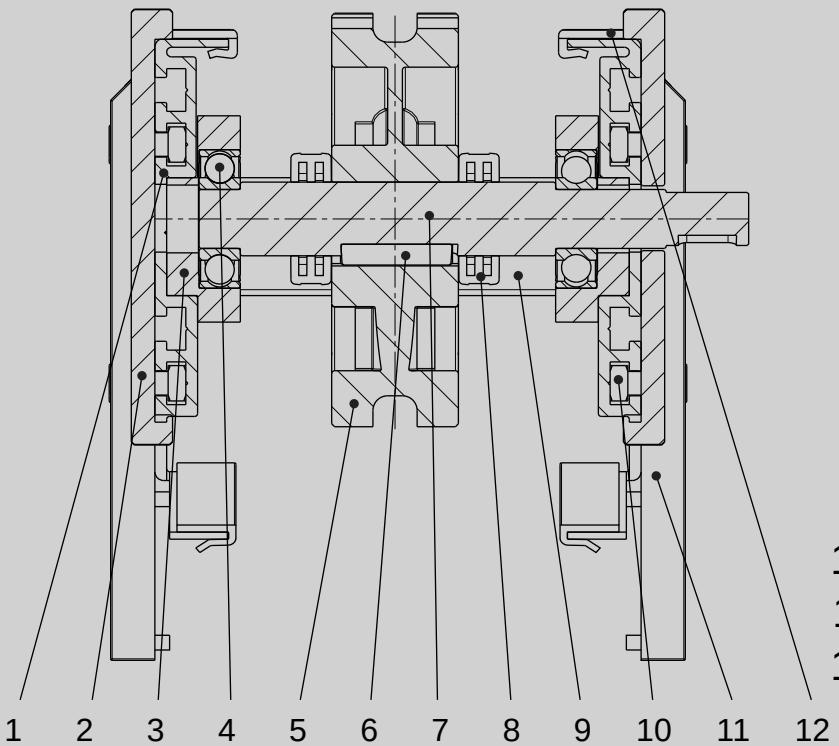

1 PERFIL ALUMINIO 150 mm. ANODIZADO 20 MICRAS.
ALUMINIUM PROFILE 150 mm. ANODIZED 20 MICRON.
PROFIL ALUMINIUM 150 mm. ANODISÉ 20 MICRON.
PROFIL ALUMINIUM 150 mm. ELOXIERTES 20 MICRON.

2 DEFENSA FRONTAL. / HEAD COVERING.
DÉFENSE FRONTALE. / STIRNSCHUTZ.

3 SOPORTE PARA EJE Y RODAMIENTO. /
SUPPORT FOR SPINDLE AND BEARING. /
SUPPORT POUR TIGE ET PALIER. /
SPINDEL UND FLANSCHLAGER.

4 RODAMIENTO. / BEARING.
PALIER / FLANSCHLAGER.

5 RUEDA DE TRACCION. / DRIVE SPROCKET.
ROUE DE TRACTION. / ANTRIEBSRAD.

6 CHAVETA. / COTTER PIN.
CLAVETTE. / KEIL.

7 EJE DE TRACCIÓN. / SPINDLE.
TIGE DE TRACTION. / ANTRIEBS-SPINDEL.

8 ANILLO ASEGURADOR. / SPLIT COLLAR.
ANNEAU DE SECURITÉ. / GETEILTE STELLRINGE.

9 PERFIL DE ALUMINIO 20X20. / ALUMINIUM PROFILE 20X20.
PROFIL ALUMINIUM 20X20. / PROFIL ALUMINIUM 20X20.

10 TORNILLERÍA. / FASTENERS.
VISSERIE. / VERSCHRAUBUNG.

11 SOPORTE LATERAL. / SIDE SUPPORT.
SUPPORT LATÉRAL. / SEITLICHLAGER.

12 PERFIL "DESLIDUR" UHMW - PE.
PROFILE "DESLIDUR" UHMW - PE.
PROFIL "DESLIDUR" UHMW - PE.
PROFIL "DESLIDUR" UHMW - PE.

Mesa acumulación / Accumulation table / Table d'acumulation



Transportador / Conveyor / Convoyeur / Förderanlagen



Mesa recepción / Reception table / Table de reception



Lateral transportador / Conveyor side / Convoyeur latéral

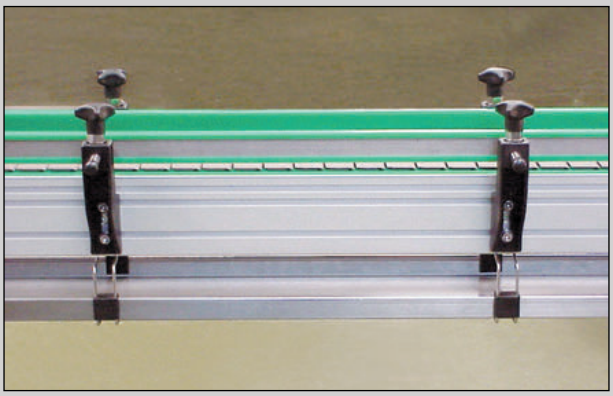

Transportadores - recorrido curvo / Curved conveyors / Convoyeur courbe





F

Transportador de acumulación + Carenado / Accumulation conveyor + Frame / Convoyeur d'accumulation + Carenage



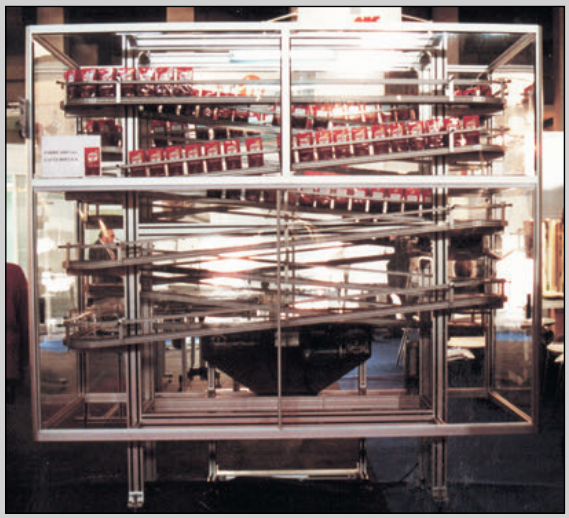

Mesa de acumulación sin presión / Accumulation table without pressure / Table d'accumulation sans pression

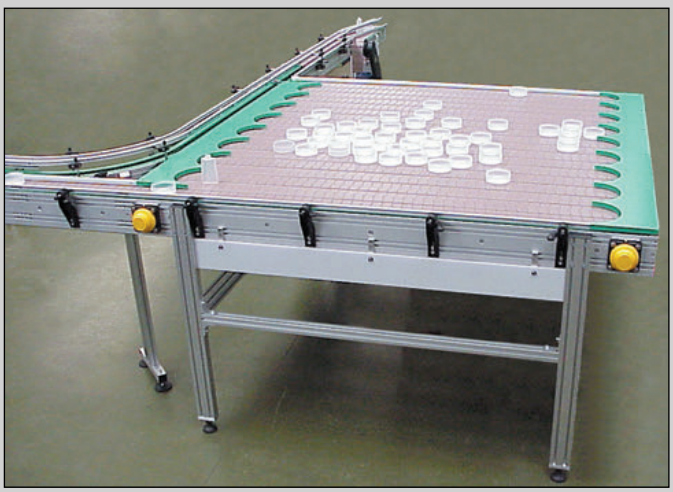

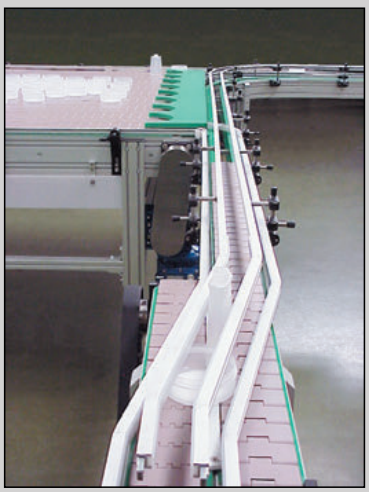

Transportador inclinado / Bend conveyor / Convoyeur incliné





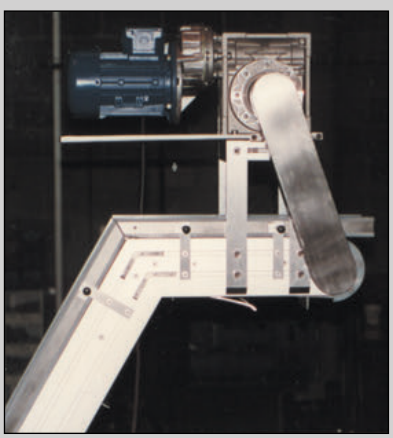

Protección máquina / Machine protection / Carter de protection

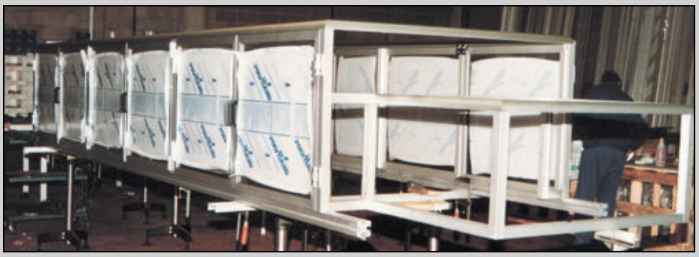

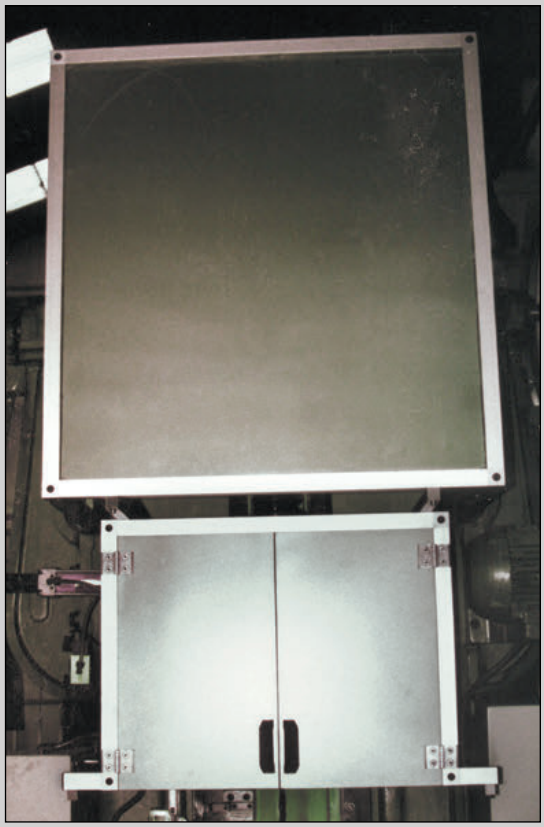

Mampara separación / Screen separation / Panneaux de separation



NOTAS / NOTES
NOTES / ANMERKUNGEN

F



OTROS PRODUCTOS
OTHER PRODUCTS
AUTRES PRODUITS
ANDERE PRODUKTE

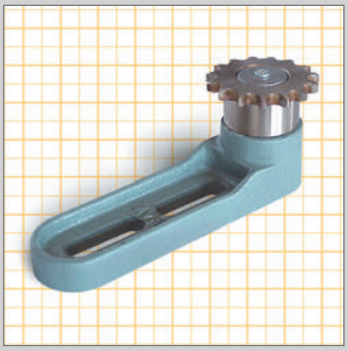

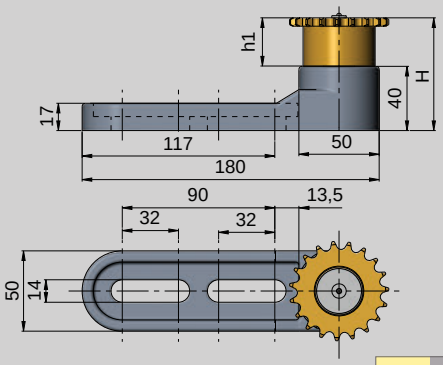

M Brazo de fundición. Piñón en Acero Carbono.
Casting arm. Carbon steel sprocket.
Corps fonte. Pignon acier au carbone.
Arm aus Guss. Ritzel aus Kohllenstoffstahl.

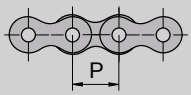

P	ISO	Z	TIPO / TYPE / TYP - BS						
			H	h1	h2	h3	Kg	COD.	
3/8"	06B-1	Z-19	70	30	-	-	1,40	TB1001	3
1/2"	08B-1	Z-15	70	30	-	-	1,41	TB1007	
5/8"	10B-1	Z-15	70	30	-	-	1,54	TB1009	
3/4"	12B-1	Z-13	75	35	-	-	1,89	TB1010	
1"	16B-1	Z-11	75	35	-	-	2,14	TB1013	

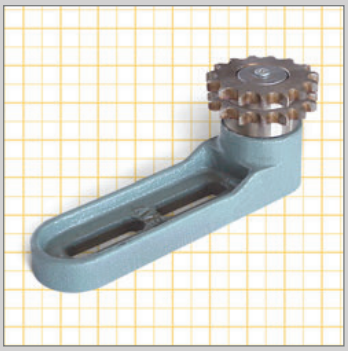

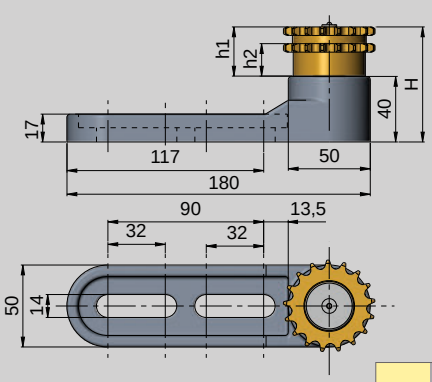

M Brazo de fundición. Piñón en Acero Carbono.
Casting arm. Carbon steel sprocket.
Corps fonte. Pignon acier au carbone.
Arm aus Guss. Ritzel aus Kohllenstoffstahl.

P	ISO	Z	TIPO / TYPE / TYP - BD						
			H	h1	h2	h3	Kg	COD.	
3/8"	06B-2	Z-19	70	30	20	-	1,46	TB1001D	3
1/2"	08B-2	Z-15	75	35	21	-	1,55	TB1007D	
5/8"	10B-2	Z-15	75	35	18	-	1,73	TB1009D	
3/4"	12B-2	Z-13	75	35	16	-	2,04	TB1010D	
1"	16B-2	Z-11	95	55	23	-	2,84	TB1013D	

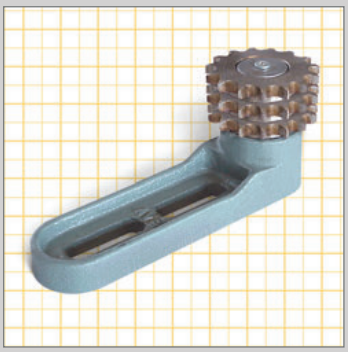

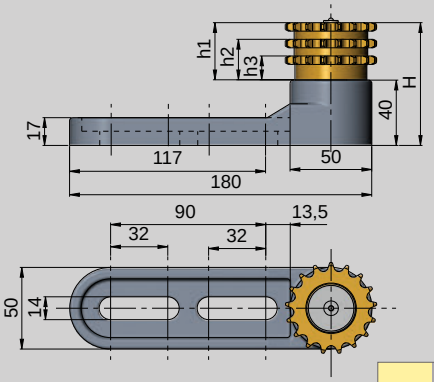

M Brazo de fundición. Piñón en Acero Carbono.
Casting arm. Carbon steel sprocket.
Corps fonte. Pignon acier au carbone.
Arm aus Guss. Ritzel aus Kohllenstoffstahl.

P	ISO	Z	TIPO / TYPE / TYP - BT						
			H	h1	h2	h3	Kg	COD.	
3/8"	06B-3	Z-19	75	35	25	15	1,52	TB1001T	3
1/2"	08B-3	Z-15	80	40	26	12	1,64	TB1007T	
5/8"	10B-3	Z-15	-	-	-	-	1,92	TB1009T	
3/4"	12B-3	Z-13	95	55	35,6	16	2,19	TB1010T	
1"	16B-3	Z-11	140	100	68	36	3,54	TB1013T	



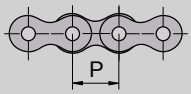

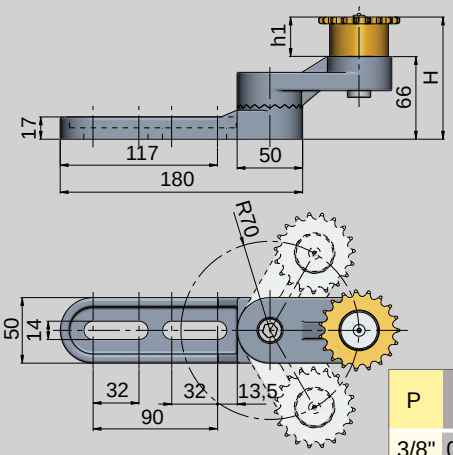

M Brazo de fundición. Piñón en Acero Carbono.
Casting arm. Carbon steel sprocket.
Corps fonte. Pignon acier au carbone.
Arm aus Guss. Ritzel aus Kohllenstoffstahl.

P	ISO	Z	TIPO / TYPE / TYP - AS						
			H	h1	h2	h3	Kg	COD.	
3/8"	06B-1	Z-19	96	30	-	-	2,04	TBA1001	3
1/2"	08B-1	Z-15	96	30	-	-	2,05	TBA1007	
5/8"	10B-1	Z-15	96	30	-	-	2,18	TBA1009	
3/4"	12B-1	Z-13	101	35	-	-	2,53	TBA1010	
1"	16B-1	Z-11	101	35	-	-	2,78	TBA1013	



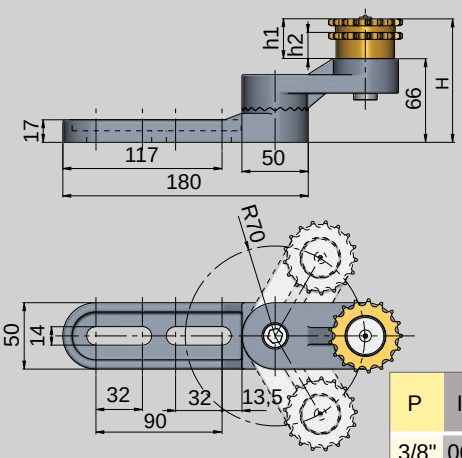

M Brazo de fundición. Piñón en Acero Carbono.
Casting arm. Carbon steel sprocket.
Corps fonte. Pignon acier au carbone.
Arm aus Guss. Ritzel aus Kohllenstoffstahl.

P	ISO	Z	TIPO / TYPE / TYP - AD						
			H	h1	h2	h3	Kg	COD.	
3/8"	06B-2	Z-19	96	30	20	-	2,14	TBA1001D	3
1/2"	08B-2	Z-15	101	35	21	-	2,19	TBA1007D	
5/8"	10B-2	Z-15	101	35	18	-	2,23	TBA1009D	
3/4"	12B-2	Z-13	101	35	16	-	2,68	TBA1010D	
1"	16B-2	Z-11	121	55	23	-	3,48	TBA1013D	

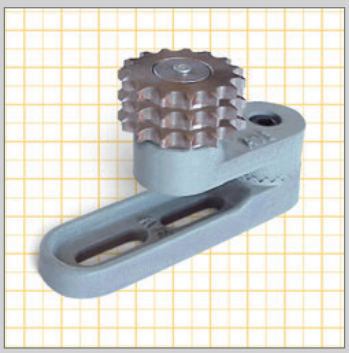

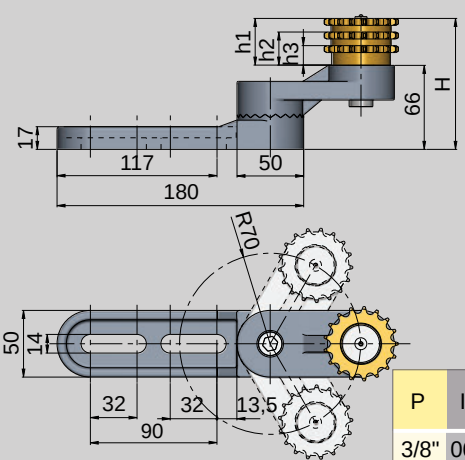

M Brazo de fundición. Piñón en Acero Carbono.
Casting arm. Carbon steel sprocket.
Corps fonte. Pignon acier au carbone.
Arm aus Guss. Ritzel aus Kohllenstoffstahl.

P	ISO	Z	TIPO / TYPE / TYP - AT						
			H	h1	h2	h3	Kg	COD.	
3/8"	06B-3	Z-19	101	35	25	15	2,16	TBA1001T	2
1/2"	08B-3	Z-15	106	40	26	12	2,28	TBA1007T	
5/8"	10B-3	Z-15	-	-	-	-	2,56	TBA1009T	
3/4"	12B-3	Z-13	121	55	35,6	16	2,83	TBA1010T	
1"	16B-3	Z-11	166	100	68	36	4,18	TBA1013T	

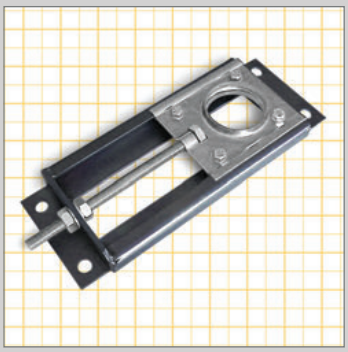

M Acero. / Steel. / Acier. / Stahl.

- SIN RODAMIENTO - A utilizar (SB205)
- WITHOUT BEARING - To use (SB205)
- SANS ROULEMENT - A utiliser (SB205)
- OHNE WÄLZLAGER - Zu verwenden (SB205)

* Recorrido de 90 mm.
* Run 90 mm.
* Trajet 90 mm.
* Strecke 90 mm.

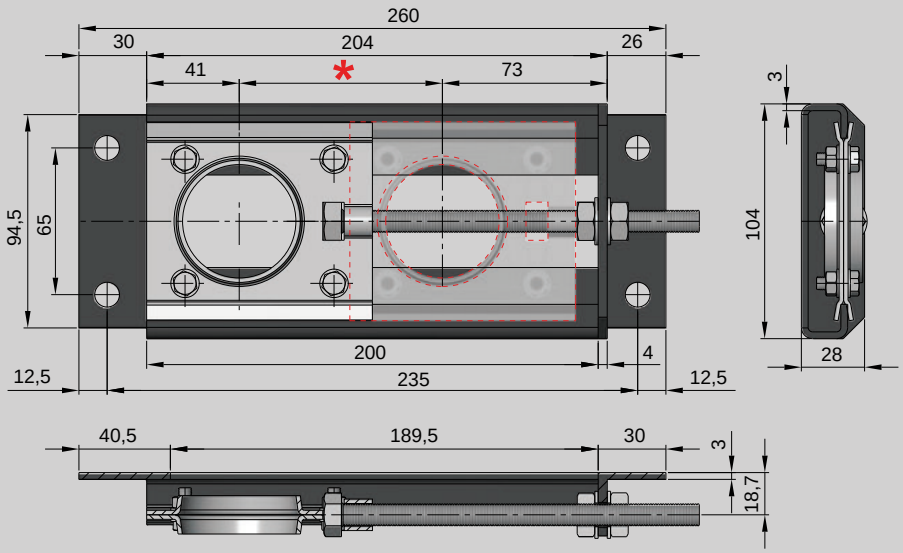

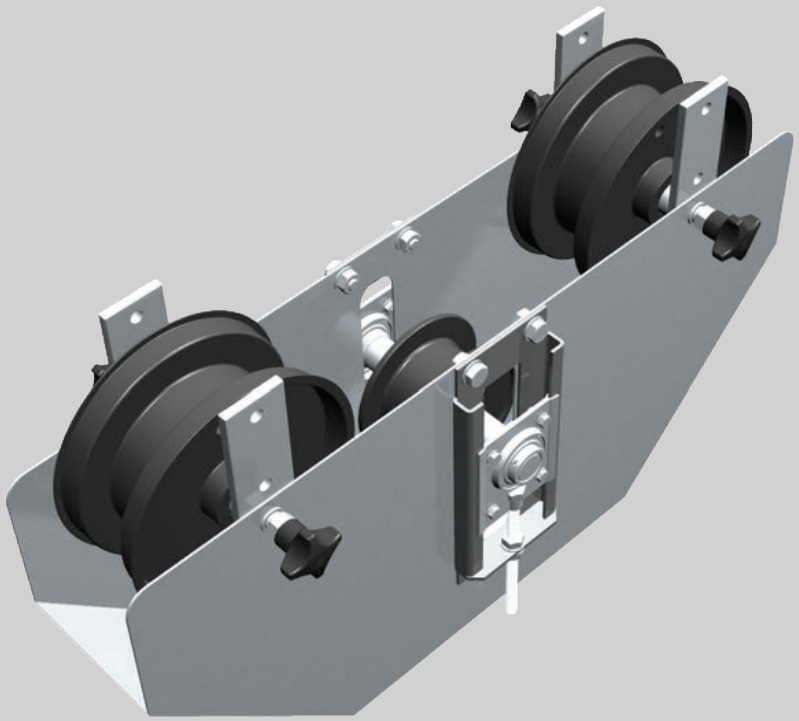

Kg.	COD.	
1,20	TSB205	4



M
Cuerpo y tornillería Acero inoxidable, tubo metacrilato.
Head and fastener in stainless steel, tub in metrakilate.
Corps visserie acier inox, tube en méthacrylate.
Gehäuse und Verschraubungen aus Edelstahl 1.4301, Sichtrohr aus Methacrylat.

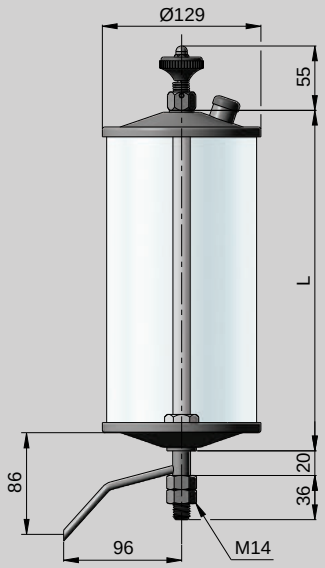

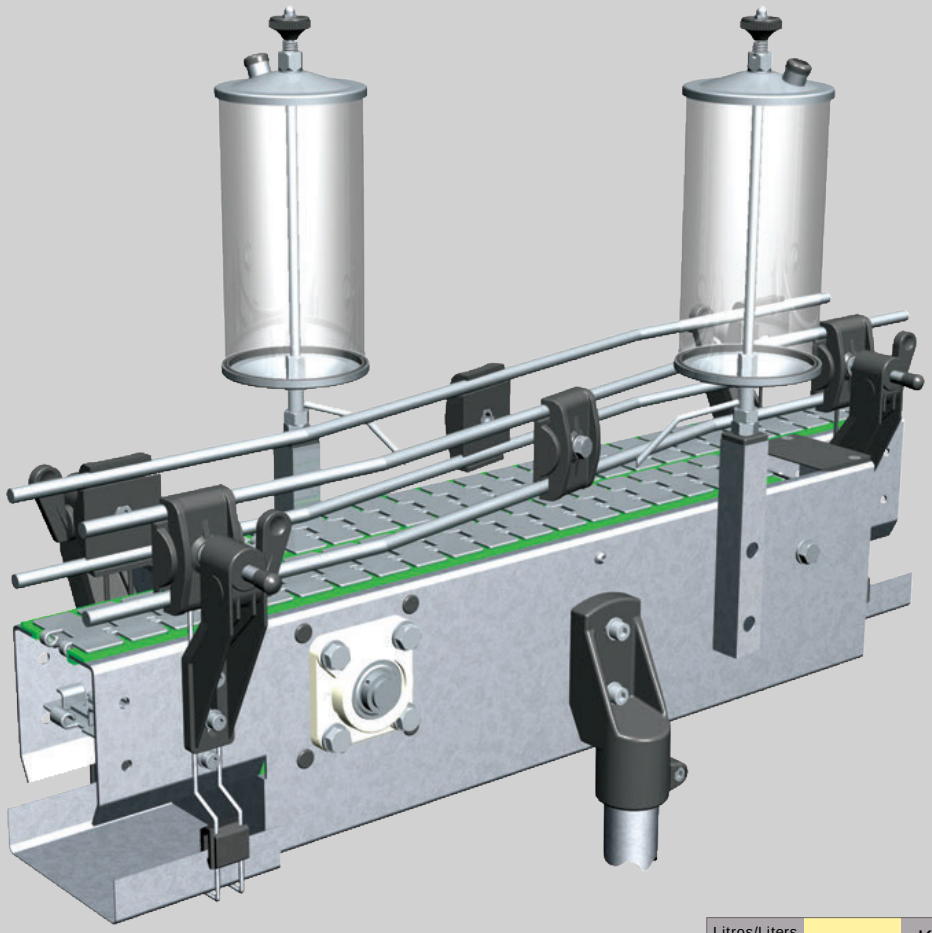

Litros/Liters Litres	L	Kg.	COD.	
1'5	175	0,90	8417387	
2'5	275	1,00	8417389	1
3'5	375	1,20	8417392	

REGULACION DE ENGRASE POR LIMITACION DE ENTRADA DE AIRE. /
GREASER REGULATION BY AIR INTAKE-REDUCTION. /
REGULATION REGLABLE PAR LIMITATION D'ENTRÉE D'AIR. /
(FETT) DOSIERUNG BEI LUFT EINGANG BEGRENZEN.



Indicándonos los datos que les solicitamos a continuación, les podemos fabricar ajustándonos a sus necesidades, las estrellas posicionadoras y los sinfines de alimentación o posicionadores que Uds. necesitan. If you indicate the data that we request as follows, we can manufacture the stars and endless guides according to your needs.

SABER:
Paso en la entrada = diámetro de la botella
Paso en la salida = paso en la estrella
ØB = diámetro de la botella ± 5 mm.
TENER EN CUENTA:
E = número de entradas del sinfín
Np = número de pasos o vueltas
Sentido de rosca (Dibujo derecha)

NOTE:
Entry pitch = bottle diameter
Exit pitch = star pitch
ØB = bottle diameter + 5 mm
REMEMBER:
E = number of endless guide entries
Np = number of passes or turns
Screw thread direction (right thread in diagram)

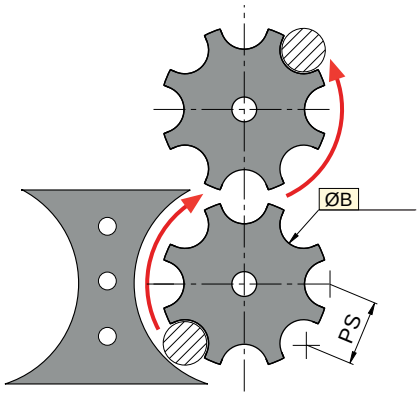

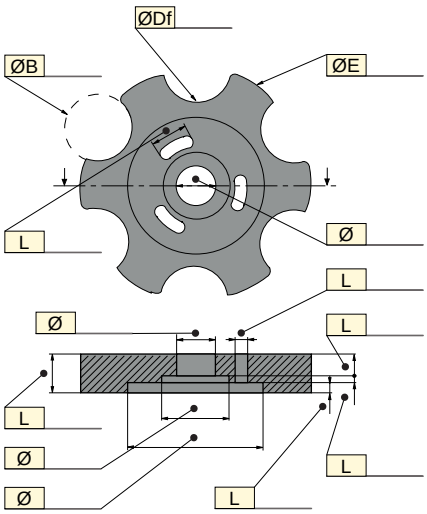

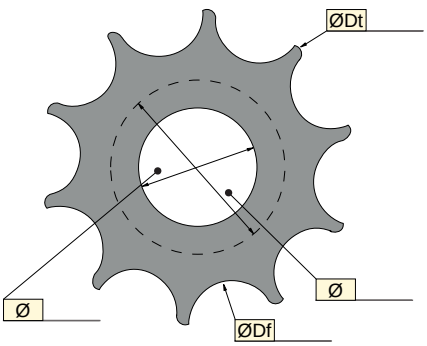

Dimensiones bajo pedido / Sizes on request

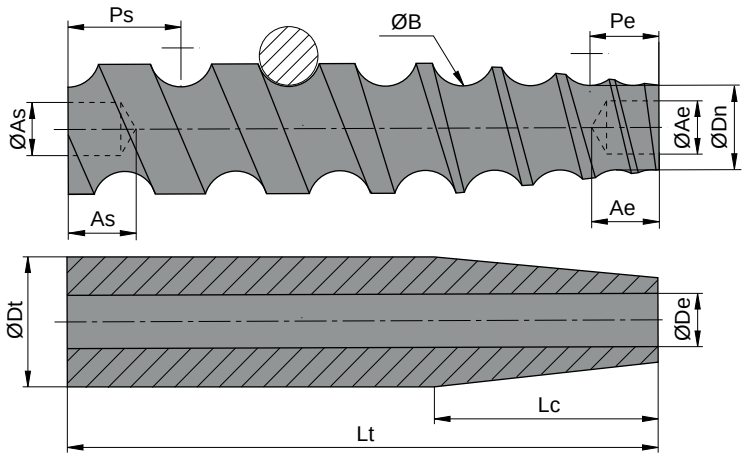

* ØDe: Sólo cuando el agujero de entrada, atraviesa todo el sinfín.
* ØDe: Only hen entry hole goes across all the guide.

☐ SENTIDO DE GIRO IZQUIERDA / LEFT TURNING DIRECTION

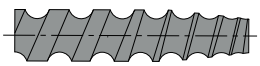

☐ SENTIDO DE GIRO DERECHA / RIGHT TURNING DIRECTION

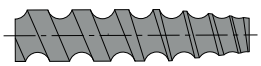

Son necesarios para fabricación los siguientes datos:
The following details are required for manufacture:

Color material Deslidur / Deslidur material colour	

ØAe	= Agujero lado entrada / Entry side hole.	
ØAs	= Agujero lado salida / Exit side hole.	
ØB	= Diámetro de la botella / Biottle diameter	
ØDe*	= Diámetro eje pasante / Pin diameter	
ØDt	= Diámetro total / Total diameter.	
ØDn	= Diámetro núcleo / Core diameter.	
ØDf	= Diámetro de fondo / Rear diameter	
E	= Diámetro máximo / Maximun diameter	
G°	= Grado cono entrada / Entry cone degrees.	
L	= Longitud / Length.	
Lc	= Longitud cono entrada / Enty cone length.	
Lt	= Longitud total / Total length.	
Pe	= Paso en la entrada / Entry pitch.	
Ps	= Paso en la salida / Exit pitch.	
R	= Radio de la herramienta / Tool radius.	



INFORMACION TECNICA
TECHNICAL INFORMATION
INFORMATIONS TECHNIQUES
TECHNISCHE INFORMATIONEN

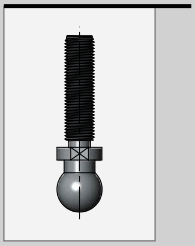

Tipo de eje / Spindle type / Type tige: B

Eje disponible en Acero Inox o Zincado fabricado en una sola pieza.
Disponible en M8, M10, M12, M14, M16, M20, M24 para bases de diámetro 40, 50, 60SS, 63, 80, 80SS, 100, 100SS, 110, 125.
Longitudes según tabla.

Spindle available in Stainless Steel or Zinc plated steel. Manufactured in on piece.
Available in M8, M10, M12, M14, M16, M20, M24 for base diameter 40, 50, 60SS, 63, 80, 80SS, 100, 100SS, 110, 125.
Length according to table.

Axe disponible en acier inoxydable ou zingué . Fabriqué d'une seule pièce.
Disponibles en M8, M10, M12, M14, M16, M20, M24 pour embases diamètre 40, 50, 60SS, 63, 80, 80SS, 100, 100SS, 110, 125.
Longueurs selon table.

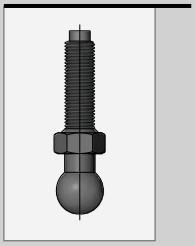

Tipo de eje / Spindle type / Type tige: J

Eje de poliamida disponible en M16 para bases de diámetro 63, 100, 110, 125.
Ideal para aplicaciones con requisitos de carga pequeños.

Polyamide Spindle available in M16 for bases diameter 63, 100, 110, 125.
Highly recommended in applications with low weight requirements.

Axe de polyamide disponible en M16 pour bases diamètre 63, 100, 110, 125.
Idéales pour applications de petites charges.

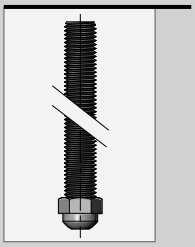

Tipo de eje / Spindle type / Type tige: P

Eje disponible en Acero Inox. o Zincado con base hexagonal. Fabricado de una sola pieza. Disponible en M16 o M20 para pies articulados de diámetro 130. Longitudes según tabla.
Ideal para aplicaciones con requisitos de carga elevados y que precisen de ligeros grados de inclinación.

Spindle available in Stainless Steel or Zinc plated steel with hexagonal base. Manufactured in on piece.
Available in M16 o M20 for articulated feet diameter 130.
Length according to table. Ideal for heavy load utilization and light inclination requirement.

Axe disponible en acier inoxydable ou zingué avec base hexagonale. Fabriqué d'une seule pièce. Disponible en M16 ou M20 pour pieds articulés de diamètre 130. Longueur selon table
Idéal pour applications de charges élevées et qui demandent de légers degrés d'inclinaison

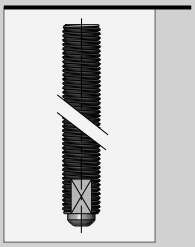

Tipo de eje / Spindle type / Type tige: Q

Eje disponible Acero Inox o Zincado. Fabricado de una sola pieza. Disponible en M24 o M30 para pies articulados de diámetro 130
Longitudes según tabla. Ideal para aplicaciones con requisitos de carga elevados y que precisen de ligeros
grados de inclinación.

Spindle ava ilable in Stainless Steel or Zinc plated steel. Manufactured in on piece.
Available in M24 o M30 for articulated feet diameter 130.
Length according to table. Ideal for heavy load utilization and light inclination requirement.

Axe disponible en acier inox ou zingué. Fabriqué d'une seule pièce.
Disponible en M24 ou M30 pour pieds articulés de diamètre 130
Longueur selon table Idéal pour les applications de charges élevées et qui demandent de légers degrés d'inclinaison

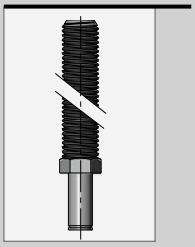

Tipo de eje / Spindle type / Type tige: R

Eje disponible en Acero Inox o Zincado con base hexagonal. Fabricado de una sola pieza. Disponible en M16 o M20 para pies fijos de diámetro 130. Longitudes según tabla. Ideal para aplicaciones con requisitos de carga elevados.

Spindle available in Stainless Steel or Zinc plated steel with hexagonal base.
Manufactured in on piece. Available in M16 o M20 for fixed feet diameter 130.
Length according to table Ideal for heavy loads.

Axe disponible en acier inox ou zingué avec base hexagonale. Fabriqué d'une seule pièce.
Disponible en M16 ou M20 pour pieds fixes de diamètre 130
Longueurs selon table Idéal pour applications de charges élevées

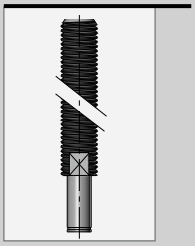

Tipo de eje / Spindle type / Type tige: S

Eje disponible en Acero Inox o Zincado. Fabricado de una sola pieza. Disponible en M24 o M30 para pies fijos de diámetro 130
Longitudes según tabla. Ideal para aplicaciones con requisitos de carga elevados.

Spindle available in stainless steel or Zinc plated steel. Single piece manufacurated procces.
Available in M24 o M30 for fixed feets diameter 130.
Lenght according table. Ideal for heavy loads.

Axe disponible en acier inox ou zingué. Fabriqué d'une seule pièce
Disponible en M24 ou M30 pour pieds fixes de diamètre 130
Longueur selon table. Idéal pour applications de charges élevées

TERMOPLASTICOS / THERMOPLASTICS
THERMOPLASTIQUES / THERMOPLASTICHE

ACETAL BAJA FRICCION - LF - (Marrón)
Material termoplástico con aditivos especiales que permiten obtener muy bajos coeficientes de rozamiento y alta resistencia a la tracción. Los componentes específicos de éste material lo hacen idóneo para usar incluso en lugares donde no es posible la lubricación y muy especialmente para cadenas de carrera curva.
Material con certificado FDA.

ACETAL BAJA FRICCION - BL - (Azul)
Material termoplástico con aditivos especiales que permiten obtener muy bajos coeficientes de rozamiento y alta resistencia a la tracción. Los componentes específicos de éste material lo hacen idóneo para usar incluso en lugares donde no es posible la lubricación y muy especialmente para cadenas de carrera curva.
Material con certificado FDA.

ACETAL BLANCO (AW)
Termoplásticos con buenas propiedades mecánicas, ideal para la utilización en líneas de transporte de alimentos
Material con certificado FDA.

POLIPROPILENO REFORZADO (PP + FV)
Polipropileno reforzado con fibra de vidrio. Material que presenta una alta resistencia a los agentes químicos.

POLIAMIDA
Material que dispone de una elevada tenacidad y buena absorción de ruidos.

POLIAMIDA REFORZADA
Variante de la poliamida con las propiedades mecánicas y térmicas mejoradas.

POLIETILENO UHMW-PE - DESLIDUR
Polietileno de ultra elevado peso molecular, es el material más usado en aplicaciones de fricción dado la relación precio calidad. Para usar tanto en guías de deslizamiento como en ruedas de reenvío que puedan incluso trabajar directamente sobre el eje. (más información ver catálogo DESLIDUR)
Material con certificado FDA.

KEVLAR® (KV)
Material termoplástico con fibras de Kevlar especiales que otorgan de gran resistencia al desgaste, muy bajo coeficiente de fricción, lubrificación no necesaria, reducción del ruido y disminución de la energía a usar.
Material no autorizado por FDA.

LOW FRICTION ACETAL - LF - (Brown)
This is a thermoplastic material with special additives providing low friction coefficients and high tensile strength. This material's specific components make ideally suited for use in places where lubrication is impossible, particularly in curved-route chains.
Material with certificate FDA.

LOW FRICTION ACETAL - BL - (Blue)
This is a thermoplastic material with special additives providing low friction coefficients and high tensile strength. This material's specific components make ideally suited for use in places where lubrication is impossible, particularly in curved-route chains.
Material with certificate FDA.

WHITE ACETAL (AW)
Thermoplastics with good mechanical propierties, ideal used for food conveyors belts.
Material with certificate FDA.

REINFORCED POLYPROPYLENE (PP + FV).
Fibre-glass reinforced polypropylene. This material is highly resistant to chemical agents.

POLYAMIDA
This material has high tenacity and good noises absorption polyamide.

REINFORCED POLYAMIDE
Polyamide variant with mechanical and thermal properties inproved

POLYETHYLENE UHMW-PE - DESLIDUR
The ultra high molecular weight polyethylene is the material more used in friction applications in view of his peice-quality relation. it can be used in sliding guides as with idhler wheels, that can even work directly over the axis (for more information see the DESLIDUR catalogue)
Material with certificate FDA.

KEVLAR® (KV)
This is a thermoplastic material with special Kevlar fibres offering great resistance to erosion, very low friction coefficient, no need of lubrication, noise reduction and less energy consumption.
Material not authorized by FDA

ACÉTAL BASSE FRICTION - LF - (Brun)
Matériau thermoplastique avec des additifs spéciaux qui permettent d'obtenir de très petits coefficients de frottement et une grande résistance à la traction. Grâce à ses composants spécifiques, ce matériau est idéal même dans les endroits où la lubrification n'est pas possible et tout particulièrement pour les chaînes à course courbe.

ACÉTAL BASSE FRICTION - BL - (Bleu)
Matériau thermoplastique avec des additifs spéciaux qui permettent d'obtenir de très petits coefficients de frottement et une grande résistance à la traction. Grâce à ses composants spécifiques, ce matériau est idéal même dans les endroits où la lubrification n'est pas possible et tout particulièrement pour les chaînes à course courbe.

ACETAL BLANC (AW)
Thermoplastique avec de bonnes propriétés mécaniques idéal pour l'utilisation en ligne de transports d'aliments.
Matériau avec certificat FDA.

POLYPROPYLÈNE RENFORCÉ (PP + FV).
Polypropylène renforcé avec de la fibre de verre, matériau très résistant aux agents chimiques.

POLYAMIDE
Matériau qui offre une grande ténacité et une bonne absorption des bruits.

POLYAMIDE RENFORCÉE
Variante de la polyamide avec les propriétés mécaniques et thermiques améliorées.

POLYÉTHYLÈNE UHMW-PE - DESLIDUR
Polyéthylène qui a un poids moléculaire extrêmement élevé; c'est le matériau le plus employé dans les applications de friction pour son rapport qualité/prix. Employé aussi bien dans les glissières que dans les roues de renvoi qui peuvent même travailler sur l'axe (pour plus d'information, se reporter au catalogue DESLIDUR)

KEVLAR® (KV)
Matériau thermoplastique avec fibres de Kevlar spéciales qui offrent une grande résistance à l'usure, un très petit coefficient de friction, il ne faut pas lubrification aucune, réduction du bruit et moins consumation d'énergie.

Delrin® con Kevlar® son marcas registradas de E.I. Dupont y afiliados / Delrin® with Kevlar® are trade marks by E.I. Dupont and affiliated

ACEROS / STEELS
ACIERS / STÄHLE

ACERO TRATADO (S)
Acero al carbono, tratado, que permite obtener alta dureza superficial. Muy usual en transportadores para la industria metalmecánica.

AISI 430 (SS)
Din 1.4016 - Calidad magnética 17% Cr. Endurecido por laminación en frío. A una dureza de 850 N./mm. Es usado en la mayoría de las instalaciones de embotellado. Es el más económico de los Aceros Inoxidables.
También para tuercas AISI304.

AISI 304 (SSS)
Din 1.4301 - Acero Austenítico 18/8 - Cr Ni Cromo Níquel. Laminado en frío endurecido a 28 HRC. Permite combinar una alta resistencia a la tracción con un elevado límite elástico. Material no magnético. Es el más usado en industrias alimenticias, incluso en lugares donde el producto esta en contacto con la cadena.

SUPER TENAZ (SSC)
Aleación de acero inox. magnético. Cromo Níquel Manganeso. Laminado en frío. Especialmente indicado para líneas de alta velocidad y grandes prestaciones.

SS302
Variante del Acero Inoxidable especialmente desarrollado para ser utilizado en todos los ejes de cadenas de Acero Inoxidable. Permite obtener durezas superiores a los 1400 N./mm.

SS420
Variante del Acero Inoxidable sometido a un tratamiento de templado lo que permite un aumento considerable en su dureza. Presenta un límite de dureza de 41-44 HRC

SS316
Variante del Acero Inoxidable con una gran resistencia a los agentes ácidos.
Usado en algunas de nuestras cadenas de Polipropileno + Fibra de Vidrio.

SS304
Variante de Acero Inoxidable endurecido por laminación al frío para mejorar el rendimiento de las cadenas termoplásticas. Permite obtener durezas hasta 1100 N/mm2

SS303
Variante del Acero Inoxidable utilizada en la fabricación de ejes para pies. Presenta una gran resistencia a las cargas.

TREATED STEEL (S)
Carbon treated steel provides extreme surface hardness. Commonly used in conveyors for the engineering industry.

AISI 430 (SS)
Din 1.4016 - Magnetic grade, 17% Cr. Hardened by cold rolling to a hardness of 850 N/MM. Used in the majority of bottling plants. It is the most economical of the stainless steels.
Also for nuts AISI304.

AISI 304 (SSS)
DIN 1.4301 - Austenitic steel 18/8 - CRNI Chrome nickel. Cold rolled to 28 HRC. Makes it possible to combine high tensile strength with a high elastic limit. Non-magnetic. The most commonly used material in the food industry, even where the product is in direct contact with the chain.

SUPER TENAZ (SSC)
A magnetic stainless steel alloy. Chrome nickel magnesium. Cold rolled. Specially suitable for high speed and high performance lines.

SS302
A type of stainless steel specially developed for use in all stainless steel chain pins. Hardnesses of over 1400 N/MM.

SS420
Stainless steel variant using hardened treatment to achieve superior resistance.
It resistance limit is 41 – 44 HRC

SS316
Stainless steel variant with superior acid resistance. Used in somme of our chains in polypropylene + glass fiber.

SS304
Stainless steel variant hardened using rolling coil to improve thermoplatic chains weariness up to 1100 N/mm2 resistance

SS303
Stainless steel variant used in spindle feet manufacturing process. Showcase superior load resistance.

ACIER TRAITÉ (S)
Acier au carbone, traité, qui permet d'obtenir une grande dureté superficielle. Très usuel dans les transporteurs pour l'industrie métallo-mécanique.

AISI 430 (SS)
Din 1.4016 - Qualité magnétique 17% CR. Durci par laminage à froid. Une dureté de 850 N/MM. Utilisé dans la plupart des installations de mise en bouteille. C'est le plus économique de tous les aciers inoxydables.
Aussi écrou AISI304.

AISI 304 (SSS)
DIN 1.4301 - Acier austénitique 18/8 - CR. Ni chrome nickel. Laminé à froid durci 28 HRC. Permet de combiner une grande résistance à la traction et une limite élastique élevée. Matériau non magnétique. C'est le plus utilisé dans l'industrie alimentaire, même dans les endroits où le produit est en contact avec la chaîne.

SUPER TENACE (SSC)
Alliage d'acier inox. magnétique. Chrome nickel manganèse, laminé à froid. Spécialement indiqué pour les lignes à grande vitesse et grandes prestations.

SS302
Variante de l'acier inoxydable, spécialement conçu pour être utilisé dans tous les axes de chaînes en acier inoxydable. Permet d'obtenir des duretés supérieures à 1400 N/MM.

SS420
Variante de l'acier inoxydable soumis à un traitement de trempage ce qui permet une augmentation considérable de sa dureté. Présente une limite de dureté de 41 – 44 HRC

SS316
Variante de l'acier inoxydable avec une grande résistance aux agents acides. Utilisé avec nos chaînes en polypropylène chargé de fibre de verre.

SS304
Variante de l'acier inoxydable durci par laminage à froid pour améliorer le rendement des axes des chaînes thermoplastiques. Permet d'obtenir une dureté jusqu'à 1100 N/mm2

SS303
Variante de l'acier inoxydable utilisé dans la fabrication des axes pour les pieds. Présente une grande résistance aux charges.

Nuestro Departamento Técnico en constante desarrollo y en colaboración con los más importantes suministradores de materias primas, está en condiciones de desarrollar con nuestros clientes, soluciones específicas para otras aplicaciones.
- Material Antiestático.
- Altas temperaturas.
- Resistencia a los rayos ultravioletas.

Our constantly developing engineering departament, in collaboration with the leading raw materials spplierts, offers our clients the possibility of specific solutions to suit their particular application needs.
- Antistatic material.
- High temperatures.
- Ultraviolet ray resistant.

Notre département technique, en constant développement et en collaboration avec les plus importants fournisseurs de matières premières, peut développer avec nos clients, des solutions spécifiques pour d'autres applications.
-matériel antistatique
-hautes températures
-résistance aux rayons ultra-violets

TEMPERATURAS EXTREMAS DE FUNCIONAMIENTO EN CONTINUO
EXTREME TEMPERATURES FOR CONTINUOUS WORKING

	TEMPERATURA MINIMA MINIMUM TEMPERATURE TEMPERATURE MINIMALE MINDESTTEMPERATUR	TEMPERATURA MAXIMA / MAXIMUM TEMPERATURE TEMPERATURE MAXIMALE / HÖCHSTTEMPERATUR	
		Amb. Seco / Dry enviroment	Amb. humedo / Wet environement
ACETAL LF	– 40	+ 85	+ 70
ACETAL D	– 40	+ 85	+ 70
POLIPROPILENO REFORZADO (PP+FV)	+ 5	+ 105	+ 105
POLIAMIDA	– 5	+ 80	+ 90
POLIAMIDA REFORZADA	– 10	+ 120	+ 120
POLIETILENO UHMW-PE - DESLIDUR	– 40	+ 80	+ 70
ACERO INOXIDABLE SSC	– 40	+ 260	+ 120
ACERO INOXIDABLE 304 (SSS)	– 40	+ 400	+ 120
ACERO TRATADO	– 40	+ 180	+ 120
GOMA	– 30	+ 100	
PP-R	– 20	+ 130	

CARGAS DE ROTURA / BREAKING LOADS

	M	Newtons
400	AW	6500
450	AW	1500
515	SSS	10400
550	LF	6500
600	AW	8000
610	AW	8000
805	SSS SSC	19000 19000
810	SSS SSC	4500 4500
815	SSS SSC	10200 10400

	M	Newtons
820	LF / KV	3200
821	LF / KV	6500
828	LF / KV	5200
880	LF / KV	5200
880 R	LF / KV	4500
881	SSS SSC	10000 9500
882	LF / KV	8000
900	LF	4000
1700	AW / LF	6500
9000	LF/PP	4500
9100	LF/PP	4500

RADIOS DE GIRO INVERSO / BACK BEND RADIUS

	Ri.
400	300
450	150
515	75
550	50
610	50
805	150
810	75
815**	150
820	40
821	40
843	90
863	125
900	0
880	40
881	50
882	40
1843	75
1873	300
1873G	150

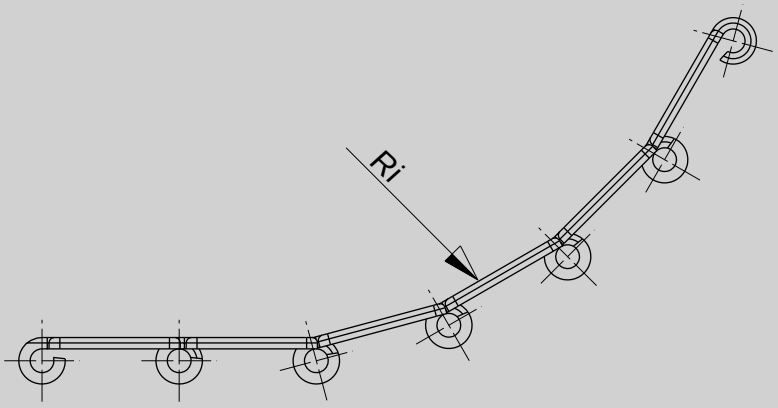

** Bajo pedido se puede suministrar con radio inverso de 75 mm. ** Back bend radius of 75 mm available on request.
** Disponible sur commande avec un rayon inversé de 75 mm ** Kan auf anfrage mit umlenkradius von 75 mm geliefert werden.

MEDIDAS DE MONTAJE DE PIÑONES / SPROCKETS ASSEMBLY SIZES

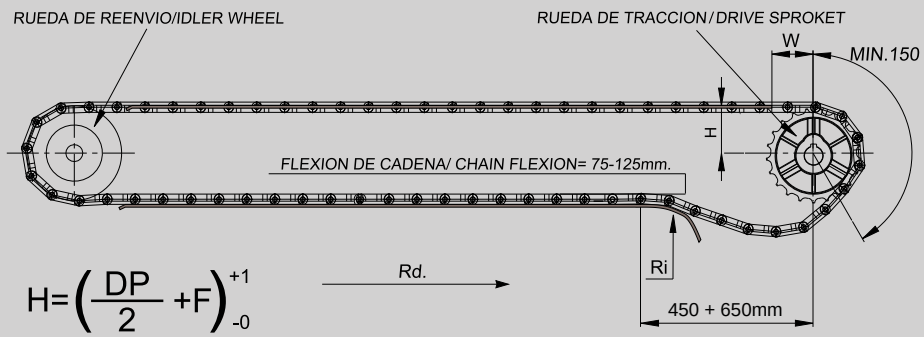

	F	W
400	7,80	35
500	– 12,00	50
515	3,90	25
600	– 18,50	85
610	– 14,00	65
805	3,90	38
810	3,90	38
815	3,90	38
820	3,90	38
821	3,90	38
843	5,95	25
863	10,30	38
880	4,00	38
881	3,90	38
882	5,00	38
1873	9,50	38

MEDIDAS DE EJE / HOLE SIZE

RUEDA TRACCIÓN / DRIVE SPROKET

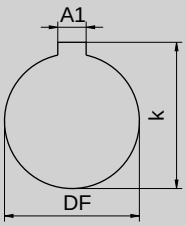

DF	A1	K
$25^{+0,021}_{-0}$	$8^{+0,036}_{-0}$	$28,3^{+0,02}_{-0}$
$30^{+0,021}_{-0}$	$8^{+0,036}_{-0}$	$33,3^{+0,02}_{-0}$
$35^{+0,025}_{-0}$	$10^{+0,036}_{-0}$	$38,3^{+0,02}_{-0}$
$40^{+0,025}_{-0}$	$12^{+0,043}_{-0}$	$43,3^{+0,02}_{-0}$
$45^{+0,025}_{-0}$	$14^{+0,043}_{-0}$	$48,8^{+0,02}_{-0}$
$50^{+0,028}_{-0}$	$14^{+0,043}_{-0}$	$53,8^{+0,02}_{-0}$

RUEDA REENVÍO / IDLER WHEEL

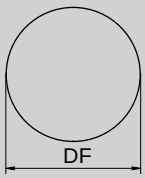

DF
$25^{+0,4}_{+0,2}$
$30^{+0,4}_{+0,2}$
$35^{+0,4}_{+0,2}$
$40^{+0,4}_{+0,2}$
$45^{+0,4}_{+0,2}$
$50^{+0,4}_{+0,2}$

RUEDA TRACCIÓN PARTIDA / SPLIT SPROKET

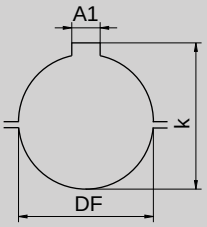

DF	A1	K
$25^{-0,022}_{-0,074}$	$8^{+0,036}_{-0}$	$28,3^{+0,02}_{-0}$
$30^{-0,022}_{-0,074}$	$8^{+0,036}_{-0}$	$33,3^{+0,02}_{-0}$
$35^{-0,026}_{-0,088}$	$10^{+0,036}_{-0}$	$38,3^{+0,02}_{-0}$
$40^{-0,026}_{-0,088}$	$12^{+0,043}_{-0}$	$43,3^{+0,02}_{-0}$
$45^{-0,026}_{-0,088}$	$14^{+0,043}_{-0}$	$48,8^{+0,02}_{-0}$
$50^{-0,026}_{-0,088}$	$14^{+0,043}_{-0}$	$53,8^{+0,02}_{-0}$

RUEDA EJE CUADRADO / ROUE AVEC AXE CARRÉ

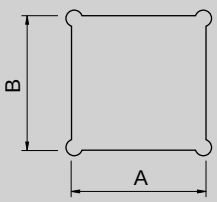

A	B
$25^{+0,5}_{+0,3}$	$25^{+0,5}_{+0,3}$
$30^{+0,5}_{+0,3}$	$30^{+0,5}_{+0,3}$
$35^{+0,5}_{+0,3}$	$35^{+0,5}_{+0,3}$
$40^{+0,5}_{+0,3}$	$40^{+0,5}_{+0,3}$
$45^{+0,5}_{+0,3}$	$45^{+0,5}_{+0,3}$
$50^{+0,5}_{+0,3}$	$50^{+0,5}_{+0,3}$

Por qué usar DESLIDUR?

- Para incrementar la duración y conservación de las CADENAS DE RODILLOS, DE PLATILLOS, CORREAS,...
- Para disminuir el ruido en nuestras instalaciones, al rozar el perfil o la guía DESLIDUR con el acero el ruido disminuye considerablemente si lo comparamos con otros materiales. Mejorando así el ambiente de trabajo.
- El uso de los perfiles DESLIDUR disminuye las necesidades de potencia.
- Los perfiles DESLIDUR son autolubrificados por consiguiente disminuye las necesidades de mantenimiento.
- Los materiales con los que están fabricados los perfiles DESLIDUR, estan aprobados para su uso, por la FDA / USDA, en contacto directo con alimentos.
- Las temperaturas de trabajo se encuentran entre -40°C y 80°C, junto con la nula absorción de humedad, permiten a los perfiles DESLIDUR adaptarse a una amplia gama de usos.
- El material DESLIDUR es reciclable.

PRINCIPALES PROPIEDADES DE LOS PERFILES DESLIDUR:
- Muy alta resistencia a la abrasión
- Muy bajo coeficiente de fricción
- Nula absorción de humedad
- Alta resistencia al impacto y a la torsión
- Excelente resistencia a productos químicos
- Aprobado para las aplicaciones de alimentación
- Homogeneidad del material

USOS Y MONTAJES

El DESLIDUR se comporta correctamente en un intervalo de temperatura constante entre: -40°C a +80°C, excepcionalmente, y en intervalos de tiempo cortos puede llegar hasta los 120° C. Cuando el rango de temperaturas sea mayor que el recomendado, consultar con nuestro Departamento Técnico-Comercial.

Uno de los puntos importantes a tener en cuenta en el montaje, es el coeficiente de dilatación lineal: 2 mm/metro por cada 10° C de variación en el rango comprendido entre 20° y 100°.

Para evitar las consecuencias de este fenómeno podemos optar por ejemplo:
- CORTES A 45°, en cada unión o conexión del perfil, este sistema es utilizado principalmente con perfiles soportados por guías metálicas.

Why using DESLIDUR?

- DESLIDUR profiles (wearstrips) increase the duration and conservation of roller chains, plate chains, belts,...
- DESLIDUR profiles reduce the noise in the factories, improving the working environment.
- DESLIDUR profiles reduce power requirements.
- DESLIDUR profiles are self lubricated, therefore, they decrease the necessities of maintenance.
- The material with which DESLIDUR profiles are fabricated have been approved by the FDA/USDA and may be used in direct contact with food products.
- The operating temperature, from -40° to 80° C, without humidity absorption, allows DESLIDUR profiles to adapt to a wide range of uses.
- DESLIDUR material is re-cyclable.

PRINCIPAL PROPERTIES OF DESLIDUR PROFILES:
- High abrasion resistance
- Low co-efficient of friction
- No absorption of humidity
- High resistance to impact and flexibility
- Excellent chemical resistance
- Approved for food applications
- Homogeneity of materials

USES AND ASSEMBLY

DESLIDUR profiles perform exceptionally well at a constant temperature between -40°C to 80°C, and for short periods of time up to a temperature of 120°C.

When the temperature is higher than the one recommended, please consult our commercial-technical department.

When assembling it must be foreseen the coefficient of linear dilation, 2 mm/meter for every 10 degrees of variation in the range of 20°C to 100°C.

To avoid consequences of this phenomenon you may choose, for example, dto cut the profile at an angle of 45° at every joining point. This system is principally used with profiles supported by metal guides, according to the drawing below.

Pour quoi utiliser DESLIDUR?

- Pour augmenter la durée et la conservation des chaînes à palette, courroies…
- Pour diminuer le bruit des installations, en frottant le profil ou le guide DESLIDUR avec l'acier, le bruit diminue considérablement si nous le comparons avec les autres matériaux.
- On améliore ainsi l'ambiance de travail. L'utilisation des profils DESLIDUR diminue les puissances absorbées.
- Les profils DESLIDUR sont autolubrifiants, par conséquent, diminuent les nécessités d'entretien.
- Les matériaux avec lesquels sont fabriqués les profils DESLIDUR sont approuvés par son usage, par la FDA: USDA, en contact directe avec les aliments.
- Les températures de travail se situent entre –40°C et +80°C, avec une absorption d'humidité nulle, ce qui permet aux profils DESLIDUR de s'adapter à une large gamme d'utilisation.
- La matière première " DESLIDUR " se recycle.

PRINCIPALES PROPRIETES DES PROFILS DESLIDUR:
- Très haute résistance à l'abrasion
- Très bas coefficient de friction
- Aucune absorption de l'humidité
- Haute résistance aux chocs et à la torsion
- Excellente résistance aux produits chimiques
- Convient pour les applications alimentaires
- Homogénéité du matériau

UTILISATION ET MONTAGE

Le DESLIDUR se comporte correctement à des températures constantes comprises entre –40°C et +80°C. Exceptionnellement, et pour de courtes périodes de temps, on peut atteindre les 120°C.

Si le niveau de température d'utilisation est supérieur à celui qui est recommandé, consulter notre département technico-commercial.

L'un des points importants à prendre en compte au niveau du montage est le coefficient de dilatation linéaire : Le matériau va s'allonger de 2 mm/mètre chaque 10°C de variation compris entre 20 et 100°C.

Il est possible de remédier à ce phénomène de la façon suivante :
- couper le profil à 45° à chaque point de jonction, ce système est utilisé principalement avec les profils supportant les rails métalliques

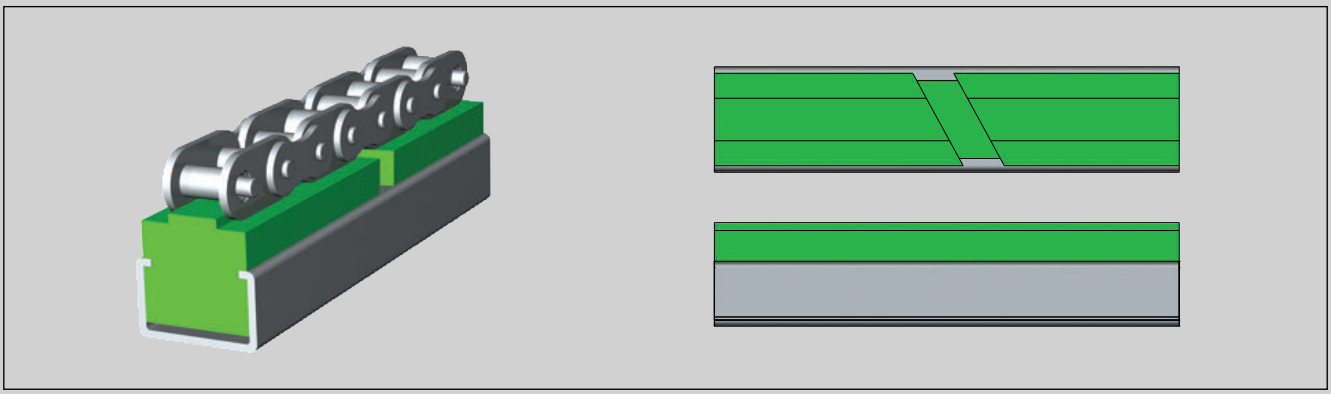

Propiedades de los materiales plásticos DESLIDUR

CARACTERÍSTICAS MECÁNICAS DEL DESLIDUR
En la fábrica de materias plásticas T.M. AVE se producen y transforman semiacabados y piezas terminadas a partir de polietileno de baja presión y ultraelevado peso molecular -DESLIDUR- en plantas de moderna tecnología por el procedimiento de prensar para sinterizar y por el procedimiento de extrusión. Los materiales altamente resistentes al desgaste ofrecen posibilidades para solucionar muchos problemas técnicos en los casos en los que los componentes mecánicos y los elementos constructivos están sometidos a esfuerzos extremos.

POLIETILENO DE BAJA PRESIÓN Y ULTRAELEVADO PESO MOLECULAR P.E UHMW -DESLIDUR
T.M. AVE utiliza como materia prima ®HOSTALEN GUR que se fabrica según el método del Profesor Ziegler. ®HOSTALEN GUR es un polietileno de baja presión y ultraelevado peso molecular -DESLIDUR- con un grado de polimerización muy alto. El peso molecular está entre 4,5 y 8 millones, según el método de luz dispersa, y de más de 1 millón según el método de determinación viscosimétrica. El peso molecular extremadamente alto garantiza decisivas mejoras en las propiedades antidesgastes del polietileno, a saber, resistencia al choque, resistencia a la rotura y resistencia a la flexión y otros importantes valores técnicos. Los valores permanecen favorables incluso a las más bajas temperaturas. Además el DESLIDUR ultraaltamente molecular es autolubricante.

PROPIEDADES DE DESLIZAMIENTO Y COEFICIENTE DE FRICCIÓN
DESLIDUR es un material cuyas propiedades de deslizamiento son excelentes. Mediante unas mediciones comparativas con otros plásticos se ha demostrado que en caso de fricción seca deslizante contra metales, tales como el acero, latón o cobre, el material presenta unas propiedades autolubricantes. Las propiedades de deslizamiento de emergencia son favorables, esto es, los casquillos de cojinetes hechos de DESLIDUR que soportan los árboles, son insensibles a las suciedades (polvo, arena y similares), y contra las inclinaciones transversales. Estas condiciones impiden el llamado "gripado" de los árboles. Requisito para el perfecto funcionamiento de estos cojinetes es, sin embargo, que se disipe el calor de fricción eficazmente al exterior.

ABSORCIÓN DE AGUA
DESLIDUR es hidrófugo y no presenta ningún fenómeno de hinchamiento. Por esta razón, sus sobresalientes propiedades son independientes del índice de humedad del medio ambiente de la pieza terminada, a diferencia de los plásticos que absorben humedad, por ejemplo las poliamidas.
Una absorción de agua que se aprecia ante todo al cambiar de temperatura se basa únicamente en la condensación escasa de humedad en la superficie.

COMPORTAMIENTO FISIOLÓGICO
Los correspondientes tipos de DESLIDUR son inoloros e insípidos. No hay reparos en que se entre en contacto con productos alimenticios.

Properties of DESLIDUR plastic materials

DESLIDUR'S MECHANICAL PRODUCTS
The T.M. AVE plastics factory uses leading edge technology to produce and process semi-finished and fully finished items from a low pressure, ultrahigh molecular weight polyethylene called DESLIDUR, by means of pressing and sintering or extrusion procedures. These materials, which are highly resistant to wear and tear, make it possible to offer solutions to many technical problems where the mechanical components and construction elements are subjected to extreme stress.

LOW PRESSURE ULTRAHIGH MOLECULAR WEIGHT POLYETHYLENE UHMW PE -DESLIDUR
As its raw material, T.M. AVE uses ®HOSTALEN GUR, manufactured according to Professor Ziegler's method. ®HOSTALEN GUR is a low pressure, ultrahigh molecular weight polyethylene, known as DESLIDUR, which exhibits high polymerization properties. Its molecular weight goes from 4,5 to 8 million when measured by the light dispersion method and over 1 million when determined viscometrically. This extremely high molecular weight ensures that the polyethylene has enhanced wear-resistant properties, in particular as regards its impact strength, fracture strength and bending strength among other key technical features. The values of such properties remain high even under the coldest temperature conditions. In addition, ultrahigh molecular weight DESLIDUR is self-lubricating.

SLIDING PROPERTIES AND FRICTION COEFFICIENT
DESLIDUR has excellent sliding properties. Comparative studies with other plastics have shown that it has self-lubricating properties when used in dry friction situations when sliding against metals such as steel, brass or copper. Its emergency sliding properties are also very good. The DESLIDUR bearing sleeves holding the shafts are unaffected by dirt (dust, sand and similar particles) or lateral flexing. Such properties prevent the so-called "gripping" of the shafts. However an essential condition for these bearings to work to their full potential is that the heat caused by the friction be dissipated to the outside.

WATER ABSORPTION
DESLIDUR is hydrofugous and does not swell. This means that, unlike humidity-absorbing plastics such as the polymides, its outstanding features are independent of the degree of humidity in the environment of the finished part.
The absorption of water which can sometimes be seen, particularly when there is a change in temperature, is due only to the slight condensation of humidity on the surface.

PHYSIOLOGICAL BEHAVIOUR
The different types of DESLIDUR are odourless and tasteless. There is no reason why they should not come into contact with food products.

Propriétés des matériaux plastiques DESLIDUR

CARACTÉRISTIQUES MÉCANIQUES DU DESLIDUR
L'usine de plastique de TM AVE utilise une technologie moderne pour produire et transformer des produits semi-finis et pièces complètes à partir de polyéthylène basse pression et avec un très haut poids moléculaire appelé DESLIDUR, par un moyen de presse et de frittage et les procédés d'extrusion.
Ces matériaux hautement résistants à l'usure offrent des possibilités pour solutionner beaucoup de problèmes techniques dans les cas où les composants mécaniques et les éléments de construction sont soumis à des efforts extrêmes.

POLYÉTHYLÈNE BASSE PRESSION ET POIDS MOLÉCULAIRE ULTRA ÉLEVÉ PE UHMW DESLIDUR
HOSTALEN GUR est la matière première que T.M. AVE utilise et qui est fabriqué selon la méthode du Professeur Ziegler. HOSTALEN GUR est un polyéthylène basse pression et avec un poids moléculaire ultra élevé DESLIDUR avec un degré de polymérisation très haut. Le poids moléculaire est compris entre 4.5 et 8 millions selon la méthode de mesure par diffraction de la lumière et de plus de un million selon la méthode de détermination viscosimétrique. Le poids moléculaire extrêmement élevé garanti des améliorations décisives des propriétés anti usure du polyéthylène, à savoir : résistance aux chocs, résistance à la rupture et à la flexion et autres importantes valeurs techniques. Ces valeurs restent favorables y compris aux très basses températures. De plus, le Deslidur à poids moléculaire ultra élevé est autolubrifiant.

PROPRIÉTÉS DE GLISSEMENT ET COEFFICIENT DE FRICTION
DESLIDUR est un matériau dont les propriétés de glissement sont excellentes. Des études comparatives avec d'autres plastiques ont démontré que ce matériau présente des propriétés auto-lubrifiantes quand il est utilisé dans des situations de friction à sec lorsqu'il glisse contre du métal tels que l'acier, le laiton ou le cuivre. Les bagues des paliers en DESLIDUR qui supportent les arbres ne sont pas affectées par la saleté (poussière, sable ou autres) ou les inclinaisons transversales. Ces conditions empêchent ce que l'on appelle "le grippage" des arbres. Néanmoins une condition. essentielle pour obtenir un fonctionnement parfait de ces paliers est de dissiper efficacement à l'extérieur la chaleur causée par la friction.

ABSORPTION DE L'EAU
Le DESLIDUR est hydrofuge et ne présente aucun phénomène de gonflement. Pour cette raison ses remarquables propriétés sont indépendantes du degré d'humidité dans l'environnement de la pièce réalisée à la différence des plastiques qui absorbent l'humidité, par exemple les polyamides

COMPORTEMENT PHYSIOLOGIQUE
Les différents types de Deslidur sont inodores et insipide. Ils peuvent donc parfaitement rentrer en contact avec des produits alimentaires.

Dependencia de valor dinámico de fricción del Hostalen GUR en relación a la velocodad de deslizamiento (a presiones medias superficiales de p_m = 2,625 y 12,375 kp/cm^2)
Relationship between the dynamic friction value of Hostalen GUR and sliding speed (at average surface pressures of p_m = 2,625 y 12,375 kp/cm^2).
Relation entre la valeur dynamique de friction de l'Hostalen GUR et la vitesse de glissement (surface moyenne de pression de pm/-2,625 et 12,375 kp/cm2)

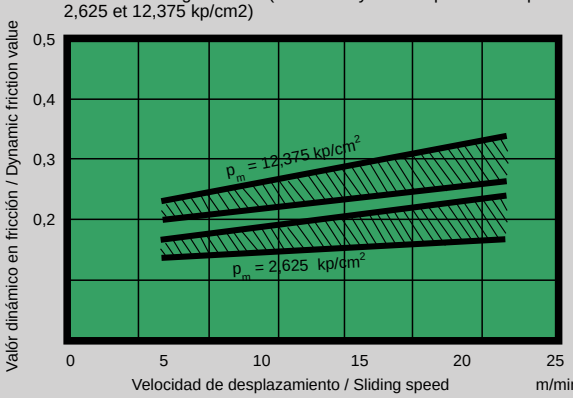

Dependencia de valor dinámico de fricción del Hostalen GUR en relación a la presión media superficial (a una velocidad constante de deslizamiento de v=10 m/min.)
Relationship between the dynamic friction value of Hostalen GUR and average surface pressure (at a constant sliding speed of v=10m/min).
Relation entre la valeur dynamique de friction de l'Hostalen GUR et la surface moyenne de pression (à une vitesse constante de glissement de v=10 m/mn)

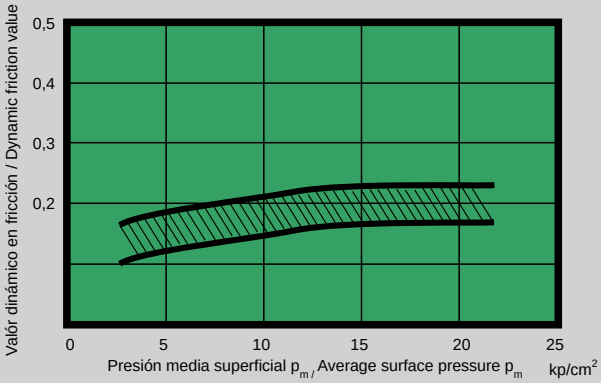

Ejemplos de aplicaciones

MANUTENCIÓN MECÁNICA
La industria del envase, embalaje y de llenado de bebidas, así como también sus consumidores, entre otros los fabricantes de conservas, fábricas de cerveza, centrales lecheras, etc. utilizan piezas hechas de DESLIDUR en razón a sus propiedades de deslizamiento, resistencia a la abrasión y marcha silenciosa. No se necesita pintar ni lubricar el material. Bajo ciertas circunstancias resulta ventajoso emplear: listones-guías y listones de desplazamiento o bien bandas para cadenas transportadoras, apoyos de cintas transportadoras, ruedas de cadenas, rodillos de transporte, tensores, cambios de dirección, platos de brida, estrellas y arcos de cadenas de transporte, planos inclinados, transportadores helicoidales sinfín; piezas de entrada etc.

INDUSTRIAS CÁRNICA Y PESQUERA
INDUSTRIA DE PRODUCTOS ALIMENTICIOS
Las ventajas de DESLIDUR se ponen de manifiesto también en estos sectores industriales, a saber, dura varias veces más que la madera, no se produce putrefacción, higiénicamente impecable, fisiológicamente neutral según la Oficina Federal de Sanidad, antidesgastante de las cuchillas, a las que trata con mimo, fácil de limpiar con agua caliente. Por estas razones, las planchas para mesas de trabajo, recubrimientos, etc. para la elaboración de la carne, pescado y verdura se fabrican de DESLIDUR. En virtud de sus propiedades especiales, ante todo por no pegarse y ser fácil de limpiar, se emplean piezas de este material también en la industria de pastas, confitería y del azúcar, tales como p. ej. raspadores, moldes, casquillos de cojinetes, tornillos sinfín, listones de deslizamiento, planchas para mesas, revestimientos para tolvas, planos inclinados, tubos de caída en tolvas y depósitos en general.

MINERÍA. MANUTENCIÓN MECÁNICA Y ALMACENAJE DE MATERIALES A GRANEL
Las tolvas, planos inclinados, canaletas, tolvas de alimentación y demás aparatos y equipos de manutención mecánica, transporte interior y almacenaje para materiales a granel se pueden revestir excelentemente con DESLIDUR. La alta resistencia al desgaste y las óptimas propiedades de deslizamiento permiten escasos ángulos de inclinación. Con este producto no se pegan los materiales a granel secos, húmedos, pastosos o pegajosos. Se impiden las interrupciones del material por atascos, congelación, compactaciones o desmezclados.
Los camiones de caja abierta, vagones autodescargantes y otros medios de transporte se cubren también preferentemente con DESLIDUR.

INDUSTRIA TEXTIL
Los tacos hechos de DESLIDUR han proporcionado resistencia sin rotura hasta aguantar 100 millones de impactos. También se emplean tacos, abrazaderas de cuero de la expulsión, piñones, amortiguadores de golpe brusco, correa salvatacos y muchas otras piezas hechas de DESLIDUR.

INDUSTRIA QUÍMICA
La resistencia excepcional de DESLIDUR a las acciones químicas y a la corrosión por fisuración por tensiones permiten utilizarlo muy diversamente. No lo atacan las soluciones acuosas de ácidos, álcalis y sales, así como tampoco la mayoría de los disolventes. Este material se disuelve únicamente por hidrocarburos aromáticos y halogenizados a elevadas temperaturas. Las acciones de aceites, grasas y ceras pueden provocar escasísimos hinchamientos.

CONSTRUCCIÓN DE MAQUINARIA Y APARATOS
Los materiales DESLIDUR ofrecen al constructor nuevas posibilidades en muchos campos de utilización diferentes. Se caracterizan por sus propiedades especiales: alta resistencia al desgaste, favorable comportamiento a la abrasión, sobresaliente propiedad de deslizamiento, máxima resistencia al choque y a la flexión, resistencia a la corrosión a los productos químicos y a la intemperie. Elasticidad permanente en virtud de su extrema tenacidad. Además de todo esto, estos materiales son resistentes a la rotura, al frío, amortiguadores de las vibraciones, autolubricantes, libres de hinchamiento, resistentes al agua, repelentes a la humedad, inofensivos, inodoros e insípidos.

EJEMPLOS DE UTILIZACIÓN:
Elementos de deslizamiento. Listones guía y cintas guía. Zapatas de guía e insertos. Rodillos, roldanas para cables, poleas de renvío de cables. Engranajes. Casquetes de cojinetes, casquillos. Cojinetes subacuáticos. Estrellas de cadenas transportadoras. Talones articulados, discos de acoplamientos, rodillos guía, piñones de accionamiento, revestimientos de canaletas de hileras, etc. en la industria del metal. Placas portantes, rodillos de puertas, protección de bordes, etc. en construcciones navales y aeronáuticas. Guías de deslizamiento, cascos de patines, listones de guía de cadena, etc. en escaleras mecánicas y ascensores. Poleas de cables y discos de reinversión del cable en funiculares. Apoyos y tiras de deslizamiento, tacos de deslizamiento, placas de impacto, bloques portantes para transportadores de balas, etc en la construcción de maquinaria agrícola. Cerrajes y conducciones de puertas, etc. en la construcción de vagones de ferrocarril. En algunas utilizaciones se debería tener en cuenta las limitaciones de las posibilidades de uso por flujo frío (en virtud de comportamiento visco-elástico), dilatación térmica y resistencia al calor.

Application examples

MECHANICAL MAINTENANCE
The canning, packing and bottling industry and its customers - manufacturers of preserves, brewers, dairies and so on - use items made from DESLIDUR for their sliding properties, resistance to abrasion and silent working. Besides, they need neither painting nor lubricating. In certain circumstances it is useful to use it for guiding strips and sliding strips or bands for conveyor chains, conveyor belt supports, chain wheels, tansport rollers, tensors, direction changers, flange plates, transport chain stars and curves, inclined planes, helical screw conveyors, input parts, etc.

THE MEAT AND FISH INDUSTRIES
THE FOOD PRODUCTS INDUSTRY
DESLIDUR's advantages are easily apparent in this sector. It lasts several times longer than wood, does not rot, is hygienically faultless, is rated as physiologically neutral by the Federal Health Bureau, does not blunt cutting edges and can be easily cleaned with hot water. For all these reasons, plating for working table tops and coatings for other items used in processing meat, fish and vegetables are made of DESLIDUR.
Its special properties, particularly the fact that it does not stick and is so easy to clean, mean that it is also used in the pasta, confectionery and sugar industries for items such as scrapers, moulds, bearing sleeves, worms, sliding strips, table veneers, hopper coatings, inclined planes, hoppers feeders and storage containers in general.

MINING. MECHANICAL MAINTENANCE AND BULK STORAGE
Hoppers, inclined planes, guides, feeder hoppers and other devices as well as mechanical maintenance equipment, interior transport and bulk storage containers can all profitably be coated with Deslidur. Its high abrasion resistance and its optimum sliding properties allow the use of slight inclination angles. It will prevent bulk materials from sticking whether they are dry, wet, pasty or sticky and will prevent input holdups dues to bottlenecks, freezing, compacting or unscrambling. Open lorries, self-unloading wagons and other means of transport are also best coated with DESLIDUR.

THE TEXTILE INDUSTRY
Pickers made of DESLIDUR are able to withstand up to 100 million impacts without breaking. Other parts for which the properties of DESLIDUR are particularly suited include leather ejection collars, cogwheels, shock absorbers and picker protection belts.

THE CHEMICAL INDUSTRY
DESLIDUR's exceptional resistance to chemicals and stress-corrosion cracking make it the ideal material for a wide range of applications. It is not attacked by aquerous solutions of acids, alkalis, salts or the majority of solvents and is only vulnerable to aromatic and halogenized hydrocarbons at very high temperatures. At most, oil, grease and wax may produce a very slight swelling.

MACHINERY AND APPLIANCE CONSTRUCTION
DESLIDUR materials offer constructor new possibilities in a whole array of different areas. These special features include high wear resistance, good abrasion perfomance, excellent sliding properties, maximum impact and bending strength and resistance to corrosion by chemical products and the weather. In addition to all this, these materials are fracture and cold resistant, vibration absorbent, self-lubricating, free from swelling, waterproof, humidity repellent, harmless, odourless and tasteless.

APPLICATION EXAMPLES
Sliding. Guides strips and belts. Guide Blocks and inserts. Rollers, cable sheaves, cable return pulleys. Gears. Bearing sleeves and bushes. Underwater bearings. Conveyor chain stars. Sprocket replacements, coupling discs, roller guides, drive sprockets, drawing machine chute coatings, etc. in the engineering industry. Carrier plates, door rollers, edge protectors, etc. in ship-building and the aeronautical industry. Sliding guides, feet bosses, chain guide strips, etc., for escalators and lifts. Cable pulleys and cable reversing disc for cable cars. Sliding supports, strips and blocks, impact plates, carrier blocks for bale conveyors, etc. in agricultural machinery construction. Door locks and guides in railway carriage construction. In certain applications it is important to bear in mind the limitations due to cold flow (deriving from the material's viscous-elastic behaviour), thermal expansion and heat resistance.

Exemples d'applications

MANUTENTION MÉCANIQUE
L'industrie de l'embouteillage, de l'emballage et de conserve ainsi que leurs dérivés, entre autre les fabricants de conserves, de bière, laiteries etc, utilisent des pièces faites en DESLIDUR en raison de ses propriétés de glissement, de sa résistance à l'abrasion et de son silence de fonctionnement. Il n'est pas utile d'enduire ni de lubrifier le matériau. Dans certaines circonstances, on peut l'utiliser avantageusement en bandes de guidage et bandes de glissement ou bandes pour convoyeurs à chaînes, supports de convoyeurs de tapis, pignons de chaîne, transporteurs à rouleaux, tendeurs, transferts, étoiles et courbes pour transporteur à chaîne, plans inclinés, vis sans fin, pièces d'entrée...

INDUSTRIE DE LA VIANDE ET DU POISSON
INDUSTRIE DE PRODUITS ALIMENTAIRES
Les avantages du DESLIDUR sont évidents dans ces secteurs industriels. Sa durée de vie est supérieure à celle du bois, ne produit pas de putréfaction, est hygiéniquement impeccable, physiologiquement neutre selon l'Office Fédéral des Services Sanitaires, n'émousse pas les côtés tranchants et peut être facilement nettoyer avec de l'eau chaude. Ses propriétés spéciales, particulièrement le fait qu'il ne colle pas et qu'il est facile à nettoyer, fait qu'il est également utilisé dans l'industrie des pâtes, de la confiture et du sucre par exemple pour les grattoirs, les moules, corps de paliers, vis sans fin, bandes de glissement, planches pour tables, revêtement pour trémies, plans inclinés, tubes d'alimentation et containers de stockage.

INDUSTRIE MINIÈRE. MANUTENTION MÉCANIQUE ET ENTREPOSAGE EN VRAC
Les trémies, plans inclinés, guides, trémies d'alimentation et autres appareils et équipements de manutention mécanique, transports intérieurs et entreposage pour matériel en vrac peuvent être recouverts avantageusement avec du DESLIDUR. Sa haute résistance à l'usure et ses propriétés optimum de glissement permettent l'utilisation de faibles angles d'inclinaison. Ce matériau empêche le collage des produits secs, humides, pâteux ou collants entreposés en vrac. On évite le blocage des produits due au coincement, congélation, compactages ou colmatage. Les camions à plate forme, wagons à auto-déchargement et autres moyens de transporte peuvent également être recouverts avec du DESLIDUR.

INDUSTRIE TEXTILE
Les bobines faites en DESLIDUR peuvent résister à plus de 100 millions d'impacts sans rupture. D'autres parties pour lesquelles les propriétés de Deslidur sont particulièrement bonnes incluent l'expulsion d'anneaux de cuir, pignons, amortisseurs de chocs, courroie protection de tapis.

INDUSTRIE CHIMIQUE
La résistance exceptionnelle du DESLIDUR aux agents chimiques et à la corrosion par fissuration fait de lui le matériau idéal pour une large gamme d'application. Il n'est pas attaqué par les solutions aqueuses des acides, alcalines et sels, ainsi que par la majorité des solvants. Ce matériel est seulement vulnérable aux hydrocarbures aromatiques et halogénés à très haute température. Les actions de l'huile, de la graisse et de la cire peuvent provoquer un très léger gonflement.

CONSTRUCTION DE MACHINES ET APPAREILS
Le matériel DESLIDUR offre au constructeur de nouvelles possibilités dans beaucoup de champs d'utilisation différents. Il se caractérise par ses propriétés spéciales, haute résistance à l'usure, bon comportement à l'abrasion, excellentes propriétés de glissement, résistance maximum aux chocs et à la flexion, résistance à la corrosion des produits chimiques et aux intempéries, élasticité permanente en vertu de son extrême ténacité. De plus, ce matériel est résistant à la rupture, au froid, amorti les vibrations, est autolubrifiant, n'est pas soumis au gonflement, résiste à l'eau, repousse l'humidité, inoffensif, inodore et insipide.

EXEMPLE D'UTILISATION
Eléments de glissement, bandes de glissement, et guides chaînes, patins de guides et inserts, roulements, roues pour câbles, poulies de renvoi pour câbles, engrenages, chapeaux de paliers, bagues, paliers immergés, étoiles de transporteurs à chaîne, talons articulés, flectors d'accouplement, guide rouleau, pignons d'entraînement ...dans l'industrie du métal. Plaques portantes, roulements de portes, protection des bords, etc dans les escaliers mécaniques et les ascenseurs. Poulies de câbles et disques de renvoi des câbles de funiculaires. Appuis et bandes de glissements, plaques de protection, plaques portantes pour les transporteurs de bales etc dans la construction de machines agricoles. Serrures et guides de portes etc dans la construction de wagons ferroviaires. Dans certaines utilisations, on devra tenir en compte les limitations des possibilités d'utilisation par très basse température (dérivé des comportements visco élastique) dilatation thermique et résistance à la chaleur.

SUSTÁNCIA QUÍMICA Temperatura hasta 65ºC CHEMICAL SUBSTANCE Temperatures up to 65ºC	Poliamida / Polyamide	Acero / Steel	Acero Inox. - AISI 304 / Stainless Steel - AISI 304	Acero Inox. AISI 430 - Supertenaz / Stainless Steel AISI 430 - Supertenaz	Acetal y Acetal LF / Acetal and Acetal LF	Deslidur P.U.A. P.M. / Deslidur UHMW PE
Acetona / Acetone	B	NS	B	B	B	B
Acido Acético / Acetic acid (max. 5%)	NS	NS	B	NS	NS	B
Acido Cítrico / Citric acid	R	NS	B	R	R	B
Acido Fórmico / Formic acid	NS	B	B	B	B	B
Acido Fosfórico / Phosphoric acid (max. 10%)	NS	NS	B	NS	NS	B
Acido Hidroclorhídrico / Hydrochloric acid (max.2%)	NS	NS	NS	NS	NS	R
Acido Lácteo / Lactic acid	B	NS	B	NS	B	B
Acido Nítrico / Nitric acid	NS	NS	B	R	NS	R
Acido Sulfhídrico / Sulphide acid	NS	NS	NS	NS	NS	NS
Aceite (vegetal o mineral) / Oil (vegetable or mineral)	B	B	B	B	B	B
Agua y jabón / Soap and water	B	R	B	B	B	B
Agua fresca / Fresh water	B	NS	B	B	B	B
Agua Marina / Sea Water	NS	R	B	R	B	B
Alcohol / Alcohol	B	B	B	B	B	B
Amoniaco / Ammonia	B	R	B	B	NS	B
Bebidas refrescos / Soft drinks	B	B	B	B	B	B
Bebidas alcohólicas / Spirits	B	B	B	B	B	B
Benceno / Benzene	B	B	B	B	B	R
Benzol /Benzol	B	B	B	B	B	B
Cerveza / Beer	B	B	B	B	B	B
Chocolate / Chocolat	R	B	B	B	R	R
Clorhídrico Sódico / Sodium hydrochloride	B	NS	R	NS	B	B
Gasolina / Petrol	B	B	B	B	B	R
Hidróxido Sódico / Sodium hydroxide (max. 25%)	B	NS	B	B	NS	B
Hipoclorito Sódico / Sodium hypochlorite	B	NS	NS	NS	NS	B
Jugo de frutas / Fruit juices	B	NS	B	R	B	B
Jugos vegetales / Vegetable juices	B	R	B	B	B	B
Leche / Milk	B	B	B	B	B	B
Mostaza / Mustard	R	B	B	B	R	R
Parafina / Paraffin	B	B	B	B	B	B
Peróxido de Hidrógeno / Hydrogen peroxide	NS	NS	B	R	NS	R
Tetracloro Carbónico / Carbon tetrachloride	B	R	R	R	B	R
Tolueno / Toluene	NS	NS	NS	NS	B	R
Trementina / Turpentine	NS	B	B	B	NS	R
Vinagre / Vinegar	B	NS	R	NS	B	B
Vinos / Wine	B	B	B	B	B	B
Whisky / Whisky	B	B	B	B	B	B
Yodo / Iodine	NS	R	R	R	R	R
Xilol / Xilol	NS	NS	NS	NS	NS	NS

B : Buena / Good / Bonne / Gut R : Regular / Average / Moyenne / Mittelmäßig NS : No satisfactorio / Unsatisfactory / Non satisfaisante / Nicht zufriedenstellend

Esta información es una recomendación de uso, pero no una garantía. Los materiales y productos han sido testados para un uso standard, los resultados pueden cambiar en aplicaciones específicas.

This information may be considered as a basis for recommendation, but not as a guarantee. Materials and products should be tested under exact intended service conditions to determine their suitability for a particular purpose.

Tipo / Type / Typ: UCF

Modulo de Carga / Mode of Load /	Test Punto Rotura / Breaking Point Test				
	Ø20	Ø25	Ø30	Ø35	Ø40
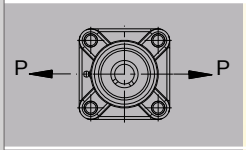	15950	13000	18000	18500	19100
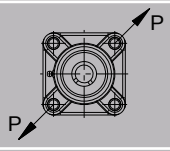	10250	12150	17700	18500	19250
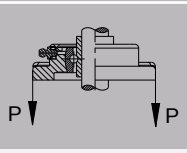	3650	3350	3350	3520	3790

Valores en Newtons / Informations Values in Newtons

Tipo / Type / Typ: UCL-UFL

Modulo de Carga / Mode of Load	Test Punto Rotura / Breaking Point Test				
	Ø20	Ø25	Ø30	Ø35	Ø40
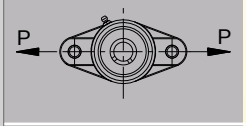	11750	11375	16450	16900	17350
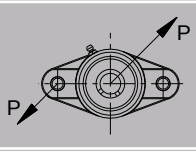	11000	13850	13350	13950	14050
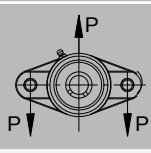	8500	11100	14200	14900	15150

Valores en Newtons / Informations Values in Newtons

Tipo / Type / Typ: UCP

Modulo de Carga / Mode of Load	Test Punto Rotura / Breaking Point Test				
	Ø20	Ø25	Ø30	Ø35	Ø40
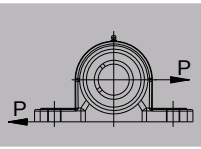	8800	11375	16450	16900	17350
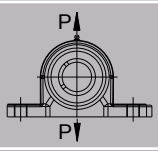	7700	13850	13350	13950	14050
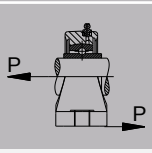	500	11100	14200	14900	15150

Valores en Newtons / Informations Values in Newtons

Tipo / Type / Typ: UCPA

Modulo de Carga / Mode of Load	Test Punto Rotura / Breaking Point Test				
	Ø20	Ø25	Ø30	Ø35	Ø40
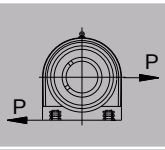	8210	8540	10370	12150	12230
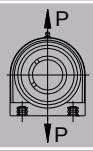	6900	7010	6580	8080	9100
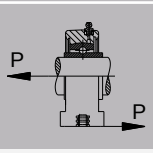	2980	2850	4950	8160	9100

Valores en Newtons / Informations Values in Newtons

- Bajo pedido / Under request / Sur demande / Auf Anfrage.

- Rodamiento con excéntrica. - Rodamientos acero inoxidable. /
- Looking with excentric ring. - Stainless steel. /
- Bagues excentriques. - Roulements acier inoxidable. /
- Mit exzenter Sicherungsring. - Edelstahl Flanschlager.

Tipo / Type / Typ: SQL

Modulo de Carga / Mode of Load	Test Punto Rotura / Breaking Point Test			
	Ø20	Ø25	Ø30	Ø35
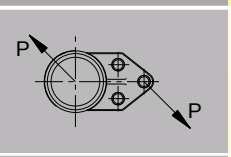	7200	9100	12200	12900
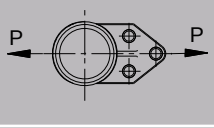	9200	11100	11800	11900
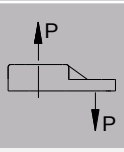	2600	2800	2900	3100

Valores en Newtons / Informations Values in Newtons

Tipo / Type / Typ: ULF-M

Modulo de Carga / Mode of Load	Test Punto Rotura / Breaking Point Test			
	Ø20	Ø25	Ø30	Ø35
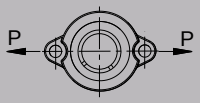	8400	8800	11500	11800
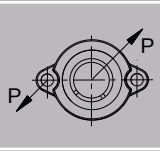	8500	9200	10900	11600
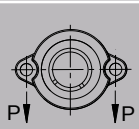	6300	8600	10300	10500

Valores en Newtons / Informations Values in Newtons

Tipo / Type / Typ: UCHP-UCH

Modulo de Carga / Mode of Load	Test Punto Rotura / Breaking Point Test				
	Ø20	Ø25	Ø30	Ø35	Ø40
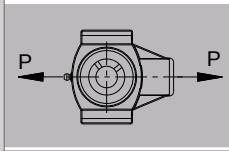	14800	15500	15800	16500	17300
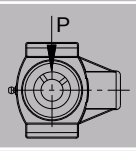	3930	4530	5100	6500	7800
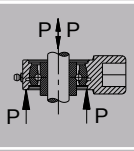	8500	10350	10900	11300	12150
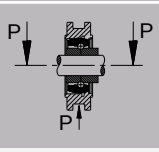	40770	45300	46100	44100	42800

Valores en Newtons / Informations Values in Newtons

NUESTROS SOPORTES DE RODAMIENTOS TERMOPLÁSTICAS
Están fabricados con un alto grado de PP especial, y son completamente compatibles con los convencionales soportes de acero.

Nuestros soportes no necesitan mantenimiento, esto hace que tengan una excelente resistencia mecánica, dureza y estabilidad dimensional, ya que nunca pueden ser corroídos o enmohecerse.

NUESTROS SOPORTES TERMOPLÁSTICOS, incluyen un sólido inserto para añadir resistencia y standarizarlos con los insertos de Acero Inoxidable para una máxima resistencia a la corrosión.

No existen niquelados, recubrimientos ni pinturas exteriores que puedan ser dañados.

Las unidades están disponibles opcionalmente con cubiertas, anillo de cierre y una base sólida para añadír protección y prevenir el atasco de contaminantes.

Usted puede confiar en que nuestros soportes responderán a las más duras aplicaciones. Estos soportes están fabricados para trabajar en las más severas condiciones de humedad y con temperaturas desde -35° C hasta + 102°C. Alto coeficiente de resistencia en la rotura (ASTM 0630) con un inmejorable 17,300 PSI.

UNA CAPACIDAD MAYOR DE PRESIÓN QUE OTROS SOPORTES DE RODAMIENTOS!
Nuestro coeficiente de resistencia a la presión es un 25 % mayor que otros rodamientos. Esta capacidad de sobrellevar una carga mayor le conlleva una expectativa de vida más larga para el rodamiento. Como resultado, usted obtiene el beneficio de una mayor capacidad teniendo el beneficio de una vida del rodamiento más larga.

SÓLIDO FONDO
Una sólida base que previene que no entre la suciedad al fondo del soporte. En su superficie lisa no puede almacenarse ninguna suciedad, moho o bacteria.

DESDE 20mm. A 40mm.
Todos nuestros soportes están disponibles en diversos diámetros desde 20mm. a 40mm.

LOS SÓLIDOS INSERTOS EN NUESTROS SOPORTES TERMOPLÁSTICOS NO TIENEN IGUAL!
Nuestro inserto en una pieza de acero inoxidable ha reforzado los puntos de tensión y está diseñado para una óptima resistencia a la corrosión.

Estamos dando soluciones a sus aplicaciones alimenticias, de bebidas y aplicaciones sumergidas con soportes compuestos,montados y unidos, cuyo resultado es una mejora a nivel competitivo.

Esta es la razón por la que nuestros soportes están diseñados para responder a todas sus más importantes demandas en ingeniería para:

- Inmersiones frecuentes.
- Resistencia a la corrosión.
- Resistencia a la comida y liquidos contaminantes.
- Exposición a componentes químicos ásperos.
- Exposición a un alto nivel de humedad.
- Engrasadores incorporados.

y con nuestros soportes usted tiene la capacidad de escoger la combinación que más se adecue a sus necesidades de trabajo.

BASE SÓLIDA! Vea y compruebe la diferencia de calidad! Nuestro sólido interior en las piezas termoplásticas no se romperán bajo lavados de vapor o de presión.

SÓLIDOS CASQUILLOS EN INOXIDABLE SIN JUNTAS!
Compare nuestro sólido y macizo casquillo en acero inoxidable montado en soportes termoplásticos que refuerza los puntos de tensión y están diseñados para mejorar unidades con juntas visibles que ofrecen una pequeña protección ante la corrosión.

OUR THERMOPLASTIC BEARING HOUSINGS
Are made of a high special PP grade and are completely compatible with standard cast iron housings.

Our housings do not need maintenance. They have an excellent mechanical resistance, hardness, and dimensional stability as they can never become rust.

OUR THERMOPLASTIC HOUSINGS include a solid insert which is increasing its resistance and standardize them with the stainless steel inserts, reaching a higher resistance.

Units are available with optional covers, seals and solid base to add more protection and avoiding contamination obstructing.

You can be sure that our housings resist the hardest applications. These housings are designed to work under extremely severe humidity conditions, and temperatures from -35ºC to +102ºC. They've a high coefficient of breaking resistance (ASTM 0630) and unsurpassable 17,300 PSI.

HIGHER PRESSURE CAPACITY THAN ANY OTHER BEARING HOUSINGS!
Our resistance coefficient to pressure is a 25% higher than any other bearings. This capacity to carry a bigger load comes up with a longer life expectation for the bearing. As a result, you benefit from a high capacity and with the benefit of a longer life for the bearing.

SOLID BOTTOM
Its solid base avoids pollution to enter into the bottom of the housing. There's no way for dirtiness, rust or germs to accumulate, as its surface is plain.

FROM 20 mm to 40 mm
All our housings are available indifferent diameters from 20 mm to 40 mm.

THE SOLID INSERTS AT OUR THERMOPLASTIC HOUSINGS ARE UNEQUALLED!
Our insert in one piece is made of stainless steel has reinforced the tension points and is designed for an optimal resistance to corrosion.

We are giving solutions to food and beverage applications, and also to all those applications submerged with composed housings, assembled and linked, whose result is an improvement at a competitive level.

This is the reason why our housings are designed to cover all your important engineering requirements for:

-Frequent immersions
-Rust resistance
-Food and contaminant liquids resistance
-Exposure to rough chemical components
-Exposure to a high level of humidity
-Built-in greaser

And with our housings you have the possibility to choose the most adequate combination to your working needs.

SOLID BASE!
Look and check the quality difference. The solid interior of our thermoplastic pieces avoids breaking when cleaning by steam or pressure washings.

SOLID STAINLESS STEEL BUSHINGS WITHOUT WASHERS!
Just compare our solid and massive stainless steel bushing mounted on thermoplastic housings that reinforce the tension points and are designed to improve the units with visible gaskets offering an small protection against corrosion.

AA:	Aluminio anodizado	Anodized aluminium	Aluminium anodisé	Eloxiertes aluminium
AV:	Antivibración	Antivibration	Antivibration	Schwingungsdämpfend
AW:	Acetal blanco	White Acetal	Acétal blanc	Acetal, weiß
BL:	Acetal azul	Blue Acetal	Acétal bleu	Acetal, blau
COD:	Código	Code	Code	Code
D:	Acetal gris	Grey Acetal	Acétal gris	Standard Azetal, grau
DE:	Diámetro exterior	Outside diameter	Diamètre extérieur	Kopfkreis-Durchmesser
DF:	Diámetro taladro	Pilot Bore	Diamètre d'axe	Bohrungsdurchmesser
DP:	Diámetro primitivo	Primitive diameter	Diamètre primitif	Teilkreis-Durchmesser
DV:	Diámetro varilla	Round Profile diameter	Diamètre	Stangen Durchmesser
FD:	Fuerza deslizamiento	Sliding load	Effort de glissement max.	Ausziehkraft
FM:	Fuerza máxima	Max. load resistance	Résistance de charge max.	Max. zulässige Belastung
FT:	Fuerza trabajo	Max. advisable working load	Charge active max. de travail.	Ausziehkraft
inch:	Pulgadas	Inches	Pources	Zoll
K:	Ancho platillo	Plate width	Largeur de la palette	Plattenbreite
Kg/m:	Kilogramos por metro	Kilograms per meter	Kilos par mètre	Kilogramm pro Meter
Kg:	Kilogramos por unidad	Kilograms per unit	Kilos unité	Kilogramm pro Stück
KV:	Kevlar®	Kevlar®	Kevlar®	Kevlar®
L:	Longitud	Length	Longueur	Länge
LF:	Acetal marrón	Brown Acetal	Acetal brun	Acetal braun
LR:	Longitud rosca	Thread length	Longueur filetée	Gewindelänge
LT:	Longitud total	Total length	Longueur totale	Gesamtlänge
M:	Rosca Métrica	Metrical thread	Filetage métrique	Gewindedurchmesser
mm:	Milímetros	Millimeter	Millimètres	Millimeter
P:	Paso	Pitch	Pas	Teilung
PA6:	Poliamida	Polyamide	Polyamide	Polyamid
PBT:	Poliéster	Polyester	Polyester	Polyester
PE:	Polietileno	Polyethylene	Polyéthylène	Polyäthylen
PP+FV:	Polipropileno + FV	Polypropylene + FV	Polypropylène + FV	Polypropylen + Glasfaser
PP-R	PP especial	Special PP	PP spécial	PP besonderes
MAT:	Material	Material	Matèriel	Material
NI:	Latón Niquelado	Nickel Plated Brass	Laiton nickelé	Vernickelter Messing
Ri:	Sentido de giro inverso	Back bend radius	Sens de courbure inverse	Negativer Umlenkradius
RM:	Radio mínimo de curvatura	Min. curve radius	Rayon de courbure minimal	Mindesrkurvenradius
Rd:	Sentido de la marcha	Running direction	Sens de marche	Laufrichtung
S:	Acero	Steel	Acier	Stahl
SS:	Acero Inox.	Stainless Steel.	Acier Inox.	Edelstahl.
SS303:	Acero Inox. 303 Std.	Stainless Steel 303 Std.	Acier Inox. 303 Std.	Edelstahl 303 Std.
SSS:	Acero Inox. DIN 1.4301 28 HRC	Stainless Steel DIN 1.4301 28 HRC	Acier Inox. DIN 1.4301 28 HRC	Edelstahl DIN 1.4301 28 HRC
SSC:	Acero Inox. Supertenaz	Superior Stainless Steel	Acier Inox. Supertenace	Spezial Edelstahl
STD:	Standard	Standard	Standard	Standard
ZN:	Acero Zincado	Zinc Plated Steel	Acier zingué	Verzinkter Stahl
	Cadenas	Chains	Chaînes	Kettenserie
	Ruedas y carretes a utilizar ver pág.	Sprockets and idlers to use see page.	Roues a utiliser.	Kettenräder und Umlenkrollen siehe Sette.
	Cadena con goma.	Rubber top chain.	Chaîne avec revêtement caoutchouc.	Ketten mit Gummiauflage.
	Cadena Estándar.	Standard chain.	Chaîne standard.	Standard Ketten.
	Cadena de acumulacion.	Accumulation chain.	Chaîne standard.	Stauförderketten.
C	Caracteristicas	Characteristics	Caractéristiques	Bezeichnung
M	Material	Material	Matériel	Material
	Embalaje recomendado	Recommended packaging	Conditionnement recommandée	Verpackung
	Tornillería	Fasteners	Visserie	Verschraubung
	Eje	Spindle	Tige	Spindel
	Tuerca	Nut	Écrou	Mutter

Delrin® con Kevlar® son marcas registradas de E.I. Dupont y afiliados / Delrin® with Kevlar® are trade marks by E.I. Dupont and affiliated

Las indicaciones detalladas constituyen una guía para el uso y montaje de los materiales aquí relacionados. No obstante, para ciertas aplicaciones no se puede asegurar el uso de los mismos sin conocimiento previo de las condiciones de trabajo. En caso de duda, consulten con nuestro departamento técnico.
Recomendación: Siempre se deben verificar por el instalador o usuario el cumplimiento de las leyes locales sobre seguridad.

The indications pointed to a guide for the correct use and setting up the process of each material, all of them related here. Nevertheless, for the applications we can not assure the use of those materials without knowing their work conditions. In case you got any doubt, please contact our Technical Department. Suggestion: The installer or user has to verify the compliment of the local safety laws.

Les indications détaillées constituent un guide d'utilisation et de montage pour les matériaux de ce catalogue. Néanmoins, pour certaines applications, leur utilisation ne peut être garantie sans la connaissance préalable des conditions de travail. En cas de doute, veuillez consulter notre département technique.
Recommandation: L'installateur ou l'utilisateur doit toujours vérifier l'observation de la réglementation locale afférente a la sécurité.

Die Anleitungen stellen eine Richtlinie für die Verwendung und Montage der in diesem Katalog aufgefürten Materiale dar. Für bestimmte Anwendungzswecke jedoch kann die Verwendung besagter Materiale nicht ohne vorherige Kenntnis über die herrschenden Arbeitsbedingungen gewährleistet werden. Im Zweifelsfalle setzen Sie sich bitte mit unserer technischen Abteilung in Verbindung.
EMPFENLUNG: In jedem Fall muß die Einhaltung der örtlichen Sicherheitsbestimmungen vom installateur bzw. Benutzer überprüft werden.

¡AYÚDENOS A SERVIRLE MEJOR!
SI PRECISA DE ALGÚN ELEMENTO QUE NO SE ENCUENTRE EN ESTE CATÁLOGO, **CONSÚLTENOS**.
NUESTRO DEPARTAMENTO COMERCIAL Y TÉCNICO ESTÁN A SU DISPOSICIÓN CON EL FIN DE SUMINISTRÁRSELO O BUSCAR UNA ALTERNATIVA A SU PETICIÓN

HELP US GIVE YOU A BETTER SERVICE!
IF YOU NEED AN ITEM THAT'S NOT IN THE CATALOGUE, **LET US KNOW**. OUR COMMERCIAL AND TECHNICAL DEPARTAMENT IS THERE TO GET IT FOR YOU OR FIND AN ALTERNATIVE AT YOUR REQUEST.

AIDEZ-NOUS À MIEUX VOUS SERVIR!
SI VOUS AVEZ BESOIN D'UNE PIÈCE QUE VOUS NE TROUVEZ PAS DANS LE CATALOGUE, **CONSULTEZ-NOUS**. NOS SERVICES COMMERCIAUX ET TECHNIQUE SONT À VOTRE DIPOSITION POUR VOUS LA FOURNIR OU CHERCHER UNE ALTERNATIVE.

HELFEN SIE UNS, IHNEN EINEN BESSEREN SERVICE BIETEN ZU KÖNNEN!
SOLLTEN SIE IRGEND EIN TEIL BENÖTIGEN, DAS SICH NICHT IM VORLIEGENDEN KATALOG BEFINDET, **FRAGEN SIE UNS**. UNSERE VERKAUFS- UND TECHNISCHE ABTEILUNG STEHT IHNEN ZUR VERFÜGUNG, UM DAS GEWÜNSCHTE TEIL ZU LIEFERN, ODER EINE ALTERNATIVLÖSUNG FÜR IHREN BEDARF ZU FINDEN.

Delrin® con Kevlar® son marcas registradas de E.I. Dupont y afiliados / Delrin® with Kevlar® are trade marks by E.I. Dupont and affiliated
Delrin® avec Kevlar® sont marques déposées par E.I. Dupont et affiliés / Delrin® mit Kevlar® sind Schutzmarke bei E.I. Dupont und Affilierungen

AVE

CHAINS, MODULAR BELTS & CONVEYOR COMPONENTS

PRODUCCIÓN EUROPEA

EUROPEAN PRODUCTION

TÜV CERT DIN EN ISO 9001:2008 Certificado: 01 100 78064

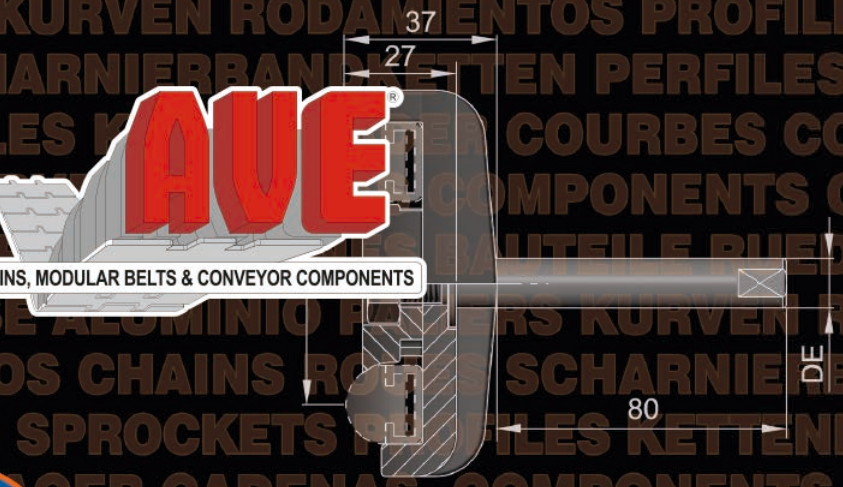



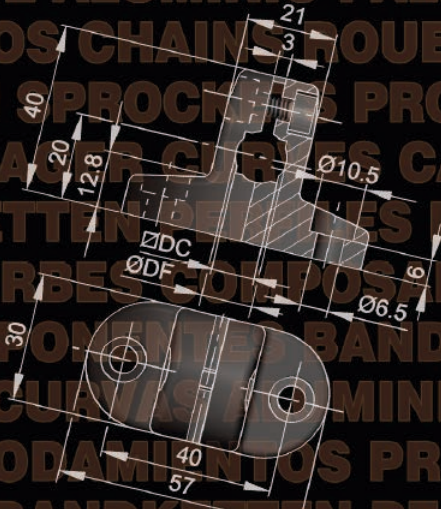





DISTRIBUIDO POR: **DISTRIBUTED BY:**

DISTRIBUÈ PAR: **VERTRIEB DURCH:**



TRANSMISIONES MECÁNICAS AVE. S.A.
Tirso de Molina, s/n. · Pol. Ind. Almeda · 08940 Cornellà de Ll. (Barcelona) · Spain
Tel. (34) 933 774 441 · Fax (34) 933 776 453 · http://www.avetm.com · E-mail: ave@ave-chains.com