CI30 - I30

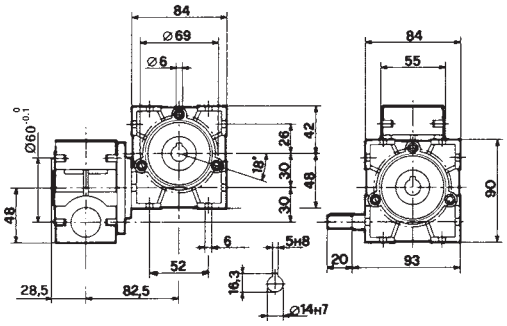

CMI30 - I30

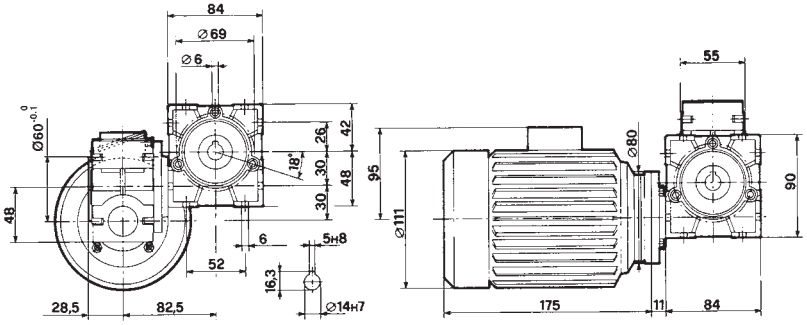

CI30 - I40

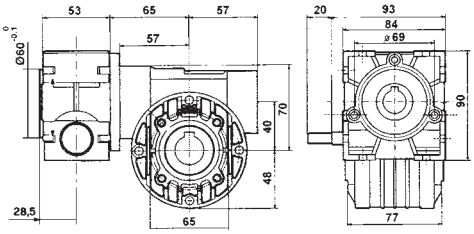

CMI30 - I40

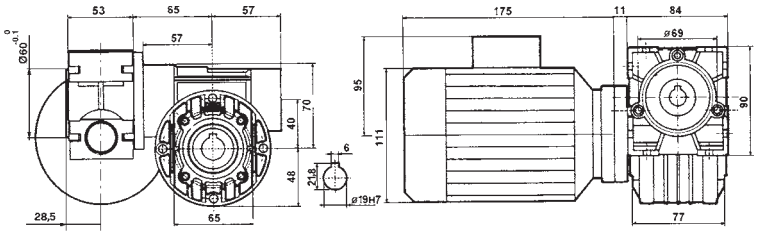

CI30 - I50

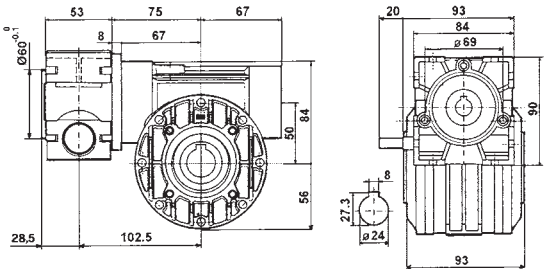
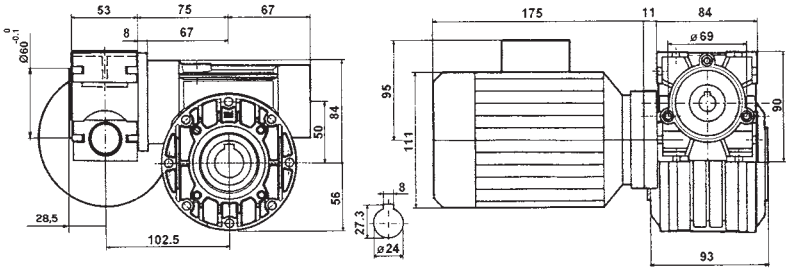
CMI30 - I50