7 Габаритные и присоединительные размеры редуктора серии РС

РС 90

РС 90

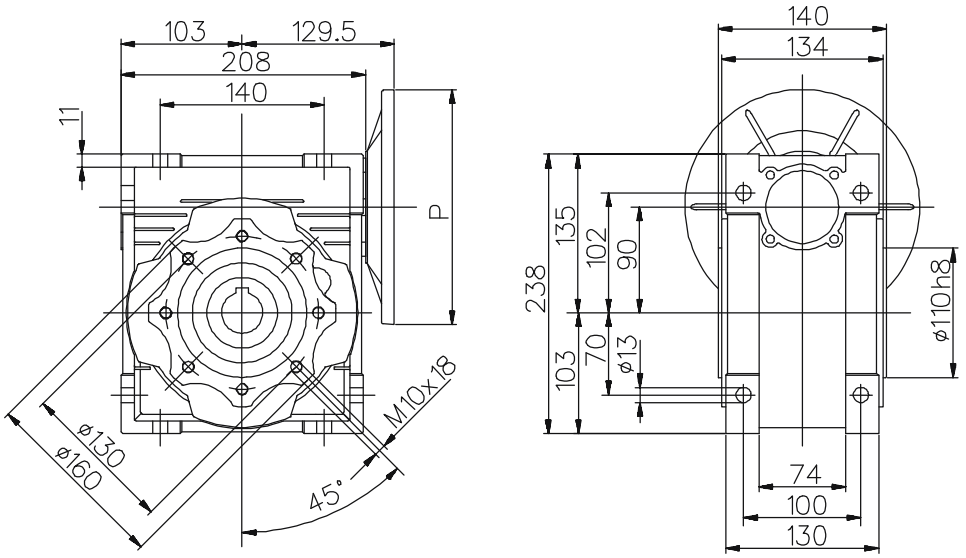

Размеры бокового фланца

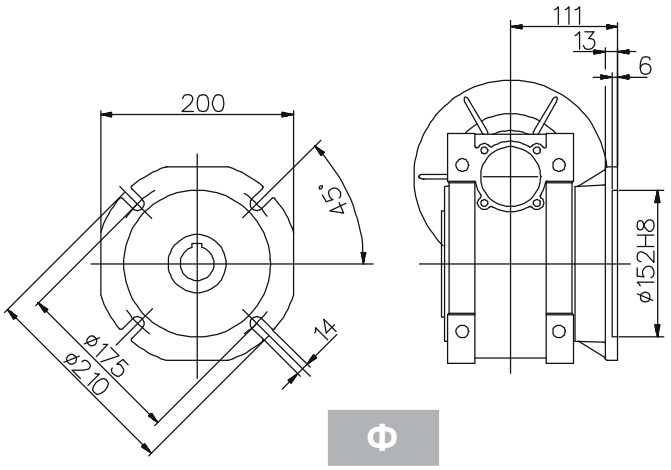
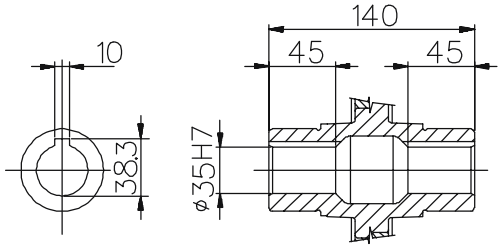
Выходной вал