7 Габаритные и присоединительные размеры редуктора серии РС

РС 110

РС 110

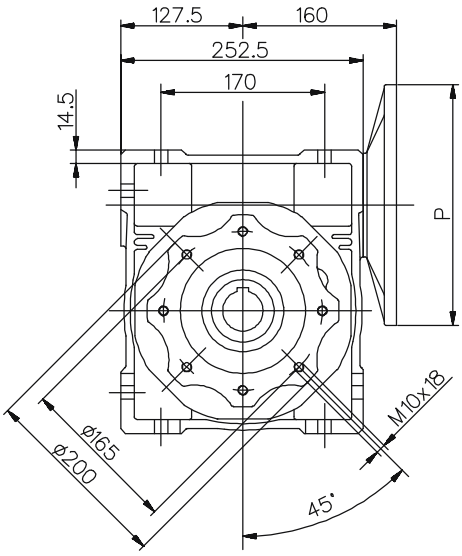

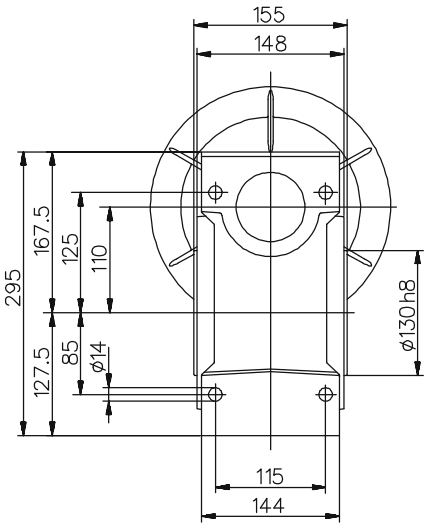

Размеры бокового фланца

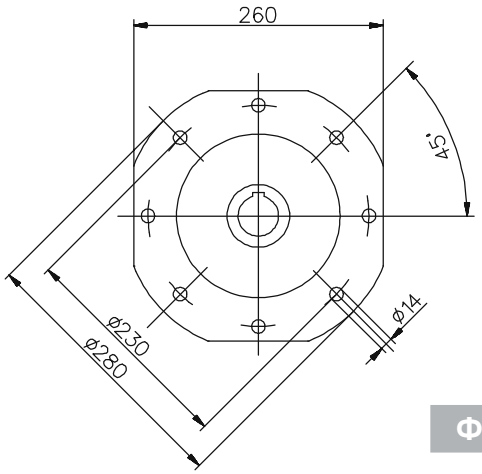

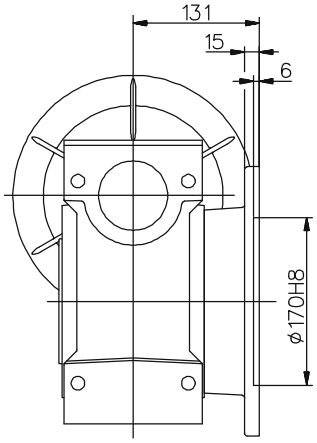

Ф
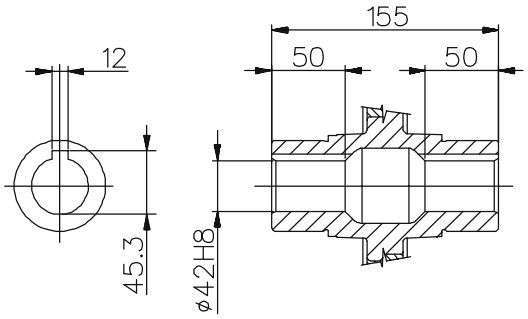
Выходной вал